KATALOG 2026

Split & Sky Air

24/7 für Sie da!
my.daikin.at

Inhaltsverzeichnis

Highlights 3
Daikin Kundenportal 4
Stand By Me 6
Daikin Cloud Service Residential 8
Merkmale und Funktionen 10
Vorteile im Überblick 12
Produktübersicht 14
Onecta App 15
Multisplit Anwendung 16
Kombinationstabelle Multisplit 19
Übersicht Monosplit 20

- Ururu Sarara – FTXZ-N / RXZ-N 22
- Daikin Emura – FTXJ-AW9/AS9/AB9 / RXJ-A9 24
- Stylish - C/FTXA-DG/P/L/C/Y + RXA-A8/B8 26
- Stylish – FTXA-CW/CS/CB / RXA-A8/B8 28
- Perfera – C/FTXM-A + RXM-A/A8/A9 30
- Comfora – FTXP-N9/N + RXP-N8/N9 32
- Sensira – FTXF-F + RXF--F/D9 34
- Perfera Truhengerät FVXM-B + RXM-A8/A9 36

Sky Air 38

Wandgeräte 40

- FTXM-A & FAA-B 40

Deckengeräte 42

- FHA-A(9) 42
- FUA-A 44

Kassettengeräte 46

- Roundflow Kassettengerät FCAG-B + RXM-A8/9 46
- Fully Flat Kassettengerät FFA-A9 + RXM-A8/9 48

Kanalgeräte 50

- Kanalgerät - FDXM-F9 + RXM-A8/9 50
- Kanalgerät FBA-A9 + RXM-A8/9 52
- Kanalgerät FDA-A 54

Truhengerät/Standgerät 56

- Truhengerät ohne Verkleidung FNA-A9 + RMX-A8/9 56
- Mehrbereichsbausatz für Kanalgeräte 58
- FVA-A Standgerät 60

Außengeräte 62

- MXM-A9/A8 Multisplit 62

Außengeräte Monosplit 64

- RXZ-N 64
- RXJ-A9 65
- RXA-A8/B8 66
- RXM-A/A8/A9 67
- RXP-N8/N9 68
- RXF-F/D9 69

Außengeräte Sky Air 70

- RZAG-B Sky Air Alpha Serie 70
- RZAG-N Sky Air Alpha Serie 71
- RZASG-M Sky Air Advance Serie 72
- RZA-D Sky Air Advance Serie 73

Kombinationen für technische Kühlung 74
Kombinationen für Komfortkühlung 75

Multi+ - ein System für Raumheizung, Warmwasser und Klimatisierung 76

Nepura - Optimiert für Heizen 80

- Daikin Emura FTXTJ-AW/AB + RXTJ-A 81
- Stylish FTXTA-CW/CB + RXTA-C 82
- Perfera FTXTM-A + RXTM-A 83
- Comfora FTXTP-A + RXTP-A 84
- Perfera Truhengerät FVXTM-B + RXTM-A 85

Luftreiniger 86

- MCK70ZW/ZH 89
- MC80Z 90
- MC30Y 91
- MC55W 92
- MCK555AW 93

Kombinationstabelle Zubehör Split 94
Kombinationstabelle Zubehör Sky Air 96
Daikin Service Tools 99
Messbedingungen 100
Richtlinien elektrische Verkabelung 101
Übersicht Gerätekombinationen 102
F-Gase Verordnung 104
Kombinationstabellen 106 - 145

Service Dienstleistungen 146

- Inbetriebnahme 147
- Wartungspakete 149

Unsere aktuellen AGB finden Sie auf daikin.at/agb.

Highlights 2026

Neue Blendendesigns für Daikin Stylish

S. 26

Wir erweitern die Auswahl der Farben

- **5 neue** Blendendesigns
- Damit haben Sie nun 8 verschiedene Designs für Ihre Stylish zur Auswahl

Verfügbar ab Frühjahr 2026

Erweiterung des Betriebsbereichs der Daikin Multisplit Außengeräte

S. 16

- Ab Baugröße 2MXM50A8 mit erweitertem Heizbetrieb bis -20°C Außentemperatur

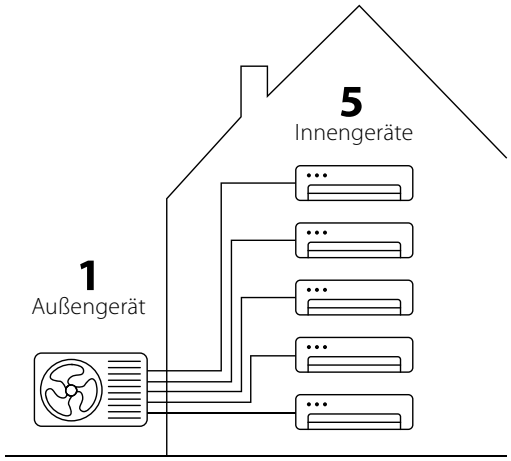

Daikin Cloud Service Residential

S. 8

Fernzugriff auf Ihre Daikin Split Installationen

- D-Checker Datenanalyse
- Änderung von Geräteparametern aus der Ferne

DAIKIN CLOUD SERVICE

Madoka Plus

Verfügbar ab Sommer 2026

- 3,2" Farb-Touchscreen-Display
- Elegantes, kompaktes Design mit hochwertiger Glasoberfläche
- Betriebsmodi über das Daikin Eye sichtbar
- Intuitiv und einfach zu bedienen
- Benutzeroberfläche in 10 Sprachen mit Symbolen
- Energiesparfunktion einfach einstellbar über die Madoka Plus & Madoka Assistant App

GOOD DESIGN AWARD 2025

Madoka Plus

Madoka Assistant app

BRC1KPD51**W** (White)

BRC1KPD51**K** (Black)

Wir sind 24/7 für Sie da!

Das Daikin Kundenportal

Entdecken Sie unser Daikin Kundenportal my.daikin.at **Alles auf einen Blick - ganz einfach!**

Daikin bietet Ihnen noch mehr Flexibilität sowie Sicherheit im Umgang mit Ihren Daten.

my.daikin.at

In unseren Katalog finden Sie Verlinkungen zu den Produktseiten und Unterlagen in der Daikin Bibliothek.

Dadurch haben Sie mit einem Klick 24/7 Zugang zu allen Produktseiten mit wichtigen Informationen und Unterlagen wie Datenbücher, Installations- und Bedienungsanleitungen.

Ihre Vorteile am Daikin Kundenportal:

- 24/7 365 — Zugang jederzeit und von überall aus
- Angebote, Bestellungen, Rechnungen und Kontostand übersichtlich einsehbar
- Benutzerverwaltung durch den Administrator des Unternehmens
- Zugriff auf den Daikin Webshop MyProshop (Berechtigung notwendig)
- Lagerstand unserer Produkte einsehen, für Zugänge mit Berechtigungen ab der Rolle "Angebotseinsicht"
- Login auf die Daikin Academy Lernplattform zur einfachen Nutzung unseres Trainingsangebotes
- STAND BY ME — Direkter Zugriff auf unser „Stand By Me" Portal, ohne zusätzlichen Login (Freigabe am „Stand By Me" Portal vorausgesetzt)
- Technische Unterlagen, Literatur, Bilder, Videos sowie Spezifikation zu Produkten sind jederzeit verfügbar in unserer Bibliothek
- Mit einer Anmeldung Zugriff auf digitale Daikin Tools und Anwendungen (Single Sign-on)
- Auftragsänderungen bekannt geben, direkt bei der Auftragsbestätigung
- Retouren über das Daikin Kundenportal eingeben und übermitteln
- Partner Community, unser effizientes Lead Management Tool (Berechtigung notwendig)

Weitere Informationen:
kundenportal@daikin.at

Daikin Webshop MyProshop

Der Daikin Webshop myProshop für Daikin Fachpartner hat viele Vorteile und nützliche Features für Sie integriert:

- Login mit der Daikin ID über das Daikin Kundenportal
- Echtzeit Übertragung der Bestellung in das Daikin SAP System
- Bestellungen sind sofort nach Übermittlung sichtbar am Daikin Kundenportal
- Lagernde Artikel gehen sofort auf Lieferschein wenn der nächste Tag als Liefertermin gewählt wird

Alle Produktgruppen sind im Daikin Webshop My Proshop verfügbar.

Highlights:

Angebote für Endkunden können erstellt werden, mit dem im Webshop hinterlegten Preisen. Nutzen Sie für Ihre Kalkulation einfach die Möglichkeit Rabatte vom Listenpreis oder Aufschläge zum Nettopreis zu geben

Projekte können gespeichert werden und können dadurch ganz leicht bei Bestellung des Projektes in den Warenkorb gelegt und bestellt werden

Daikin Altherma HSN Auslegungen in den Daikin Webshop MyProshop überleiten

Direkte Verlinkung zur Daikin Bibliothek über die Produktinformationsseite

Geräte Kombinationen können erstellt werden – Zubehör und mögliche Kombinationen

Übersicht der lagernden Produkte

Weitere Informationen:
webshop@daikin.at

Stand By Me –

der Weg zum zufriedenen Kunden

Zeit für Sie, sich zu entspannen. Mit dem Daikin "Stand By Me" Portal und den dazugehörigen Apps, können Sie beruhigt davon ausgehen, dass Ihre Kunden höchsten Komfort, maximale Energieeffizienz sowie Nutzerfreundlichkeit, und besten Kundenservice genießen. Mit "Stand By Me" brauchen sich Ihre Kunden keine Sorgen mehr machen, da sie eine kostenfreie Ersatzteilgarantieverlängerung erhalten und auf das zertifizierte Daikin Servicenetzwerk zurückgreifen können.

Nutzen Sie die vielfältige Möglichkeit der ultimativen Kundenzufriedenheit

Entdecken Sie die Möglichkeiten mit denen wir unsere Daikin Fachpartner unterstützen: vom ersten Kontakt mit einem neuen Interessenten bis hin zu Wartung und Instandsetzung im Installationsbestand.

Heating Solutions Navigator
Das Daikin Altherma Auslegungsprogramm mit vielen Möglichkeiten um das passende System für den Endkunden zu finden.

Web-Portal · Fachkräfte

Daikin e-Care
Erweiterung des "Stand By Me" Portals für Daikin Fachpartner. Mobile Nutzung mit e-Configurator, e-Doctor, e-Bauteile, e-Commissioning, e-Manuals.

Mobile App · Fachkräfte

Stand By Me
Das Portal mit vielen Funktionen für Daikin Fachpartner und Endkunden. Einfache Verwaltung und besseres Service.

Web-Portal · Fachkräfte

Onecta App
Die App für Endkunden zum Bedienen und Überwachen ihrer Daikin Installationen.

Mobile App · Endanwender

Registrierung für Daikin Fachpartner und Endkunden auf: standbyme.daikin.at

Stand By Me –

mein Gefühl der Sicherheit

Durch die Registrierung der Daikin Installation Ihres Endkunden am Stand By Me Portal, können Sie beruhigt davon ausgehen, dass Ihr Kunde stets den höchsten Komfort genießt. Und das bei maximaler Energieeffizienz und Nutzerfreundlichkeit sowie mit einem starken Kundendienst im Rücken.

Kostenfreie Verlängerung der Ersatzteilgarantie

Ein Vorteil von Stand By Me ist die **KOSTENFREIE** Verlängerung der Ersatzteilgarantie.

☑ Erweiterte Ersatzteilgarantie

☑ Tritt sofort mit der Registrierung der Installation und Freigabe durch den Endkunden in Kraft

Übersichtliche Datenbank für den Daikin Fachpartner

Mit der Registrierung der Installation am Stand By Me Portal haben Sie eine übersichtliche Installationsdatenbank, die Sie beim zukünftigen Service der Daikin Anlagen bei Endkunden, wie Wartungen oder Reparaturen unterstützt.

☑ Übersicht der Geräte- und Endkundendaten

☑ Übersicht im Portal und in der Onecta App für den Endkunden sichtbar

☑ Zugriff in der e-Care App auf die Installationen über e-Configurator, e-Doctor, e-Commissioning und e-Bauteile

Wartungspläne

Wartungen ganz einfach im Überblick mit dem Stand By Me Portal:

☑ Wartungintervalle sind festgelegt

☑ Automatische Erinnerung per E-Mail an den Endkunden und den eingetragenen Daikin Fachpartner

☑ Regelmäßige Wartungen ermöglichen eine lange Lebensdauer und einen reibungslosen Betrieb

☑ Verlässlichen Service durch den Daikin Fachpartner

Fernüberwachung

☑ Daikin Cloud Service Residential **KOSTENFREI** die ersten 3 Jahre nach Inbetriebnahme (Voraussetzungen siehe Daikin Bibliothek)

☑ Daikin on Site Fernüberwachung und Regelung für Kaltwassersätze und Lüftungsgeräte

☑ Daikin Cloud Plus Fernüberwachung und Regelung für VRV Systeme

Certified Partner Programme

Stand By Me
Certified Partner

Die Berechtigungsstufe hängt von Ihrer Programmteilnahme ab.
Als zertifizierter Partner sind Sie berechtigt, Dienstleistungen für eine bestimmte Produktpalette durchzuführen.
Unsere Certified Partner Programme:

- Programm 1 gilt für Daikin Altherma Geräte mit dem Kältemittel R-32
- Programm 2 gilt für Daikin Altherma und Applied Geräte mit dem Kältemittel R-290

Weitere Informationen:

Programm 1: Daikin Altherma R-32 Serie

Dieses Training ist erforderlich zur Durchführung von Wartungen und Reparaturen bei Daikin Altherma 3 Geräte der Serie R-32, wenn diese Geräte am Stand By Me Portal registriert sind.

Programm 2: Daikin Altherma und Applied R-290 Serie

Dieses Training ist erforderlich für die Durchführung von Inbetriebnahmen, Wartungen und Reparaturen bei Daikin Altherma 4 und Applied Geräten der Serie R-290.
Das Daikin Altherma R-290 L1 Training für Lagerung, Transport, Installation und Inbetriebnahme ist auch ohne Certified Partner möglich.

Vorteile für Daikin Fachpartner

Mehr Zeit für Neuinstallationen: Diagnose und Behebung von Problemen aus der Ferne ermöglichen optimale Abläufe und somit schnell wirkungsvolle Lösungen. Das hält notwendige Vor-Ort-Besuche auf einem Minimum und verschafft Zeit für mehr Neuinstallationen. Vor-Ort-Besuche nur aufgrund fehlerhafter Einstellungen an Geräten kosten auch heute noch viel Zeit. Zudem kann DCS Residential auch zur Behebung von Fehlern eingesetzt werden.

Kosteneinsparungen: Eine Fernüberwachung senkt die Anzahl notwendiger Vor-Ort-Besuche und steigert die Anzahl der erfolgreichen Problembehebungen schon beim ersten Besuch. Das spart Zeit und Fahrtkosten und ergibt somit einen höheren wirtschaftlichen Nutzen für den Daikin Fachpartner.

Besserer Kundenservice: Mit einer Fernüberwachung der Systeme können Daikin Fachpartner ihren Kunden schneller und besser weiterhelfen. Der Daikin Fachpartner kann auf Anfragen von Kunden sehr schnell reagieren und zügig Lösungen und somit einen Service auf höherem Niveau bieten.

Gründe für Daikin Cloud Service Residential

Daikin Cloud Service Residential ist eine Plattform für die Online-Fernüberwachung. Mithilfe dieser Plattform können Daikin Fachpartner Produkte für den Wohnbereich über die gesamte Nutzungsdauer der Systeme hinweg aus der Ferne überwachen, feinabstimmen und auch bedienen.

Daikin Fachpartner können nun bestimmte Parameter und Datenpunkte der Geräte ihrer Kunden aus der Ferne überwachen und dadurch schnell Probleme diagnostizieren und beheben.

Vorteile für den Endkunden

Deutlich kürzere Ausfallzeiten: Bei schnellem Erkennen und Beheben von Problemen verkürzen sich die Ausfallzeiten der Systeme enorm.

Kosteneinsparungen: Eine Fernüberwachung vereinfacht das Erkennen und Beheben von Problemen, ohne dass ein Vor-Ort-Besuch erforderlich ist.
Dadurch braucht der Daikin Fachpartner auch weniger Fahrt- und Lohnkosten in Rechnung zu stellen.

Gelassenheit: Kunden, die wissen, dass ihre Systeme aus der Ferne überwacht werden, können sich entspannt zurücklehnen. Schließlich können sie darauf vertrauen, dass gegebenenfalls auftretende Probleme schnell erkannt und zügig behoben werden. Das trägt enorm zur Zufriedenheit der Kunden bei.

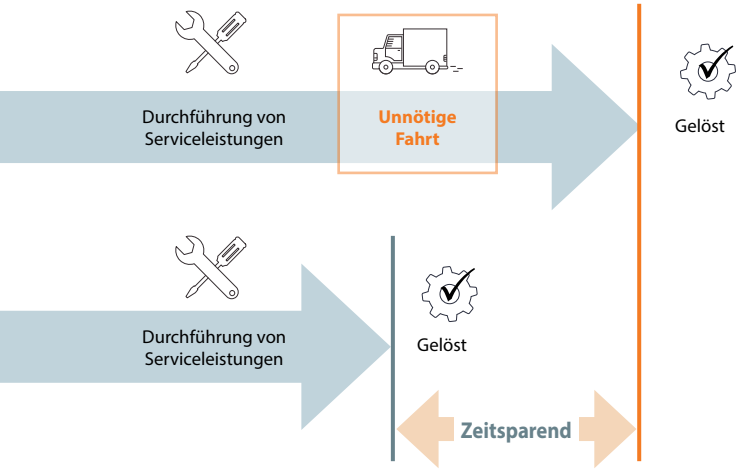

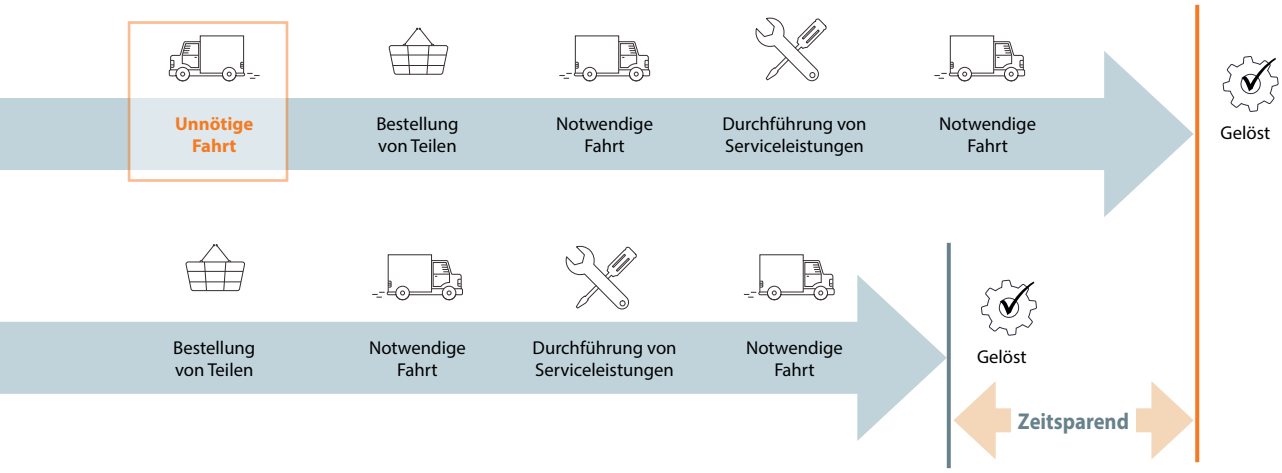

Benutzereinstellungen: Durch die Möglichkeit des Zugriffs auf Benutzereinstellungen kann der Daikin Fachpartner diese Einstellungen aus der Ferne überwachen und im Fall einer Störung aufgrund falscher Einstellungen anpassen. Dadurch entfällt eine große Zahl andernfalls erforderlicher Vor-Ort-Besuche.

Bauseitige Einstellungen: Daikin Fachpartner haben die Kontrolle über einen breiten Bereich bauseitiger Einstellungen, die den Daikin Fachpartner auch ermöglichen, erweiterte Einstellungen wie die Daikin Technologie „Sensor zur Bewegungserkennung in 2 Bereichen" und die Ziel-Raumtemperaturkorrektur zu optimieren, um den Wohnkomfort zu maximieren.

Erfassung und Analyse von Daten: Anhand von 36 mit dem Diagnosetool D-Checker erfassten Datenpunkten und dem Einblick in die Verlaufsdaten über zwei Monate können Daikin Fachpartner wichtige Informationen über die Systeme im Haus ihrer Kunden überwachen. Eine neue Visualisierungsfunktion mit der Darstellung von neuen Diagrammen vereinfacht die Trendanalyse und ermöglicht ein zeitigeres Erkennen von Problemen. In vielen Fällen ist auch eine Abhilfe aus der Ferne möglich. Sollte jedoch ein Vor-Ort-Besuch erforderlich sein, können die richtigen Ersatzteile im Voraus bestellt werden, und das Problem wird „beim ersten Besuch" gelöst.

Benutzereinstellungen

Datenpunkte

Besuchen Sie die Website

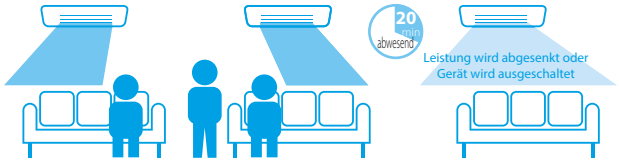

Intelligenter Bewegungssensor für mehrere Bereiche – verhindert Zugluft und spart Energie
Geräte mit dem intelligenten Bewegungssensor haben viele Vorteile. Durch ihn erkennt das Gerät Personen im Raum und kann den Luftstrom von der Person weglenken. Dadurch wird ein unangenehmes Gefühl vermieden, wie es bei einem direkt auf eine Person gerichteten Luftstrom entstehen kann. Der intelligente Bewegungssensor erkennt auch, wenn sich keine Personen mehr im Raum befinden, die Klimaanlage aber im Betrieb ist. Durch diese Funktion kann Energie gespart werden. Sollte nach 20 Minuten keiner in den Raum zurückgekehren, wechselt das Gerät automatisch in den Energiesparmodus.

Boden- und Anwesenheitssensor – ultimativer Komfort im ganzen Raum
Der Anwesenheitssensor leitet bei eingeschalteter Luftstromregelung die Luft von Personen im Raum weg. Der Bodensensor ermittelt die durchschnittliche Temperatur am Boden und sorgt für eine gleichmäßige Temperaturverteilung zwischen Decke und Fußboden.

ECONO Modus – Komfort ohne Überbelastung Ihrer Stromversorgung
Mit dem ECONO Modus können Sie die maximale Leistungsaufnahme der Klimaanlage begrenzen. Dies ist hilfreich, wenn bei gleichzeitigem Betrieb anderer Elektrogeräte (Staubsauger, Mikrowelle usw.) ständig Leitungsschutzschalter ausgelöst werden. Natürlich können Sie mithilfe dieser Funktion auch einfach nur Energie sparen. Die Wahl liegt bei Ihnen, und wenn Sie maximale Kühl- bzw. Heizleistung wünschen, können Sie den ECONO Modus zu jeder Zeit deaktivieren!

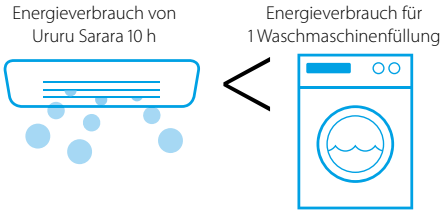

Selbstreinigender Filter – zu jeder Zeit optimaler Komfort und optimale Effizienz
Selbstreinigende Filter sorgen dafür, dass sich kein Staub an den Staubfiltern der Geräte ansammelt. Da der Luftstrom nicht durch angesammelten Staub behindert wird, ist ein möglichst effizienter und komfortabler Betrieb über die gesamte Lebenszeit der Geräte hinweg gegeben. Außerdem gestaltet sich das Entfernen von Staub wesentlich einfacher und bequemer als bei Geräten ohne selbstreinigenden Filter, bei denen die Filter regelmäßig entnommen und ausgewaschen werden müssen.

Komfort Luftstrom – Komfort im Kühlbetrieb und im Heizbetrieb
In diesem Modus wird die Luftstromrichtung automatisch so angepasst, dass eine komfortable Lufttemperaturverteilung im Raum erreicht wird, gleichzeitig wird verhindert, dass der Luftstrom direkt auf Personen gerichtet wird.

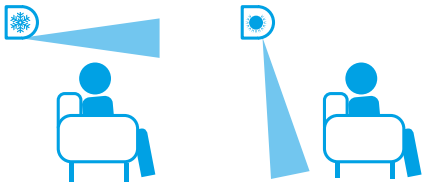

3D-Luftstrom – gleiche Temperatur im gesamten Raum
Geräte mit 3D Luftstrom können den Luftstrom nicht einfach nur nach oben oder nach unten, sondern auch nach links oder nach rechts richten – entweder auf Wunsch des Benutzers oder automatisch. Dadurch wird die perfekte Luftverteilung erreicht oder Sie legen einfach selbst fest, in welche Richtung die Luft ausgeblasen werden soll.

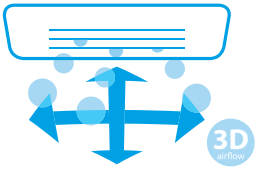

Powermodus – maximale Leistung, Komfortklima in kürzester Zeit
Im Powermodus erreicht das Gerät durch einen einfachen Tastendruck seine Höchstleistung. Auch wenn Sie vergessen sollten, diesen Modus wieder auszuschalten, brauchen Sie sich keine Sorgen um die Energiekosten zu machen. Mit dieser Funktion können Sie den Raum in der kürzest möglichen Zeit aufheizen bzw. herunterkühlen. Nach 20 Minuten wechselt das Gerät automatisch in den Normalbetrieb und vermeidet so Energieverschwendung.

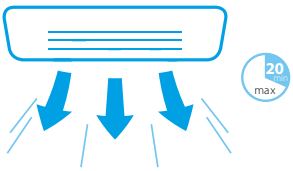

Praktisch nicht zu hören
Praktisch nicht zu hören: Das Gerät läuft so leise, dass Sie fast vergessen werden, dass es da ist.

Multisplit-Anwendung – Komfort im ganzen Haus, mit einem einzigen Außengerät
Dieses Gerät kann an Multisplit-Außengeräte angeschlossen werden. Mit Multisplit-Anwendungen können mehrere Räume durch ein einziges Außengerät klimatisiert werden. Mit derartigen Systemen sind einfachere und elegantere Installationen mit weniger Platzbedarf im Außenbereich realisierbar. Multisplit-Außengeräte sind für den Anschluss von 2 bis 5 Innengeräten verfügbar; und an das Super-Multi-Plus-System können sogar bis zu 9 Innengeräte angeschlossen werden.

Feuerstellen Logik
Bei Installation in der Nähe eines Wärmeerzeugers (z. B. Kamin oder Ofen) bleibt der Ventilator auch nach Erreichen der Solltemperatur weiter in Betrieb und sorgt so für eine gleichmäßige Temperaturverteilung im gesamten Raum.

Coanda-Effekt – Heizen
Durch den Coanda-Effekt wird der Luftstrom im Heizbetrieb optimiert. Durch speziell geformte Lamellen wird der Luftstrom besser fokussiert. Dadurch ist eine günstigere Temperaturverteilung über den gesamten Raum hinweg gegeben.

Coanda-Effekt – Kühlen
Durch den Coanda-Effekt wird der Luftstrom im Kühlbetrieb optimiert. Durch speziell geformte Lamellen wird der Luftstrom besser fokussiert. Dadurch ist eine günstigere Temperaturverteilung über den gesamten Raum hinweg gegeben.

MERKMALE UND FUNKTIONEN

Schnelles Aufheizen
Bei aktivierter Funktion „Schnelles Aufheizen“ heizt diese Klimaanlage Ihr Zuhause nach dem Einschalten blitzschnell auf wohlige Temperaturen. Die Solltemperatur wird im Vergleich zu einer herkömmlichen Klimaanlage (nur Monosplit) in einer um 14 % kürzeren * Zeit erreicht.

Erwärmen des Fußbodens
Bei aktivierter Funktion „Erwärmen des Fußbodens“ wird die Warmluft aus der Unterseite des Geräts ausgeblasen, das heißt, eine optimale Konvektion wird erreicht.

Heizen Plus
Die Funktion „Heizen Plus“ sorgt für wohlige Wärme, indem sie 30 Minuten lang Strahlungswärme simuliert. Danach werden die vorhergehenden Einstellungen wieder aufgenommen.

Onecta App
Regeln und überwachen Sie Ihre Innengeräte mit der Onecta App von einem beliebigen Ort aus über Ihr lokales Netzwerk oder über das Internet. Umstellung der App für alle Innengeräte im Laufe des Jahres. Hardware Änderungen vorbehalten – technische Klärung mit Ihrem Fachberater.

Intelligenter Wärmesensor
Der intelligente Wärmesensor ermittelt die derzeitige Raumtemperatur und verteilt die Luft zunächst gleichmäßig über den Raum hinweg. Anschließend sorgt der Rastersensor für ein Luftstrommuster, bei dem warme bzw. kühle Luft genau an die Stellen im Raum gerichtet wird, an denen eine zu niedrige bzw. zu hohe Lufttemperatur herrscht.

Flüsterbetrieb (Innen- und Außengeräte) – weil Stille goldwert ist!
Einige unserer Innengeräte können außergewöhnlich niedrige Schallpegel von nur 19 dB(A) erreichen; dies ist ein kaum hörbarer Schallpegel von Blätterrascheln; sodass die Geräte auch während der Nachtruhe eingeschaltet bleiben können. Einige Außengeräte können ebenfalls leise arbeiten; das kann in dichtbebauten Wohngebieten oder Wohnblocks sehr nützlich sein, weil so die Nachbarschaft auch nachts nicht gestört wird.

Zeitplanung – freuen Sie sich auf die Rückkehr in ein behagliches Zuhause
Anhand der Wochen-Zeitschaltuhr können Sie den Betrieb der Klimaanlage über eine gesamte Woche hinweg zeitlich planen und brauchen sich nicht um das Ein- und Ausschalten der Klimaanlage zu kümmern. Für jeden Tag der Woche können Sie bis zu 4 Betriebsarten programmieren. Geräte, die nicht mit einer Wochen-Zeitschaltuhr ausgestattet sind, verfügen über eine 24-Stunden-Zeitschaltuhr. Mit dieser Zeitschaltuhr können Sie eine feste Uhrzeit für das Einschalten und eine feste Uhrzeit für das Ausschalten des Geräts programmieren. Diese Uhrzeiten gelten dann für jeden Tag.

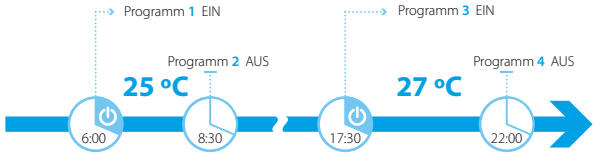

Kommunikationsschnittstellen
Mit dem Zubehör stehen einigen Geräten Optionen für den Anschluss an komplexe Hausautomatisierungs- oder Gebäudeverwaltungssysteme über Modbus- oder KNX-Kommunikationsprotokoll oder an eine Daikin Zentralregelung zur Verfügung. (Mit Daikin DIII-NET sind auch Verbindungen über BACnet oder LON realisierbar.)

Flash Streamer
Erzeugt hochbeschleunigte Elektronen, die Viren, Bakterien, Gerüche und Allergene wirkungsvoll aufbrechen.

Entfernung von Silberallergenen und Luftreinigungsfilter
Erfasst Allergene wie Pollen und Hausstaubmilben.

Geruchsbindender Filter mit Titanapatit
Erfasst Staubpartikel und gesundheitsschädliche organisch-chemische Substanzen, wie Bakterien, Viren und Allergene, und bindet Gerüche, z.B. Tabakrauch.

Besonders breiter Betriebsbereich – garantierte Leistung in Zeiten des dringendsten Bedarfs!
Bei bitterer Kälte draußen gibt es nichts Schöneres als ein gemütlich warmes Wohnzimmer – wir bieten eine Reihe von Geräten an, bei denen der Heizbetrieb auch bei frostigen Außentemperaturen von -20 °C oder sogar -25 °C garantiert ist!

Technische Kühlung - Manche technischen Systeme können jedoch auch bei frostigen Außentemperaturen recht hohe Temperaturen erreichen. Die mit diesem Label gekennzeichneten Geräte können selbst bei kalten Außentemperaturen von bis zu -15 °C zuverlässig kühlen (in Multisplit-Anwendungen nicht realisierbar). **Bitte beachten Sie hierzu die Hinweise auf Seite 147 und auf my.daikin.at.**

Betriebsrotation und Reservebetrieb serienmäßig
Betriebsrotation und Reservebetrieb sind für technische Kühlanwendungen von entscheidender Bedeutung. Üblicherweise werden diese Funktionen über zusätzliche Adapter realisiert. Bei den Außengeräten Sky Air Smart oder Sky Air Alpha sind die Betriebsrotation und der Reservebetrieb in den Regler BRC1H52* integriert.

Vorteile im Überblick

R-32

Split

		Produktpalette „Standard“							Produktpalette Optimiert für Heizen				
		Wandgeräte						Truhengeräte	Wandgeräte				Truhengeräte
			NEUE VERSION							NEUE VERSION			
		FTXZ-N	C/FTXA-D C/FTXA-C	FTXJ-AW9/ AS9/AB9	C/FTXM-A	FTXP-N9/N	FTXF-F	C/FVXM-B	FTXTJ-AW/B	FTXTA-D FTXTA-C	FTXTM-A	FTXTP-A	FVXTM-B
„Wir nehmen Rücksicht“	Betriebsart ECONO	●	●	●	●	●	●	●	●	●	●	●	●
	Sensor zur Bewegungserkennung in 2 Bereichen				●						●		
	Sensor zur Bewegungserkennung in 3 Bereichen	●											
	Energieeinsparung im Standby-Betrieb	●	●	●	●	●	●	●	●	●	●	●	●
	Abwesenheitsmodus												
	Nachteinstellung		●	●	●	●		●	●	●	●	●	●
	Nur Lüften	●	●	●	●	●	●	●	●	●	●	●	●
	Selbstreinigender Filter	●											
Komfort	Komfortmodus	●	●	●	●	●	●		●	●	●	●	
	Powermodus	●	●	●	●	●	●	●	●	●	●	●	●
	Automatische Umschaltung Kühlen/Heizen	●	●	●	●	●	●	●	●	●	●	●	●
	Flüsterleise (bis 19 dB(A))	●	●	●	●	●							
	So gut wie nicht zu hören		●	●	●	●		●	●	●	●		●
	Flüsterbetrieb des Innengeräts	●	●	●	●	●	●	●	●	●	●	●	●
	Schlafkomfort-Modus	●											
	Außengerät mit Flüsterbetrieb	●	●	●	●			●	●	●	●		●
	Feuerstellen-Logik								●	●	●		
	Heiz-Boost		●	●	●			●	●	●	●		●
	Heizen Plus							●					●
	Erwärmen des Fußbodens							●					●
Luftstrom	Witterungsabhängige Kompensationsregelung										●		
	Vertikale Schwenkautomatik	●	●	●	●	●	●	●	●	●	●	●	●
	Horizontale Schwenkautomatik	●	●	●	●	●			●	●	●		
	Ventilatordrehzahl „Automatisch“	●	●	●	●	●	●	●	●	●	●	●	●
	Stufenweise Ventilatordrehzahl	5	5	5	5	5	3	5	5	5	5	5	5
	Intelligenter Wärmesensor		●	●					●	●			
	Coanda-Effekt	● (nur Kühlen)	● (Kühlen und Heizen)	● (Kühlen und Heizen)					●	●			
Feuchtigkeitsregelung	Ururu – Befeuchtung	●											
	Sarara – Entfeuchtung	●											
	Entfeuchtungsprogramm		●	●	●	●	●	●	●	●	●	●	●
Luftbehandlung	Flash Streamer**	●	●	●	●			●	●	●	●		●
	Geruchsfilter mit Titanapatit	●	●	●	●	●		●	●	●	●	●	●
	Filter mit Silber zur Abscheidung von Allergenen und Luftreinigung		●	●	●	●							
	Luftfilter	●	●	●	●	●	●	●	●	●	●	●	●
Fernbedienung und Zeitschaltuhr	Onecta App	●*	●	●	●	●	●*	●	●	●	●	●	●
	Wochen-Zeitschaltuhr		●	●	●			●	●	●	●		●
	24-Std.-Zeitschaltuhr	●				●	●					●	
	Infrarot-Fernbedienung	●	●	●	●	●	●	●	●	●	●	●	●
	Kabel-Fernbedienung		●*	●*	●*			●	●*	●*	●*		●
	Zentralfernbedienung	●	●	●	●			●	●	●	●		●
	Multi-Zonen-Kit												
Sonstige Funktionen	Automatischer Wiederanlauf	●	●	●	●	●	●	●	●	●	●	●	●
	Selbstdiagnose	●	●	●	●	●	●	●	●	●	●	●	●
	Multisplit-Anwendung		●	●	●	● Klassen 20, 25, 35		●					
	Betrieb bis zu -30 °C garantiert								●	●	●	●	●

* Verfügbar als Zubehör; ** Die Flash Streamer-Technologie ist nicht für medizinische Zwecke vorgesehen.

Vorteile im Überblick

R-32

SkyAir

		Kassettengerät		Kanalgerät			Deckengerät	4-Wege-Deckengerät	Wandgerät Sky Air	Wandgerät Split	Truhengerät	
		FCAG-B	**FFA-A9**	**FDXM-F9**	**FBA-A(9)**	**FDA-A**	**FHA-A(9)**	**FUA-A**	**FAA-A**	**FTXM-A**	**FVA-A**	**FNA-A9**
Wir nehmen Rücksicht	Saisonale Effizienz - Intelligente Energienutzung	●	●	●	●	●	●	●	●	●	●	●
	Betrieb bei Abwesenheit	●	●	●	●	●	●	●	●		●	●
	Nur Lüften	●	●	●	●	●	●	●	●	●	●	●
	Selbstreinigender Filter	●		●								
	Anwesenheits- und Fußbodensensor	●	●									
Komfort	Zugluftverhinderung	●	●					●				
	Flüsterbetrieb	●	●		●					●		
	Automatische Umschaltung Kühlen/Heizen	●	●	●	●	●	●	●	●	●	●	●
Luftbehandlung	UV-Streamer-Bausatz	●										
	Luftfilter	●	●	●	●	●	●	●	●	● (inkl.Flash streamer)	●	●
Feuchtigkeits-kontrolle	Entfeuchtungsprogramm	●	●	●	●	●	●	●	●	●	●	●
Luftstrom	Vorbeugung gegen Deckenverschmutzung	●	●									
	Vertikale Schwenkautomatik	●	●				●	●	●	● (inkl. 3D Luftstrom)	●	
	Ventilatordrehzahlstufen	5	3	3	3	3	3	3	3	5	3	3
	Einzelregelung der Lamellen	●	●					●				
Steuerung & Timer	Onecta App	●	●	●	●	●	●	●	●	●	●	●
	Wochentimer	●	●	●	●	●	●	●	●	●	●	●
	Infrarotfernbedienung	optional	optional	optional	optional	optional	optional	optional	optional	standard		optional
	Kabelfernbedienung	optional	optional	optional	optional	optional	optional	optional	optional	optional	optional	optional
	Zentrales Schaltfeld	optional	optional	optional	optional	optional	optional	optional	optional	optional	optional	optional
	Mehrzonen Regelung			●	●							
Zusätzliche Funktionen	Technische Kühlung	●	●	●	●	● nur FDA125A	●	●	●	●	●	●
	Automatischer Wiederanlauf	●	●	●	●	●	●	●	●	●	●	●
	Selbstdiagnose	●	●	●	●	●	●	●	●	●	●	●
	Kondensatpumpe	standard	standard		standard	standard	optional	standard	optional			
	Twin-, Triple-,Doppel-Twin-Anwendung	●	●	●	●	●	●	●	●			●
	Multisplit Anwendung		●	●	●		●			●		●
	VRV für den Wohnbereich		●	●	●		●					●

PRODUKTÜBERSICHT

Kältemittel Typ R-32, GWP 675

		Innengerät	Außengerät	Leistung (kW)		Saisonale Effizienzwerte (laut Norm EN14825)				Schalldruckpegel IG (min-max, dBA)		Betriebsbereich (min~max, °C)		Zusatzinformationen	
						Kühlen		Heizen							
				Kühlen (Min/Nom/Max)	Heizen (Min/Nom/Max)	Energie label	SEER	Energie label	SCOP/A	Kühlen	Heizen	Kühlen	Heizen	Farbvarianten Innengerät	Details Seite
Wandgeräte	Ururu Sarara	FTXZ25N	RXZ25N	0,6/2,5/3,9	0,6/3,6/7,5	A+++	9,54	A+++	5,9	19-38	19-39	-10~43	-20~18	**Weiß**	22
		FTXZ35N	RXZ35N	0,6/3,5/5,3	0,6/5,0/9,0		9		5,73	19-42					
		FTXZ50N	RXZ50N	0,6/5,0/5,8	0,6/6,3/9,4		8,6		5,5	23-47	24-44				
	Stylish	CTXA15D*1	-	Nur Multi-Anschluss						21-39	21-39	-10~46	-15~18	Weiß (komplett) Silber (komplett) Schwarz (komplett) Helle Holzoptik (Korpus Weiß) Dunkle Holzoptik (Korpus Schwarz) Dunkelbraune Lederoptik (Korpus Schwarz) Graue Stoffoptik (Korpus Schwarz) Farbenfrohe Stoffoptik (Korpus Weiß)	26 - 28
		CTXA15C*1	-												
		FTXA20D*1	RXA20A8	1,3/2,0/2,6	1,3/2,5/3,5	A+++	8,75	A+++	5,15	19-39	19-39				
		FTXA20C*1	RXA20A8												
		FTXA25D*1	RXA25A8	1,3/2,5/3,2	1,3/2,8/4,7		8,74			19-40	19-40				
		FTXA25C*1	RXA25A8												
		FTXA35D*1	RXA35A8	1,4/3,4/4,0	1,4/4,0/5,2		8,73			19-41	19-41				
		FTXA35C*1	RXA35A8												
		FTXA42D*1	RXA42B8	1,7/4,2/5,0	1,7/5,4/6,0	A++	7,50	A++	4,6	21-45	21-45				
		FTXA42C*1	RXA42B8												
		FTXA50D*1	RXA50B8	1,7/5,0/5,3	1,7/5,8/6,5		7,33			24-46	24-46				
		FTXA50C*1	RXA50B8												
	Daikin Emura	FTXJ20A*2	RXJ20A9	1,3/2,0/2,6	1,3/2,5/3,5	A+++	8,75	A+++	5	19-39	19-39	-10~50	-20~24	**Weiß** **Silber** **Schwarz**	24
		FTXJ25A*2	RXJ25A9	1,3/2,5/3,2	1,3/2,8/4,7		8,74				19-40				
		FTXJ35A*2	RXJ35A9	1,4/3,4/4,0	1,4/4,0/5,2		8,73		4,04	19-41	19-41				
		FTXJ42A*2	RXJ42A9	1,7/4,2/5,0	1,7/5,4/6,0	A++	7,5	A++	4,12	21-45	21-45				
		FTXJ50A*2	RXJ50A9	1,7/5,0/5,3	1,7/5,8/6,5		7,33		4	24-46	24-46				
	Perfera	CTXM15A	-	Nur Multi-Anschluss						Nur Multi-Anschluss		-10~50 (1)	-20~24	**Weiß**	30
		FTXM20A	RXM20A	0,9/2,0/3	0,8/2,5/4,5	A+++	9,47	A+++	5,2	19-41	20-39				
		FTXM25A	RXM25A9	0,9/2,5/3,8	0,8/2,8/5										
		FTXM35A	RXM35A9	0,9/3,5/4,4	0,8/4,0/5,5		9,25			19-45					
		FTXM42A	RXM42A	1,5/4,2/5,2	1,5/5,4/6,2	A++	8,11	A++	5	21-45	21-45				
		FTXM50A	RXM50A8	1,7/5,0/5,3	1,7/5,8/6,5		7,8		4,8	27-46	31-46				
		FTXM60A	RXM60A	1,7/6,0/7,0	1,7/7,0/8,0		6,9	A+	4,3	30-46	33-45				
		FTXM71A	RXM71A	2,3/7,1/8,5	2,3/8,2/10,2		6,2		4,1	32-47	34-46		-15~24		
	Comfora	FTXP20N9	RXP20N9	1,3/2,0/2,6	1,3/2,5/3,5	A++	7,2	A++	4,65	19-39	21-39	-10~48	-15~24	**Weiß**	32
		FTXP25N9	RXP25N9	1,3/2,5/3,0	1,3/3,0/4,0		7,2		4,61	19-40	21-40				
		FTXP35N9	RXP35N9	1,3/3,5/4,0	1,3/4,0/4,8		7,2		4,64	20-43	21-40				
		FTXP50N9	RXP50N8	1,7/5,0/6,0	1,7/6,0/7,7		6,72	A+	4,10	27-43	30-42				
		FTXP60N	RXP60N9	1,7/6,0/7,0	1,7/7,0/8,0		6,82		4,10	30-45	32-44				
		FTXP71N	RXP71N9	2,3/7,1/7,3	2,3/8,2/9,0		5,30		3,81	32-46	33-45				
	Sensira	FTXF20F	RXF20F	1,3/2,0/2,6	1,3/2,5/3,5	A++	6,22	A+	4,11	20-39	21-39	-10~46	-15~18	**Weiß**	34
		FTXF25F	RXF25F	1,3/2,5/3,0	1,3/2,8/,40					20-40	21-40				
		FTXF35F	RXF35F	1,3/3,3/3,8	1,3/3,5/4,8					20-43	21-40				
		FTXF42F	RXF42F	1,4/4,2/4,3	1,4/4,6/5,0		6,50		4,30	22-45	22-44				
		FTXF50F	RXF50F	1,7/5,0/6,0	1,7/6,0/7,7		6,21		4,06	31-43	30-42				
		FTXF60F	RXF60D9	1,7/6,0/7,0	1,7/6,4/8,0		6,15			33-45	32-44				
		FTXF71F	RXF71D9	2,3/7,1/7,3	2,3/8,2/9,0	A	5,15	A	3,82	34-46	33-45				
Truhen	Perfera	CVXM20B	-	Nur Multi-Anschluss						22-38	21-38	nur Multi-Anschluss		**Weiß**	36
		FVXM25B	RXM25A9	1,3/2,4/3,5	1,3/3,4/4,7	A+++	8,55	A++	4,65	20-38	19-38	-10~43	-15~18		
		FVXM35B	RXM35A9	1,4/3,4/4,0	1,4/4,5/5,8	A++	8,11		4,63	20-39	19-39				
		FVXM50B	RXM50A8	1,4/5,0/5,8	1,4/5,8/8,1		7,3	A+	4,31	27-44	29-46				

*1 Artikelnummer wird nach D oder C durch Farbcode ergänzt. Vollständige Artikelnummern siehe Detailseiten 27-28.
*2 Artikelnummer wird nach A durch Farbcode ergänzt. Vollständige Artikelnummern siehe Detailseiten 24.

(1) -15~50 mit Einstellung auf technische Kühlung

Onecta

Die Onecta App kann bis zu 50 Geräte überwachen und regeln.

Regeln
Regeln von Betriebsart, Temperatur, Luftreinigung, Ventilatordrehzahl und Luftstromrichtung

Programmieren
Programmieren von Soll-Temperatur, Betriebsart und Ventilatordrehzahl

Überwachen
Überwachen des Energieverbrauchs, Programmieren von Abwesenheit

Prüfen
Überprüfen der Zustände der Räume im Haus

Intuitive Online- und Sprachregelung

Endanwender können ihre Systeme regeln und maximalen Komfort genießen – indem sie einfach sagen, was sie möchten. Über Amazon Alexa oder Google Assistant können sie die wesentlichen Funktionen wie Solltemperatur, Betriebsart, Ventilatordrehzahl und vieles mehr regeln!

Die wichtigsten Vorteile für Ihre Kunden:

- Zugang zu verschiedenen Funktionen zur Regelung ihres Raumklimas
- Einstellen von Temperatur, Betriebsart, Luftreinigung und Ventilatoren mit dem interaktiven Thermostat
- Erstellen verschiedener Zeitpläne und Betriebsmodi
- Überwachen des Energieverbrauchs

amazon alexa

works with the Google Assistant

Übersicht Multisplit

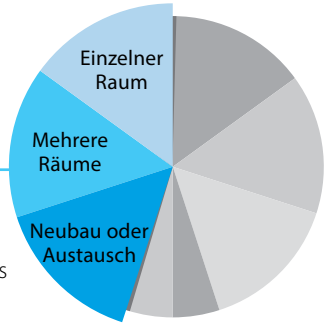

Optimieren des Raumheizens

Bedarf des Kunden
Heizen | Kühlen

Das Haus Ihres Kunden:
- Bis zu 5 zu beheizende bzw. zu kühlende Räume
- Liegt in einer Region mit warmem oder durchschnittlichem Klima
- Beliebige Anzahl von Bewohnern
- Ein- und Mehrfamilienhäuser

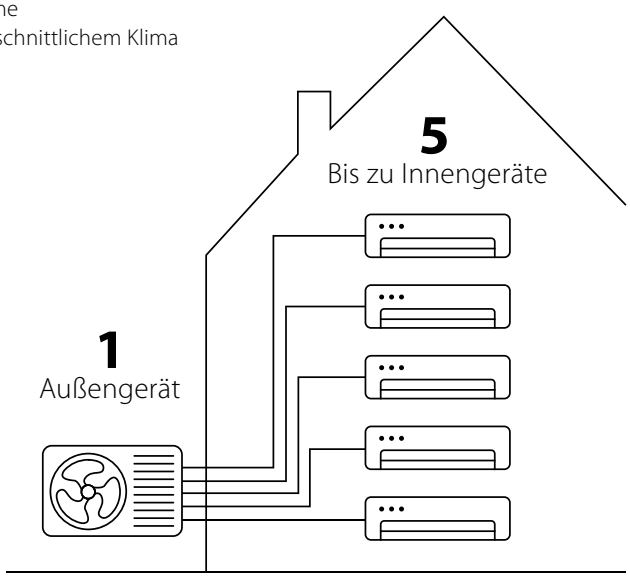

Legende
Kombination aus einem Multisplit-Außengerät und bis zu 5 Innengeräten

1 | Flexibilität

Ein Multisplit-System bietet Ihnen viele Möglichkeiten für die persönliche Gestaltung Ihres Wohnkomforts:

Bis zu 5 Innengeräte an **lediglich einem einzigen** Außengerät

Jedes einzelne Innengerät **individuell regelbar**.

Auswahl aus einer **größeren Vielfalt** von kompatiblen Innengerätetypen aus unseren Split- und Sky Air-Baureihen.

Statten Sie kleinere Räume mit speziellen Innengeräten **kleinerer Leistungsklassen** aus, nur kompatibel mit Multisplit-Systemen.

Möchten Sie später ein weiteres Innengerät installieren? **Entscheiden Sie sich jetzt** einfach für ein Außengerät einer höheren Leistungsklasse, und **schließen Sie das Innengerät einfach irgendwann später an**.

2 | Effizienz

Dank Invertersteuerung arbeiten unsere langlebigen Verdichter sehr effizient. Es wird nur die für die Anzahl der eingeschalteten Innengeräte erforderliche Leistung erbracht. Mit einer Energieeffizienzklasse von bis zu A+++ (*) im Heizbetrieb kann Ihr Kunde die Kosten für Gas drastisch senken und der Gas-Brennwertkessel wird noch für die Warmwasserbereitung genutzt.

(*) Perfera C/FTXM-A in Kombination mit 3MXM52A(9)
Die genauen Kombinationen entnehmen Sie bitte den Multisplit-Spezifikationen auf S. 18 - 19

Schnell den Energieverbrauch senken

Ergänzen Sie einen vorhandenen Gaskessel mit einem Multisplit-System und Photovoltaik-Solarkollektoren, und sparen Sie Energiekosten.

Im Frühjahr und Herbst drehen Sie einfach die Heizkörper oder den Raumthermostat herunter. Die Multisplit-Anlage kann den gesamten Bedarf abdecken.

Im Winter öffnen Sie die Heizkörper, und lassen Sie diese ergänzend zu Ihrer Luft-Luft-Wärmepumpe arbeiten, denn sie dienen bei Bedarf als zweite Wärmequelle.

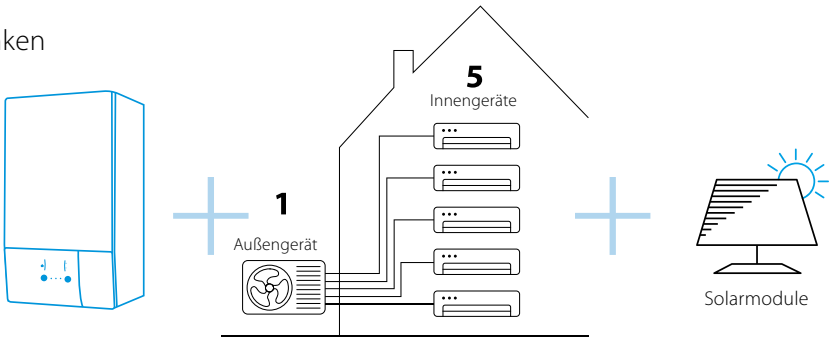

3 | Einfache Installation, Leitungslegung und Verkabelung

Egal an welchem Ort, für jedes Gerät wird das korrekte Montagezubehör benötigt, damit eine solide Befestigung und ein störungsfreier Betrieb gegeben sind. Physische Installation, Verkabelung, Verlegen der Kondensatableitung sowie die Ersteinrichtung eines einzelnen Systems gehen einfach und schnell.

4 | Rundumkomfort durch Heizen UND Kühlen

Die Ergänzung des vorhandenen Gaskessels durch ein Multisplit-System spart Energie und bietet ein hohes Maß an Komfort. Außerdem kann neben dem Heizbedarf auch der Bedarf an Kühlen werden, und das hocheffizient. Bei Bedarf kann das System jedoch mit einer Wärmesperre für den reinen Heizbetrieb gesperrt werden.

5 | Regeln Sie Ihre Geräte, wo immer Sie sind

Alle Innengeräte sind anhand der jeweils mitgelieferten Fernbedienung oder über die Onecta App unabhängig voneinander regelbar.
Mit der Daikin Onecta App können Sie jede Luft-Luft-Wärmepumpe programmieren, bedienen und überwachen – sogar über Sprachsteuerung. Onecta ist kompatibel mit Amazon Alexa und Google Assistant.

6 | Nur wenig Installationsraum, niedriger Schallpegel

Wenig Installationsraum
Das Multisplit-Außengerät ist sehr kompakt und kann sehr verschiedene installiert werden (an der Wand, auf einer Terrasse, im hinteren Teil eines Gartens usw.).

Niedriger Schallpegel
Multisplit-Außengeräte sind standardmäßig sehr leise, mit nur bis zu 46 dB(A), ähnlich wie ein Geschirrspüler. Außerdem senkt der Nachtflüstermodus die Geräuschentwicklung des Außengeräts während der Nacht in Abhängigkeit von Ihrer Programmierung.

Wussten Sie schon, dass für eine Reihe von Außengeräten * eine spezielle Software entwickelt wurde, die jederzeit den Schallpegel senkt, wenn dies gesetzlich vorgeschrieben ist.

* 2MXM40-50A8/9, 3MXM40-52A8

Multisplit-Anwendung

- Saisonale Effizienzwerte bis A+++ bei Kühlen und A++ bei Heizen dank der modernsten Technologie
- An 1 Multi-Außengerät können bis zu 5 Innengeräte angeschlossen werden; alle Inngeräte können einzeln geregelt und in verschiedenen Räumen installiert werden. Auch eine zeitversetzte Installation ist möglich. Innengeräte werden immer in der gleichen Betriebsart, Kühlen oder Heizen, betrieben
- Verschiedene Typen an Innengeräten können angeschlossen werden: z. B. Wandgeräte, Kassettengerät für Eckmontage, Kanalgeräte
- Außengeräte sind mit einem Swingverdichter ausgestattet, bekannt für seinen leisen und energiesparsamen Betrieb

2MXM40A9
2MXM50A8

2MXM68A8
3MXM40-68A8
4MXM68A8
4MXM80A8
5MXM90A8

Außengerät					2MXM40A9	2MXM50A8	2MXM68A8	3MXM40A8	3MXM52A8	3MXM68A8	4MXM68A8	4MXM80A8	5MXM90A8
Kühlleistung	Nom.			kW	4,0	5,0	6,8	4,0	5,2	6,8	6,8	8,0	9,0
Heizleistung	Nom.			kW	4,2	5,6	8,6	4,6	6,8	8,6	8,6	9,6	10,0
Abmessungen	Gerät	Höhe x Breite x Tiefe		mm	552x852x350		734x974x408						
Gewicht	Gerät			kg	36	41	60	57		62	63	67	68
Schallleistungspegel	Kühlen	Nom.		dBA	60		61	59		61			64
	Heizen	Nom.		dBA	62		61	59		61			64
Schalldruckpegel	Kühlen	Nom.		dBA	46	48		46		48			52
	Heizen	Nom.		dBA	48	50	48	47		48	49		52
Betriebsbereich	Kühlen	Umgebung	Min.~Max.	°CTK	-10~46	-10~50							
	Heizen	Umgebung	Min.~Max.	°CFK	-15~24	-20~24							
Anschließbare Innengeräte					2		2	3			4		5
Max. anschließbare Innengeräteleistung				kW	6,0	8,5	10,2	7,0	9,0	11,0		14,5	15,6
Rohrleitungsanschlüsse	Flüssigkeit	AD		mm	2x 6,35 (1/4")			3x 6,35 (1/4")			4x 6,35 (1/4")		5x 6,35 (1/4")
	Gas	AD		mm	2x 9,5 (3/8")	1x 9,5 (3/8") 1x 12,7 (1/2")		1x 9,5 (3/8") 2x 12,7 (1/2")			2x 9,5 (3/8") 2x 12,7 (1/2")	1x 9,5 (3/8") 1x 12,7 (1/2") 2x 15,9 (5/8")	2x 9,5 (3/8") 1x 12,7 (1/2") 2x 15,9 (5/8")
Gesamtleitungslänge		Max.		m	30		50				60	70	75
Leitungslänge	AG-IG	min./max.		m	3/20 (1)		3/25 (1)						
Niveauunerschied	IG-AG	Max.		m	15								
	IG-IG	Max.		m	7,5								
Kaltemittel	Typ / GWP				R-32/675								
Vorfgefüllte Kältemittelmenge				kg	0,88	1,15	2,0	1,8	1,8	2,0	2,0	2,4	2,4
Entspricht Leitungslänge				m	20	20	30	30	30	30	30	30	30
Nachfüllmenge Kältemittel				kg/m	0,02								
Stromversorgung	Phase / Frequenz / Spannung			Hz / V	1~/50/220-240								
Strom – 50 Hz	Max. Amperezahl für Sicherung (MSiA)			A	16		20	16	20			25	

Aktuelle Abmessungszeichnungen entnehmen Sie bitte dem Daikin Partnerportal my.daikin.at

(1) für einen Raum

Partnerportal:

Weitere Einzelheiten und endgültige Informationen erhalten Sie nach dem Scannen oder Anklicken des QR-Codes.

Multisplit Außengerät 5MXM-A8

Multisplit Außengerät 4MXM-A8

Multisplit Außengerät 3MXM-A8

Multisplit Außengerät 2MXM-A8

Multisplit Außengerät 2MXM-A9

MXM-A9/A8 KOMBINATIONSTABELLE MULTISPLIT

Geräte			2MXM40A9	2MXM50A8	2MXM68A8	3MXM40A8	3MXM52A8	3MXM68A8	4MXM68A8	4MXM80A8	5MXM90A8
WANDGERÄT	Stylish	CTXA15D-G/P/L/C/Y	●	●	●	●	●	●	●	●	●
		CTXA15C-W/S/B	●	●	●	●	●	●	●	●	●
		FTXA20D-G/P/L/C/Y	●	●	●	●	●	●	●	●	●
		FTXA20C-W/S/B	●	●	●	●	●	●	●	●	●
		FTXA25D-G/P/L/C/Y	●	●	●	●	●	●	●	●	●
		FTXA25C-W/S/B	●	●	●	●	●	●	●	●	●
		FTXA35D-G/P/L/C/Y	●	●	●	●	●	●	●	●	●
		FTXA35C-W/S/B	●	●	●	●	●	●	●	●	●
		FTXA42D-G/P/L/C/Y		●	●		●	●	●	●	●
		FTXA42C-W/S/B		●	●		●	●	●	●	●
		FTXA50D-G/P/L/C/Y		●	●		●	●	●	●	●
		FTXA50C-W/S/B		●	●		●	●	●	●	●
	Daikin Emura	FTXJ20AW9/S9/B9	●	●	●	●	●	●	●	●	●
		FTXJ25AW9/S9/B9	●	●	●	●	●	●	●	●	●
		FTXJ35AW9/S9/B9	●	●	●	●	●	●	●	●	●
		FTXJ42AW9/S9/B9		●	●		●	●	●	●	●
		FTXJ50AW9/S9/B9		●	●		●	●	●	●	●
	Perfera	CTXM15A	●	●	●	●	●	●	●	●	●
		FTXM20A	●	●	●	●	●	●	●	●	●
		FTXM25A	●	●	●	●	●	●	●	●	●
		FTXM35A	●	●	●	●	●	●	●	●	●
		FTXM42A		●	●		●	●	●	●	●
		FTXM50A		●	●		●	●	●	●	●
		FTXM60A			●			●	●	●	●
		FTXM71A								●	●
	Comfora	FTXP20N9	●	●	●	●	●	●	●	●	●
		FTXP25N9	●	●	●	●	●	●	●	●	●
		FTXP35N9	●	●	●	●	●	●	●	●	●
TRUHENGERÄT	Perfera	CVXM20B	●	●	●	●	●	●	●	●	●
		FVXM25B	●	●	●	●	●	●	●	●	●
		FVXM35B	●	●	●	●	●	●	●	●	●
		FVXM50B		●	●		●	●	●	●	●
KANALGERÄT	mittlerer ESP	FDXM25F9	●	●	●	●	●	●	●	●	●
		FDXM35F9	●	●	●	●	●	●	●	●	●
		FDXM50F9		●	●		●	●	●	●	●
		FDXM60F9			●			●	●	●	●
		FBA35A9			●	●	●	●	●	●	●
		FBA50A9			●		●	●	●	●	●
		FBA60A9			●			●	●	●	●
KASSETTENGERÄT (ohne Verblendungen)	Roundflow	FCAG35B			●	●	●	●	●	●	●
		FCAG50B			●		●	●	●	●	●
		FCAG60B			●			●	●	●	●
	Euroraster	FFA25A9		●	●	●	●	●	●	●	●
		FFA35A9		●	●	●	●	●	●	●	●
		FFA50A9		●	●		●	●	●	●	●
		FFA60A9			●			●	●	●	●
DECKENGERÄT		FHA35A9			●	●	●	●	●	●	●
		FHA50A9			●		●	●	●	●	●
		FHA60A9			●			●	●	●	●
TRUHENGERÄT	ohne Verkleidung	FNA25A9			●	●	●	●	●	●	●
		FNA35A9			●	●	●	●	●	●	●
		FNA50A9			●		●	●	●	●	●
		FNA60A9			●			●	●	●	●

Übersicht Monosplit

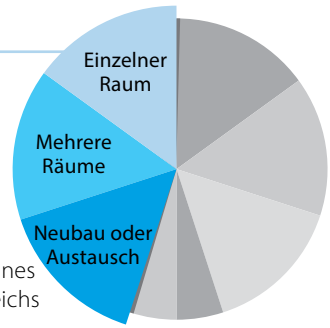

Optimieren eines weiteren Bereichs

Bedarf des Kunden
Heizen | Kühlen

Das Haus Ihres Kunden:
- 1 zusätzlicher Raum zum Heizen oder Kühlen
- Standort in einer beliebigen Region (*)
- Beliebige Anzahl von Bewohnern
- Ein- und Mehrfamilienhäuser

(*) Bei kalten Klimaregionen Produktpalette „Nepura" in Betracht ziehen

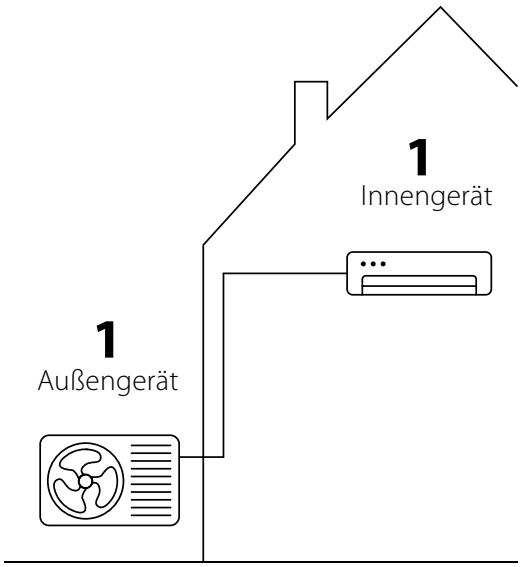

1 | Flexibilität

Ihr Kunde kann das für seine Installation am besten geeignete Innengerät wählen:

- **Wandgerät:** hoch an der Wand installiert, in vielen Größen und Farben erhältlich, von denen einige für ihr innovatives Aussehen und ihre funktionellen Fähigkeiten mehrfach ausgezeichnet wurden
- **Truhengerät:** kann an eine Wand oder auch verdeckt installiert werden und passt dank seiner geringen Höhe auch unter eine Fensterbank

- **Deckeneinbaugerät:** beeinträchtigt nicht die Raumgestaltung. Aufgrund seiner Kompaktheit passt sich dieses Gerät in jede Innenausstattung ein. Lediglich die Luftgitter sichtbar

reddot design award winner 2013

FTXZ-N

reddot award 2018 winner

FTXA-CW in Weiß

FTXA-CS in Silber

iF DESIGN AWARD 2018 | GOOD DESIGN

FTXA-CB in Schwarz

reddot award 2022 winner

FTXJ-AW9 in Weiß

FTXJ-AS9 in Silber

iF DESIGN AWARD 2022 | GOOD DESIGN

FTXJ-AB9 in Schwarz

2 | Effizienz

Eine Monosplit-Installation mit den höchsten Wirkungsgraden auf dem Markt spart Ihnen Energiekosten und bietet das ganze Jahr über Komfort.

Bis zu A+++ im Heizbetrieb

Bis zu A+++ im Kühlbetrieb

3 | Hohe Heizleistung

Unsere Monosplit-Geräte ermöglichen Heizbetrieb bei Außentemperaturen bis zu -20 °C (*)

In Regionen mit noch strengeren Außentemperaturen sorgt die Produktpalette Nepura für ein komfortables Innenraumklima, bei gleichzeitig hervorragenden Energieeffizienzwerten und garantiertem Heizbetrieb selbst **bei Außentemperaturen von bis zu -30 °C und zudem mit zusätzlichen Heizfunktionen.**

(*) Kombinationen FTXJ-A9 / RXJ-A* und FTXM-A / RXM-A

4 | Regeln Sie Ihre Geräte, wo immer Sie sind

Alle Innengeräte sind anhand der jeweils mitgelieferten Fernbedienung oder über die Onecta App unabhängig voneinander regelbar.

Mit der Daikin Onecta App können Sie jede Luft-Luft-Wärmepumpe programmieren, bedienen und überwachen – sogar über Sprachsteuerung. Onecta ist kompatibel mit Amazon Alexa und Google Assistant.

5 | Rundumkomfort durch Heizen UND Kühlen

Ein Split-System spart Energie und bietet ein hohes Maß an Klimakomfort. Außerdem kann neben dem Heizbedarf auch der Bedarf an Kühlen werden, und das hocheffizient. Unsere Innengeräte sind mit intelligenten Sensoren und Luftstromsteuerungen ausgestattet und sorgen so sowohl im Heizbetrieb als auch im Kühlbetrieb für höchsten Komfort.

Intelligenter Wärmesensor

Stylish FTXA und Daikin Emura FTXJ erkennen mithilfe eines intelligenten Wärmesensors die Temperaturverteilung in einem Raum und können so den Luftstrom auf optimale Klimatisierung ausrichten.

3D-Luftstrom

Zirkuliert durch kombinierten Betrieb der vertikalen und der horizontalen Schwenkautomatik warme bzw. kühle Luftstrom bis in alle Ecken, auch in größeren Räumen.

Coanda-Effekt

Durch die spezielle Gestaltung der Lamellen ergeben sich ein stärker gebündelter Luftstrom und daraus wiederum eine günstigere Temperaturverteilung über den gesamten Raum hinweg. (Daikin Emura FTXJ und Stylish FTXA)

Heiz-Boost

Bei aktivierter Funktion „Heiz-Boost" heizt Ihr Wärmepumpensystem Ihr Zuhause nach dem Einschalten blitzschnell auf wohlige Temperaturen. Die Solltemperatur wird im Vergleich zu einer herkömmlichen Luft-Luft-Wärmepumpe in einer um 14 % kürzeren (*) Zeit erreicht (nur Monosplit).

(*) Testbedingung für Heiz-Boost: Gerät Klasse 50, Außentemperatur: 2 °C, Innentemperatur: 10 °C, Einstellung über Fernbedienung: 23 °C

(*) Gilt für Wandgeräte und Truhengeräte Daikin Emura, Stylish und Perfera

Kamin-Logik

Bei Installation in der Nähe eines Wärmeerzeugers (z. B. Kamin oder Ofen) bleibt der Ventilator auch nach Erreichen der Soll-Temperatur weiter in Betrieb und sorgt so für eine gleichmäßige Temperaturverteilung im gesamten Raum (nur für Nepura FTXTJ-AW/B, FTXTM-A und FTXTA-CW/B).

FTXZ-N + RXZ-N

Ururu Sarara

Umfassende Klimatisierung mit Ent- und Befeuchtung, Luftreinigung und Lüftung, mit Spitzeneffizienzwerten für Heizen und Kühlen

- 5 Funktionen in einem Gerät: Befeuchtung, Entfeuchtung, Lüftung, Luftreinigung, Heizung & Kühlung
- Intelligenter Bewegungssensor für 3
- 3D-Luftstrom damit der warme oder kühle Luftstrom bis in alle Ecken zirkuliert
- Optionen und Zubehör Seite 94

Monosplit-Anwendung

(1) Kompatibilitat mit iOS und Android Version vorausgesetzt.

Angaben zur Effizienz		Innengerät / Außengerät		FTXZ25N / RXZ25N	FTXZ35N / RXZ35N	FTXZ50N / RXZ50N
Kühlleistung	Min. / Nom. / Max.		kW	0,6/2,5/3,9	0,6/3,5/5,3	0,6/5,0/5,8
Heizleistung	Min. / Nom. / Max.		kW	0,6/3,6/7,5	0,6/5,0/9,0	0,6/6,3/9,4
Leistungsaufnahme	Kühlen	Nom.	kW	0,41	0,66	1,10
	Heizen	Nom.	kW	0,62	1,00	1,41
Saisonale Effizienz (entsprechend EN14825)	Kühlen	Energieeffizienzklasse				
		Pdesign	kW	2,50	3,50	5,00
		SEER		9,54	9,00	8,60
		Jährlicher Energieverbrauch	kWh	92	136	203
	Heizen (durchschnittl. Klima)	Energieeffizienzklasse				
		Pdesign	kW	3,50	4,50	5,60
		SCOP/A		5,90	5,73	5,50
		Jährlicher Energieverbrauch	kWh	831	1.100	1.427
Nominale Effizienz	EER			6,10	5,30	4,55
	COP			5,80	5,00	4,47
	Jährlicher Energieverbrauch		kWh	205	330	550
	Energieeffizienzklasse	Kühlen / Heizen			A/A	

Technische Daten – Innengerät				FTXZ25N	FTXZ35N	FTXZ50N
Abmessungen	Gerät	Höhe x Breite x Tiefe	mm		295x798x372	
Gewicht	Gerät		kg		15	
Luftfilter	Typ				Selbstreinigender Filter	
Ventilator – Luftvolumenstrom	Kühlen	Hoch/Nom./ Niedrig / Flüsterbetrieb	m^3/h	642/432/318/240	726/504/336/240	900/552/396/276
	Heizen	Hoch/Nom./ Niedrig / Flüsterbetrieb	m^3/h	702/516/402/288	798/552/414/288	864/642/462/354
Schallleistungspegel	Kühlen		dB(A)	54	57	60
	Heizen		dB(A)	56	57	59
Schalldruckpegel	Kühlen	Hoch / Niedrig / Flüsterbetrieb	dB(A)	38/26/19	42/27/19	47/30/23
	Heizen	Hoch / Niedrig / Flüsterbetrieb	dB(A)	39/28/19	42/29/19	44/31/24
Regelungssysteme	Infrarot-Fernbedienung				ARC477A1	
Stromversorgung	Phase / Frequenz / Spannung		Hz / V		1~ / 50 / 220-240	
Rohrleitungsanschlüsse	Flüssigkeit	AD	mm		6,35 (1/4")	
	Gas	AD	mm		9,5 (3/8")	

Technische Daten – Außengerät				RXZ25N	RXZ35N	RXZ50N
Abmessungen	Gerät	Höhe x Breite x Tiefe	mm		693x873x334	
Gewicht	Gerät		kg		50	
Schallleistungspegel	Kühlen		dB(A)	59	61	63
	Heizen		dB(A)	59	61	64
Schalldruckpegel	Kühlen	Hoch	dB(A)	46	48	49
	Heizen	Hoch	dB(A)	46	48	50
Betriebsbereich	Kühlen	Umgebung Min. bis Max.	°C TK		-10~43	
	Heizen	Umgebung Min. bis Max.	°C FK		-20~18	
Kältemittel	Typ / Füllmenge / GWP	Füllmenge: kg / tCO_2-Äq.			R-32/1,34/0,9/675	
Rohrleitungsanschlüsse	Flüssigkeit	AD	mm		6,35 (1/4")	
	Gas	AD	mm		9,5 (3/8")	
	Leitungslänge	AG – IG min./max.	m		1,5/10	
	Niveauunterschied	IG – AG Max.	m		8	
Stromversorgung	Phase / Frequenz / Spannung		Hz / V		1~ / 50 / 220-240	
Strom – 50 Hz	Max. Amperezahl für Sicherung (MSiA)		A		16	

Zubehör für Ururu Sarara Geräte (Regelungszubehör siehe Seite 94 - 95)

Materialname	Beschreibung
	Infrarotfernbedienung als Standard enthalten
BRP069B42	WiFi Controller Schnittstelle
KPMH974B403	2m Verlängerung für Befeuchtungsschlauch
KPMH974B43	10m Ersatz für Befeuchtungsschlauch
	Geruchsfilter (mit Rahmen), 1 Satz (empfohlen alle 3 Jahre)

Weiteres Zubehör - Seite 94
A.E.C. - Jährlicher Energiebedarf
Nominaler EER – Energieeffizienzrate im Kühlen bei 35°CTK Außentemperatur, 27°CTK Innentemperatur, Nennleistung
Nominaler COP – Leistungskoeffizient im Heizen bei 7°CTK Außentemperatur, 20°CTK Innentemperatur, Nennleistung
EER/COP gemäß Eurovent 2012, nur zur Verwendung außerhalb der EU.
MFA wird für Auswahl des Schutzschalters und des FI-Schutzschalters (Fehlerstrom-Schutzschalter) verwendet. Weitere Informationen zu jeder Kombination finden Sie im Datenbuch.

FTXZ-N

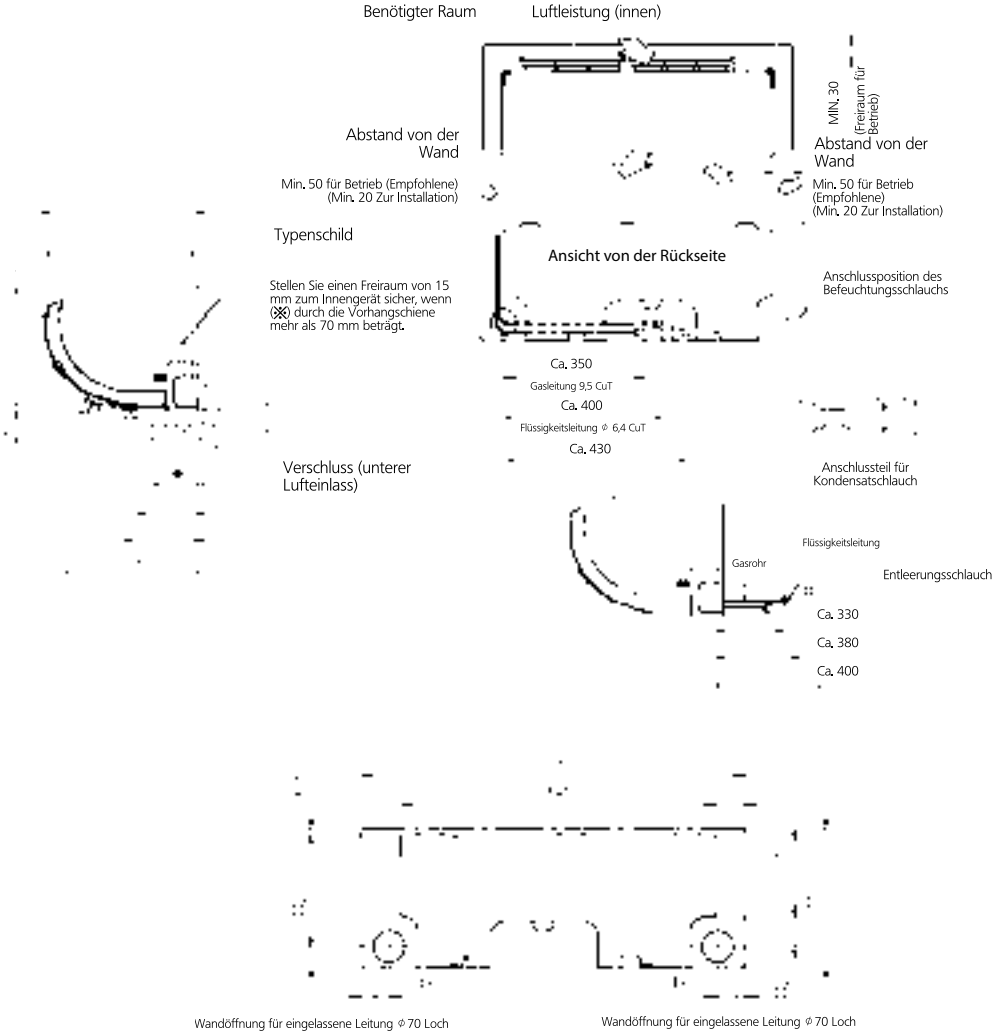

Standardpozition der Mauerlöcher

Partnerportal:

Weitere Einzelheiten und endgültige Informationen erhalten Sie nach dem Scannen oder Anklicken des QR-Codes.

Ururu Sarara
Wandgerät FTXZ-N

Ururu Sarara
Außengerät RXZ-N

Technische Änderung der Zeichnung möglich - aktuelle Daten entnehmen Sie bitte dem Daikin Partnerportal my.daikin.at

FTXJ-AW9/AS9/AB9 + RXJ-A9

DAIKIN emura

reddot winner 2022

Monosplit-Anwendung

Multisplit-Anwendung Seite 19

Design, das für sich selbst spricht

- Intelligenter Wärmesensor und Coanda-Luftstrom bieten perfekte Temperatur- und Luftverteilung
- Schnelles Aufheizen
- Flash Streamer-Technologie für frische und gesunde Luft
- Optionen und Zubehör Seite 94

Multisplit-Anwendungen:

- Kombinationstabelle Multisplit Seite 19
- Richtlinien elektrische Verkabelung Seite 101

Angaben zur Effizienz		Innengerät		FTXJ20A-W9/S9/B9	FTXJ25A-W9/S9/B9	FTXJ35A-W9/S9/B9	FTXJ42A-W9/S9/B9	FTXJ50A-W9/S9/B9
		Außengerät		RXJ20A9	RXJ25A9	RXJ35A9	RXJ42A9	RXJ50A9
Kühlleistung	Min. / Nom. / Max.		kW	1,3/2,0/2,6	1,3/2,5/3,2	1,4/3,4/4,0	1,7/4,2/5,0	1,7/5,0/5,3
Heizleistung	Min. / Nom. / Max.		kW	1,3/2,5/3,5	1,3/2,8/4,7	1,4/4,0/5,2	1,7/5,4/6,0	1,7/5,8/6,5
Leistungsaufnahme	Kühlen	Nom.	kW	0,43	0,56	0,78	1,05	1,36
	Heizen	Nom.	kW	0,50	0,56	0,99	1,31	1,45
Raumkühlen	Energieverbrauchskennzeichnung				A		A	
	Leistung	Pdesign	kW	2	2,5	3,4	4,2	5
	SEER			8,75	8,74	8,73	7,5	7,33
	Jährlicher Energieverbrauch		kWh/a	80	100	136	196	239
Raumheizen (durchschnittliches Klima)	Energieverbrauchskennzeichnung				A		A	
	Leistung	Pdesign	kW	2,4	2,45	2,5	3,8	4
	SCOP			5,15	5,15	5,15	4,6	4,6
	Jährlicher Energieverbrauch		kWh/a	652	666	680	1.156	1.218
Nominale Effizienz	EER			4,7	4,46	4,37	3,99	3,68
	COP			5	5	4,04	4,12	4
	Jährlicher Energieverbrauch		kWh/a	213	280	389	526	679
	Richtlinie zur Energieverbrauchskennzeichnung	Kühlen / Heizen		A/A				

Innengerät					FTXJ20A-W9/S9/B9	FTXJ25A-W9/S9/B9	FTXJ35A-W9/S9/B9	FTXJ42A-W9/S9/B9	FTXJ50A-W9/S9/B9
Abmessungen	Gerät	Höhe x Breite x Tiefe		mm	305x900x212				
Gewicht	Gerät			kg	12				
Luftfilter	Typ				Abnehmbar / Waschbar				
Ventilator	Luftvolumenstrom	Kühlen	Flüsterbetrieb / Niedrig / Mittel / Hoch	m^3/h	276/360/504/660	276/360/516/684	276/360/516/708	276/432/570/780	312/456/624/810
		Heizen	Flüsterbetrieb / Niedrig / Mittel / Hoch	m^3/h	276/384/522/666	276/384/540/678	276/384/540/702	312/462/630/864	342/492/666/900
Schallleistungspegel	Kühlen			dB(A)	57	57	60	60	60
	Heizen			dB(A)	-	-	-	-	-
Schalldruckpegel	Kühlen	Flüsterbetrieb / Niedrig / Hoch		dB(A)	19/25/39*	19/25/40*	19/25/41*	21/29/45*	24/31/46*
	Heizen	Flüsterbetrieb / Niedrig / Hoch		dB(A)	19/25/39*	19/25/40*	19/25/41*	21/29/45*	24/33/46*
Regelungssysteme	Infrarot-Fernbedienung				ARC488A1W/S/K				

* + 2 dB(A) in Multisplit-Kombination

Außengerät					RXJ20A9	RXJ25A9	RXJ35A9	RXJ42A9	RXJ50A9
Abmessungen	Gerät	Höhe x Breite x Tiefe		mm	552x840x350			734x954x408	
Gewicht	Gerät			kg	32			49	
Schallleistungspegel	Kühlen	Nom.		dB(A)	59	59	61	62	62
	Heizen	Nom.		dB(A)	59	59	61	62	62
Schalldruckpegel	Kühlen	Nom.		dB(A)	46	46	49	48	48
	Heizen	Nom.		dB(A)	47	47	49	48	49
Betriebsbereich	Kühlen	Umgebung	Min. bis Max.	°C TK	-10~+50				
	Heizen	Umgebung	Min. bis Max.	°C FK	-20~+24				
Kältemittel	Typ / GWP				R-32 / 675,0				
	Füllmenge			kg/tCO_2-Äq.	0,76/0,52			1,10/0,75	
Rohrleitungsanschlüsse	Flüssigkeit / Gas	AD		mm	6,35/9,50			6,35/12,7	
	Leitungslänge	AG – IG	Max.	m	20			30	
	Zusätzliche Kältemittelfüllmenge			kg/m	0,02 (bei Leitungslängen über 10 m)				
	Höhendifferenz	IG – AG	Max.	m	15			20	
Spannungsversorgung	Phase / Frequenz / Spannung			Hz / V	1~/50 /220-240				
Stromstärke – 50 Hz	Max. Amperezahl für Sicherung (MFA)			A	10			13	

Enthält fluorierte Treibhausgase

Zubehör für Daikin Emura Geräte (Regelungszubehör siehe Seite 94 - 95)

Materialname	Beschreibung
EKRS21	Kabeladapter (erforderlich für S21 Verbindung) (1)
	Infrarotfernbedienung als Standard enthalten
	Austausch-Geruchsfilter mit Titanapatit (ohne Rahmen), 1 Satz (empfohlen alle 3 Jahre)
	Antibakterieller Partikelfilter mit Silber (mit Rahmen), 2 Sätze (empfohlen alle 3 Jahre)

Weiteres Zubehör - Seite 94
(1) Bei Verwendung der S21 Verbindung, muss die WiFi Schnittstelle deaktiviert werden.

FTXJ-AW9/AS9/AB9

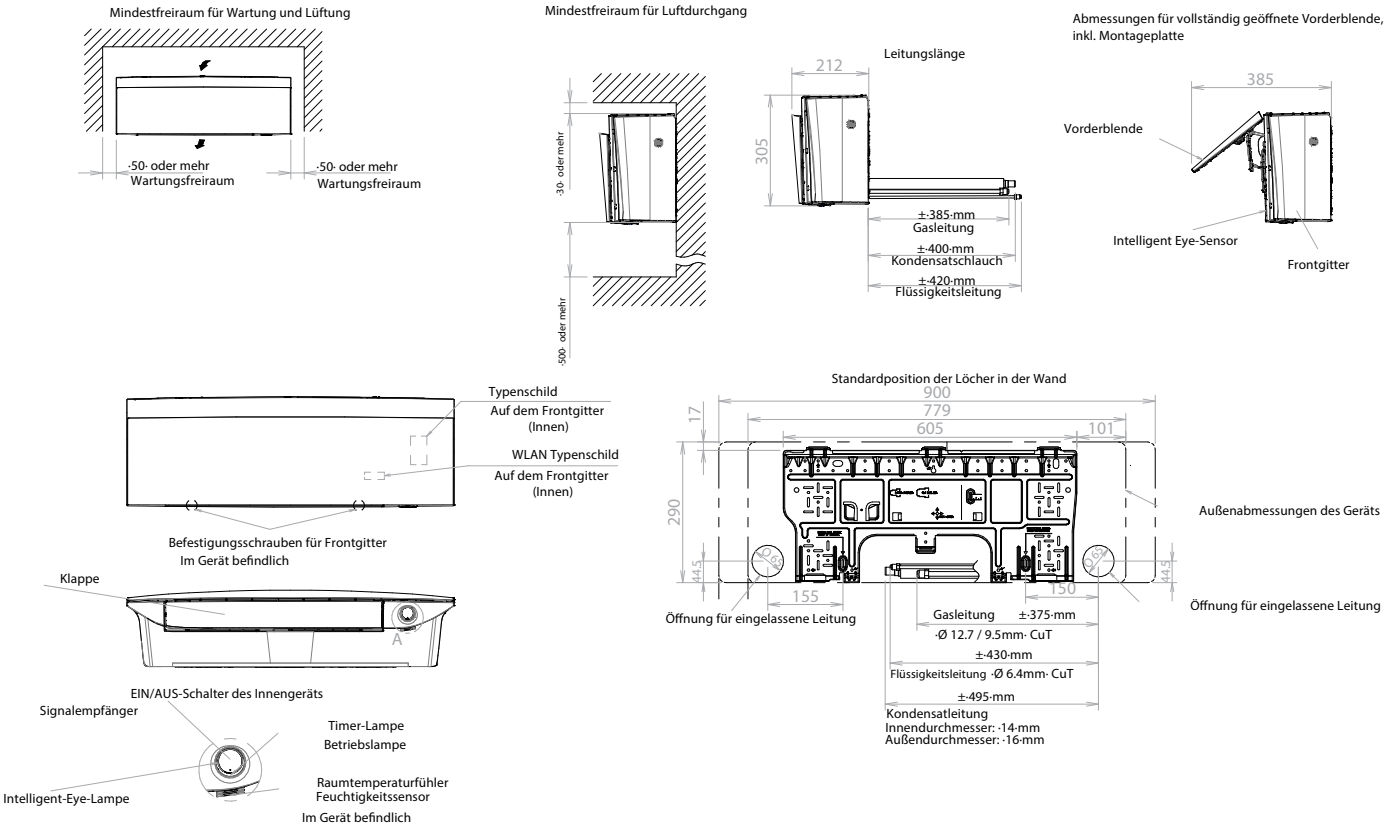

Partnerportal:

Weitere Einzelheiten und endgültige Informationen erhalten Sie nach dem Scannen oder Anklicken des QR-Codes.

Daikin Emura Innengerät FTXJ-AW9	Daikin Emura Innengerät FTXJ-AS9	Daikin Emura Innengerät FTXJ-AB9	Daikin Emura Außengerät RXJ-A9

Technische Änderung der Zeichnung möglich - aktuelle Daten entnehmen Sie bitte dem Daikin Partnerportal my.daikin.at

Setzt neue Maßstäbe beim Design

Empfehlen Sie das optimale Gerätedesign, das zum Einrichtungsstil Ihrer Kunden passt. Dazu stehen insgesamt **8 verschiedene Optionen** zur Auswahl:

- **Zwei Farben für das Gerätegehäuse:** Schwarz und Weiß
- NEU **Vorderblende in fünf neuen Designs:** 5 einzigartige Blendendesigns, mit einer vorgegebenen Gehäusefarbe

Verfügbar ab Frühjahr 2026

Helle Holzoptik

mit **weißem Gehäuse**

FTXA-DP

Dunkle Holzoptik

mit **schwarzem Gehäuse**

FTXA-DY

Dunkelbraune Lederoptik

mit **schwarzem Gehäuse**

FTXA-DL

Graue Stoffoptik

mit **schwarzem Gehäuse**

FTXA-DG

Farbenfrohe Stoffoptik

mit **weißem Gehäuse**

FTXA-DC

Die 5 neuen Designs der Vorderblende sind mit fixen Gehäusefarben erhältlich und nicht abnehmbar.

C/FTXA-DG/P/L/C/Y + RXA-A8/B8

stylish

Elegantes Äußeres, modernste Technologie im Inneren

- Kompaktes und funktionales Design, passend zu jedem Interieur
- Luftreinigung durch Filter mit Titanapatit
- Flash Streamer-Technologie für saubere und gesunde Luft
- Intelligenter Wärmesensor und Coanda-Luftstrom bieten perfekte Temperatur- und Luftverteilung
- Optionen und Zubehör Seite 94

Multisplit-Anwendungen:

- Kombinationstabelle Multisplit Seite 19
- Richtlinien elektrische Verkabelung Seite 101

Monosplit-Anwendung

Multisplit-Anwendung Seite 19

Angaben zur Effizienz		Innengerät		CTXA15DG/P/L/C/Y	FTXA20DG/P/L/C/Y	FTXA25DG/P/L/C/Y	FTXA35DG/P/L/C/Y	FTXA42DG/P/L/C/Y	FTXA50DG/P/L/C/Y
		Außengerät		-	RXA20A8	RXA25A8	RXA35A8	RXA42B8	RXA50B8
Kühlleistung	Min. / Nom. / Max.		kW	Ausschließlich an Multisplit-Außengeräte anschließbar	1,30/2,00/2,60	1,30/2,50/3,20	1,40/3,40/4,00	1,7/4,2/5	1,7/5/5,3
Heizleistung	Min. / Nom. / Max.		kW		1,30/2,50/3,50	1,30/2,80/4,70	1,40/4,00/5,20	1,7/5,4/6	1,7/5,8/6,5
Leistungsaufnahme	Kühlen	Min. / Nom. / Max.	kW		0,27/0,43/0,63	0,27/0,56/0,78	0,31/0,78/1,04	-/1,05 /-	-/1,36 /-
	Heizen	Min. / Nom.	kW		0,25/0,50/0,91	0,25/0,56/1,22	0,26/0,99/1,67	-/1,31 /-	-/1,45 /-
Raumkühlen	Energieeffizienzklasse					A+		A+	
	Leistung	Pdesign	kW		2,00	2,50	3,40	4,2	5
	SEER				8,75	8,74	8,73	7,5	7,33
	Jährlicher Energieverbrauch		kWh/a		80	100	136	196	239
Raumheizen (durchschnittliches Klima)	Energieeffizienzklasse					A+		A+	
	Leistung	Pdesign	kW		2,40	2,45	2,50	3,8	4
	SCOP/a					5,15		4,6	
	Jährlicher Energieverbrauch		kWh/a		652	666	680	1.156	1.218
Nominale Effizienz	EER				4,70	4,46	4,37	3,99	3,68
	COP				5,00		4,04	4,12	4
	Jährlicher Energieverbrauch		kWh		213	280	389	526	679
	Richtlinie zu Energieeffizienzklasse	Kühlen / Heizen					A/A		
Strom – 50 Hz	Max. Amperezahl für Sicherung		A		10	13			

Innengerät					CTXA15DG/P/L/C/Y	FTXA20DG/P/L/C/Y	FTXA25DG/P/L/C/Y	FTXA35DG/P/L/C/Y	FTXA42DG/P/L/C/Y	FTXA50DG/P/L/C/Y
Abmessungen	Gerät	Höhe × Breite × Tiefe		mm	295x798x189	295x798x189				
Gewicht	Gerät			kg	12	11,5				
Luftfilter	Typ				Abnehmbar / Waschbar	Abnehmbar / Waschbar				
Ventilator	Luftvolumenstrom	Kühlen	Flüsterbetrieb / Niedrig / Mittel / Hoch	m^3/h	276/366/480/660	276/366/492/660	276/366/516/690	276/366/516/714	276/432/588/786	312/462/624/810
		Heizen	Flüsterbetrieb / Niedrig / Mittel / Hoch	m^3/h	270/384/522/654	270/384/522/654	270/384/540/654	270/384/540/690	312/462/630/876	342/492/666/906
Schallleistungspegel	Kühlen			dB(A)	57	57		60		
Schalldruckpegel	Kühlen	Flüsterbetrieb / Niedrig / Hoch		dB(A)	21/25/39	19/25/39	19/25/40	19/25/41	21/29/45	24/31/46
	Heizen	Flüsterbetrieb / Niedrig / Hoch		dB(A)	21/25/39	19/25/39	19/25/40	19/25/41	21/29/45	24/33/46

Außengerät						RXA20A8	RXA25A8	RXA35A8	RXA42B8	RXA50B8
Abmessungen	Gerät	Höhe × Breite × Tiefe		mm	Ausschließlich an Multisplit-Außengeräte anschließbar	550x840x350			734x954x401	
Gewicht	Gerät			kg		32			49	
Schallleistungspegel	Kühlen	Nom.		dB(A)		59,0		61,0	62	
	Heizen	Nom.		dB(A)		59,0		61,0	62	
Schalldruckpegel	Kühlen	Nom.		dB(A)		46,0		49,0	48	
	Heizen	Nom.		dB(A)		47,0		49,0	48	
Betriebsbereich	Kühlen	Umgebung	Min. bis Max.	°C TK		-10~46				
	Heizen	Umgebung	Min. bis Max.	°C FK		-15~18				
				°C TK		-15~24				
	Typ / Füllmenge / GWP			kg/tCO_2-Äq.		R-32/675,0 /0,76/0,52			R-32/675/1,1/0,75	
Rohrleitungsanschlüsse	Flüssigkeit	AD		mm		6,35			6,4	
	Gas	AD		mm		9,50			9,5	12,7
	Leitungslänge	AG – IG	Max.	m		20			30	
	Zusätzliche Kältemittel-Füllmenge			kg/m		0,02 (für Leitungslänge über 10 m)				
	Höhendifferenz	IG – AG	Max.	m		15,0			20	
Spannungsversorgung	Phasen / Hz / V			Hz / V		1~/50/220-240				
Strom – 50 Hz	A			A		-			13	

FTXA-CW/CS/CB

stylish

Elegantes Äußeres, Intelligenz im Inneren

GOOD DESIGN · iF DESIGN AWARD 2018 · reddot award 2018 winner

- Kompaktes und funktionales Design, passend zu jedem Interieur
- Luftreinigung durch Filter mit Titanapatit
- Flash Streamer-Technologie für frische und gesunde Luft
- Intelligente Wärmesensor und Coanda-Luftstrom bieten perfekte Temperatur- und Luftverteilung
- Optionen und Zubehör Seite 94

Multisplit-Anwendungen:

- Kombinationstabelle Multisplit Seite 19
- Richtlinien elektrische Verkabelung Seite 101

Monosplit-Anwendung

Multisplit-Anwendung Seite 19

Angaben zur Effizienz		Innengerät		CTXA15C-W/S/B	FTXA20C-W/S/B	FTXA25C-W/S/B	FTXA35C-W/S/B	FTXA42C-W/S/B	FTXA50C-W/S/B
		Außengerät		-	RXA20A8	RXA25A8	RXA35A8	RXA42B8	RXA50B8
Kühlleistung	Min./Nom./Max		kW	Anschließbar ausschließlich an Multisplit-Außengeräte	1,3/2,0/2,6	1,3/2,5/3,2	1,4/3,4/4,0	1,7/4,2/5,0	1,7/5,0/5,3
Heizleistung	Min./Nom./Max		kW		1,3/2,5/3,5	1,3/2,8/4,7	1,4/4,0/5,2	1,7/5,4/6,0	1,7/5,8/6,5
Leistungsaufnahme	Kühlung	Nom.	kW		0,43	0,56	0,78	1,05	1,36
	Heizen	Nom.	kW		0,5	0,56	0,99	1,31	1,45
Saisonale Effizienz (gemäß EN 14825)	Kühlen	Energieeffizienzklasse				A+		A+	
		Pdesign	kW		2,00	2,50	3,40	4,20	5,00
		SEER			8,75	8,74	8,73	7,50	7,33
		Jährlicher Energieverbrauch	kWh		80	100	136	196	239
	Heizen (durchschnittl. Klima)	Energieeffizienzklasse				A+		A+	
		Pdesign	kW		2,40	2,45	2,50	3,80	4,00
		SCOP/A				5,15		4,60	
		Jährlicher Energieverbrauch	kWh		653	666	680	1.150	1.217
Nominale Effizienz	EER				4,70	4,46	4,37	3,99	3,68
	COP				5,00		4,04	4,12	4,00

Innengerät				CTXA15C-W/S/B	FTXA20C-W/S/B	FTXA25C-W/S/B	FTXA35C-W/S/B	FTXA42C-W/S/B	FTXA50C-W/S/B
Abmessungen	Gerät	Höhe x Breite x Tiefe	mm	295x798x189					
Gewicht	Gerät		kg	12					
Luftfilter	Typ			Abnehmbar / Waschbar					
Ventilator – Luftvolumenstrom	Kühlen	Hoch / Nom. / Niedrig / Flüsterbetrieb	m^3/h	660/480/366/276	660/492/366/276	690/516/366/276	714/516/366/276	786/588/432/276	810/624/456/312
	Heizen	Hoch / Nom. / Niedrig / Flüsterbetrieb	m^3/h	654/522/384/270		666/540/384/270	690/540/384/270	876/630/462/312	906/666/492/342
Schallleistungspegel	Kühlen		dB(A)	57			60		
Schalldruckpegel	Kühlen	Hoch / Niedrig / Flüsterbetrieb		39/25/21	39/25/19	40/25/19	41/25/19	45/29/21	46/31/24
	Heizen	Hoch / Niedrig / Flüsterbetrieb		39/25/21	39/25/19	40/25/19	41/25/19	45/29/21	46/33/24
Regelungssysteme	Infrarot-Fernbedienung			ARC466A58					
Stromversorgung	Phase / Frequenz / Spannung		Hz / V	1~/50/220-240					
Rohrleitungsanschlüsse	Flüssigkeit	AD	mm	6,35 (1/4")					
	Gas	AD	mm	9,5 (3/8")				9,5 (3/8")	12,7 (1/2")

Außengerät					RXA20A8	RXA25A8	RXA35A8	RXA42B8	RXA50B8
Abmessungen	Gerät	Höhe x Breite x Tiefe		mm	Anschließbar ausschließlich an Multisplit-Außengeräte	552x840x350		734x954x401	
Gewicht	Gerät			kg		32		50	
Schallleistungspegel	Kühlen / Heizen			dB(A)		59	61	62	
Schalldruckpegel	Kühlen	Nom.		dB(A)		46	49	48	
	Heizen	Nom.		dB(A)		47	49	48	
Betriebsbereich	Kühlen	Umgebung	Min. bis Max.	°C TK		-10 ~ 46			
	Heizen	Umgebung	Min. bis Max.	°C FK		-15 ~ 24			
Kältemittel	Typ / Füllmenge / GWP			kg/tCO_2-Äq.		R-32/0,76/675/0,52		R-32/1,1/675/0,75	
Rohrleitungsanschlüsse	Flüssigkeit	AD		mm		6,35 (1/4")			
	Gas	AD		mm		9,5 (3/8")			12,7 (1/2")
Leitungslänge	AG – IG	min./max.		m		1,5/20		3/30	
	System	Vorbefüllt		m		10			
	Zusätzliche Kältemittelfüllmenge			kg/m		0,02 (bei Leitungslängen über 10 m)			
	Niveauunterschied	IG – AG	Max.	m		15		20	
Stromversorgung	Phase / Frequenz / Spannung			Hz / V		1~/50/220-240			
Strom – 50 Hz	Max. Amperezahl für Sicherung (MSiA)			A		10	13		

(1) Nicht zeitgleich mit der WiFi Controller Schnittstelle einsetzbar. Zusätzlich ist der Kabeladapter EKRS21 notwendig, und die WiFi Schnittstelle muss deaktiviert werden.

Zubehör für Stylish Geräte (Regelungszubehör siehe Seite 94 - 95)

Materialname	Beschreibung
EKRS21	Kabeladapter (erforderlich für S21 Verbindung) (1)
	Infrarotfernbedienung als Standard enthalten
	Austausch-Geruchsfilter mit Titanapatit (ohne Rahmen), 1 Satz (empfohlen alle 3 Jahre)
	Antibakterieller Partikelfilter mit Silber (mit Rahmen), 2 Sätze (empfohlen alle 3 Jahre)

Weiteres Zubehör - Seite 94
(1) Bei Verwendung der S21 Verbindung, muss die WiFi Schnittstelle deaktiviert werden.

C/FTXA-D
C/FTXA-C

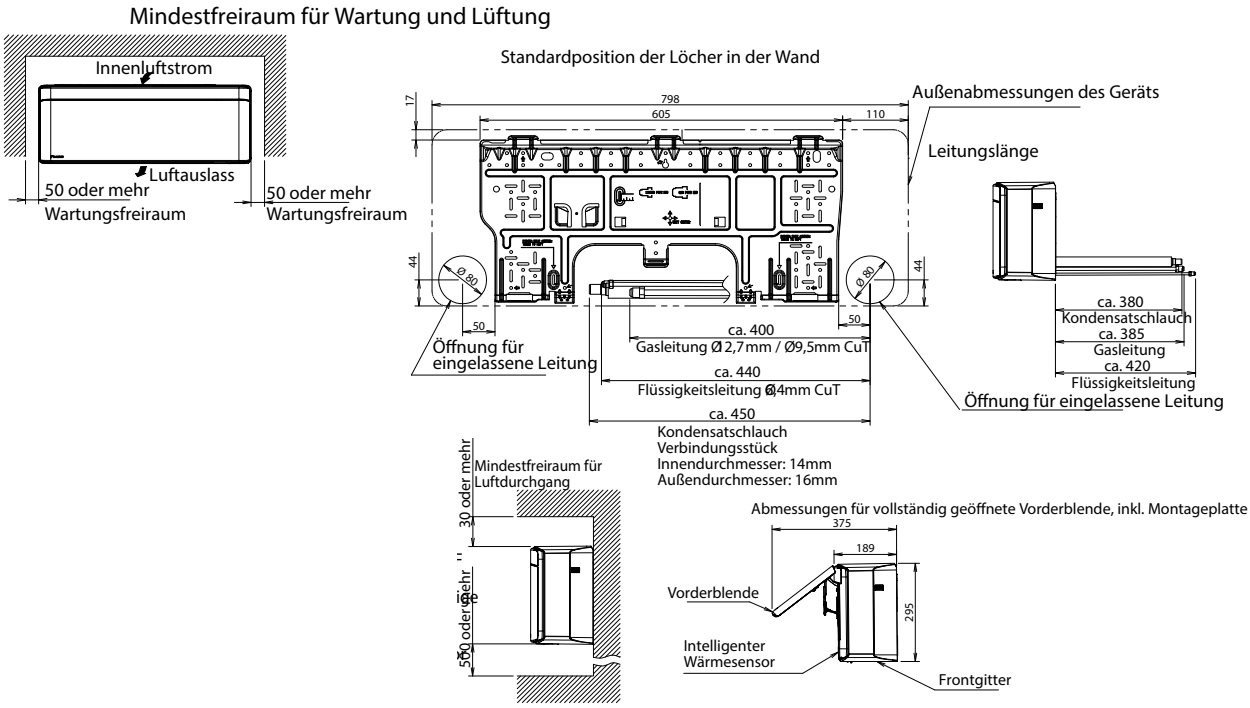

Partnerportal:

Weitere Einzelheiten und endgültige Informationen erhalten Sie nach dem Scannen oder Anklicken des QR-Codes.

Stylish Wandgerät Weiß FTXA-CW

Stylish Wandgerät Silber FTXA-CS

Stylish Wandgerät Mattschwarz FTXA-CB

Außengerät RXA-A8

Außengerät RXA-B8

C/FTXM-A + RXM-A/A9/A8

perfera

Perfera für optimalen Komfort und hohe Energieeffizienz

- Sensor zur Bewegungserkennung in 2 Bereichen: verhindert, dass der Luftstrom direkt auf eine Person gerichtet wird
- Bei aktivierter Funktion „Schnelles Aufheizen“ heizt diese Klimaanlage Ihr Zuhause nach dem Einschalten blitzschnell auf wohlige Temperaturen
- Der Allergen- und Luftreinigungsfilter mit Silber entfernt Allergene wie Pollen aus der Luft und gewährleistet so eine dauerhafte Zuleitung sauberer Luft
- Optionen und Zubehör Seite 94

Multisplit-Anwendungen:

- Kombinationstabelle Multisplit Seite 19
- Richtlinien elektrische Verkabelung Seite 101

Monosplit-Anwendung

Multisplit-Anwendung Seite 19

-20° Technische Kühlung

FTXM20-42A

So gut wie nicht zu hören

Heiz-Boost

Filter mit Silber zur Abscheidung von Allergenen und Luftreinigung

RXM-A/R

ARC466A33

Integriert

Angaben zur Effizienz		Innengerät		CTXM15A	FTXM20A	FTXM25A	FTXM35A	FTXM42A	FTXM50A	FTXM60A	FTXM71A
		Außengerät		-	RXM20A	RXM25A9	RXM35A9	RXM42A	RXM50A8	RXM60A	RXM71A
Kühlleistung	Min. / Nom. / Max.		kW	Nur verfügbar in Multisplit-Anwendung	0,9/2,0/3	0,9/2,5/3,8	0,9/3,5/4,4	1,5/4,2/5,2	1,7/5/5,3	1,7/6,0/7,0	2,3/7,1/8,5
Heizleistung	Min. / Nom. / Max.		kW		0,8/2,5/4,5	0,8/2,8/5	0,8/4,0/5,5	1,5/5,4/6,2	1,7/5,8/6,5	1,7/7,0/8,0	2,3/8,2/10,2
Leistungsaufnahme	Kühlen	Nom.	kW		0,37	0,48	0,76	1,00	1,36	1,77	2,34
	Heizen	Nom.	kW		0,50	0,56	0,88	1,29	1,4	1,94	2,57
Saisonale Effizienz (entsprechend EN14825)	Kühlen	Energieeffizienzklasse				A+			A+		
		Pdesign	kW		2,00	2,50	3,50	4,20	5,00	6,00	7,10
		SEER			9,47		9,25	8,11	7,55	6,9	6,2
		Jährlicher Energieverbrauch	kWh		74	92	132	181	232	304	407
	Heizen (durchschnittl. Klima)	Energieeffizienzklasse				A+		A		A	
		Pdesign	kW		2,30	2,40	2,50	4,00	4,50	4,8	6,20
		SCOP/A			5,20			5,00	4,8	4,30	3,81
		Jährlicher Energieverbrauch	kWh		619	647	673	1.120	1.326	1.562	2.276
Nominale Effizienz	EER				5,35	5,2	4,63	4,20	3,55	3,39	3,03
	COP				5,00		4,55	4,19	4,00	3,61	3,19
	Jährlicher Energieverbrauch		kWh		187	240	378	500	679	885	1.170
	Energieeffizienzklasse	Kühlen / Heizen			A/A						B/D

Technische Daten – Innengerät				CTXM15A	FTXM20A	FTXM25A	FTXM35A	FTXM42A	FTXM50A	FTXM60A	FTXM71A
Abmessungen	Gerät	Höhe x Breite x Tiefe	mm	298x804x252						299x998x292	
Gewicht	Gerät		kg	11,5					14,5		
Luftfilter	Typ			Abnehmbar / Waschbar / Schimmelabweisend							
Ventilator – Luftvolumenstrom	Kühlen	Hoch/Nom./ Niedrig / Flüsterbetrieb	m^3/h	714/534/378/276			792/564/426/276	798/588/432/300	762/624/468/354	1.026/876/720/546	1.056/900/750/606
	Heizen	Hoch/Nom. /Niedrig / Flüsterbetrieb	m^3/h	684/552/414/294			666/564/414/306	840/600/426/318	870/690/516/414	1.062/936/738/672	1.104/972/780/714
Schallleistungspegel	Kühlen		dB(A)	54			58	60			
	Heizen		dB(A)	53				60		59	61
Schalldruckpegel	Kühlen	Hoch / Niedrig / Flüsterbetrieb	dB(A)	41/25/19			45/29/19	45/30/21	46/33/27	46/37/30	47/38/32
	Heizen	Hoch / Niedrig / Flüsterbetrieb	dB(A)	39/26/20		39/27/20	39/28/20	45/29/21	46/34/31	45/36/33	46/37/34
Regelungssysteme	Infrarot-Fernbedienung			ARC466A86							
Stromversorgung	Phase / Frequenz / Spannung		Hz / V	1~ / 50 / 220-240							
Rohrleitungsanschlüsse	Flüssigkeit	AD	mm	6,35 (1/4")							
	Gas	AD	mm	9,5 (3/8")					12,7 (1/2")		15,9 (5/8")

Technische Daten – Außengerät					RXM20A	RXM25A9	RXM35A9	RXM42A	RXM50A8	RXM60A	RXM71A
Abmessungen	Gerät	Höhe x Breite x Tiefe		mm	Nur verfügbar in Multisplit-Anwendung	610x923x367				734x954x401	
Gewicht	Gerät			kg		36		40		49	55
Schallleistungspegel	Kühlen			dB(A)		58		61		63	66
	Heizen			dB(A)		58	60	61	62	63	67
Schalldruckpegel	Kühlen	Nom.		dB(A)		46	47	48			47
	Heizen	Nom.		dB(A)		47	49	49	49		48
Betriebsbereich	Kühlen	Umgebung	Min. bis Max.	°C TK		-10~50 (-15~50 mit Einstellung auf technische Kühlung)(3)					-10~46
	Heizen	Umgebung	Min. bis Max.	°C FK		-20~24					-15~24
Kältemittel	Typ / Füllmenge / GWP		Füllmenge: kg / tCO_2-Äq.			R-32/0,95/675/ 0,65		R-32/0,95/675/ 0,65	R-32/0,95/675/0,65	R-32/1,15/675/0,78	
Rohrleitungsanschlüsse	Flüssigkeit	AD		mm		6,35 (1/4")					
	Gas	AD		mm		9,5 (3/8")			12,7 (1/2")		15,9 (5/8")
	Leitungslänge	AG – IG	min./max.	m		3/20		3/30			
		System	Vorbefüllt	m		10					
	Zusätzliche Kältemittelfüllmenge			kg/m		0,02 (bei Leitungslängen über 10 m)					
	Niveauunterschied	IG – AG	Max.	m		15		20			
Stromversorgung	Phase / Frequenz / Spannung			Hz / V		1~ / 50 / 220-240					
Strom – 50 Hz	Max. Amperezahl für Sicherung (MSiA)			A		10	13			16	20

Zubehör für Perfera Geräte (Regelungszubehör siehe Seite 94 - 95)

Materialname	Beschreibung
EKRS21	Kabeladapter (erforderlich für S21 Verbindung) (1)
	Infrarotfernbedienung als Standard enthalten
	Austausch-Geruchsfilter mit Titanapatit (ohne Rahmen), 1 Satz (empfohlen alle 3 Jahre)
	Antibakterieller Partikelfilter mit Silber (mit Rahmen), 2 Sätze (empfohlen alle 3 Jahre)

Weiteres Zubehör - Seite 94
(1) Bei Verwendung der S21 Verbindung, muss die WiFi Schnittstelle deaktiviert werden.

FTXM20-50A

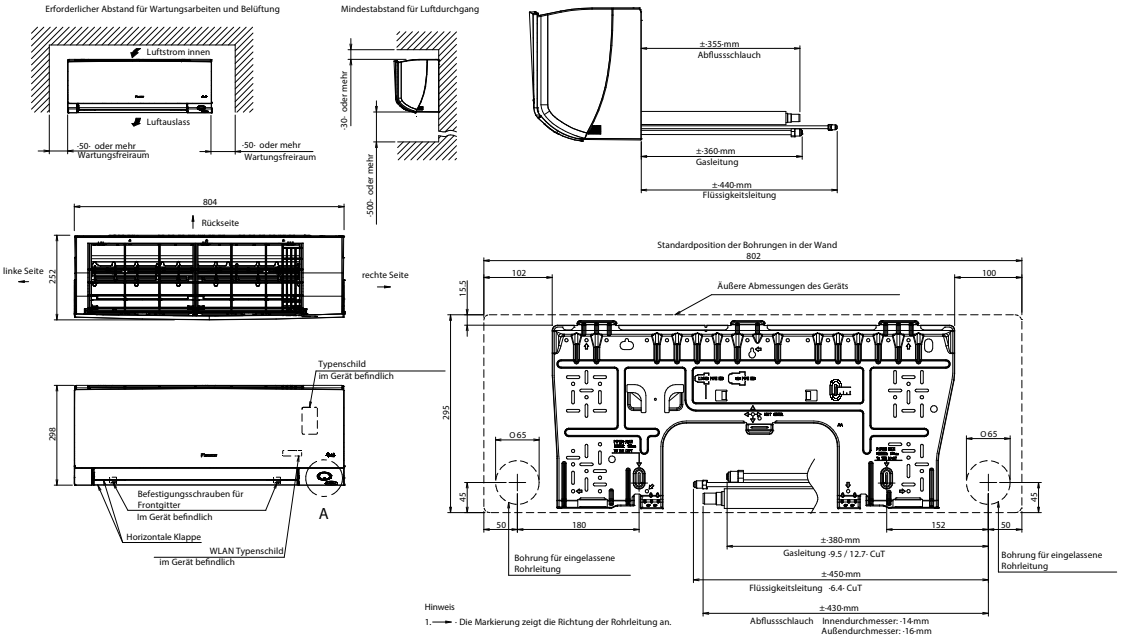

FTXM60-71A

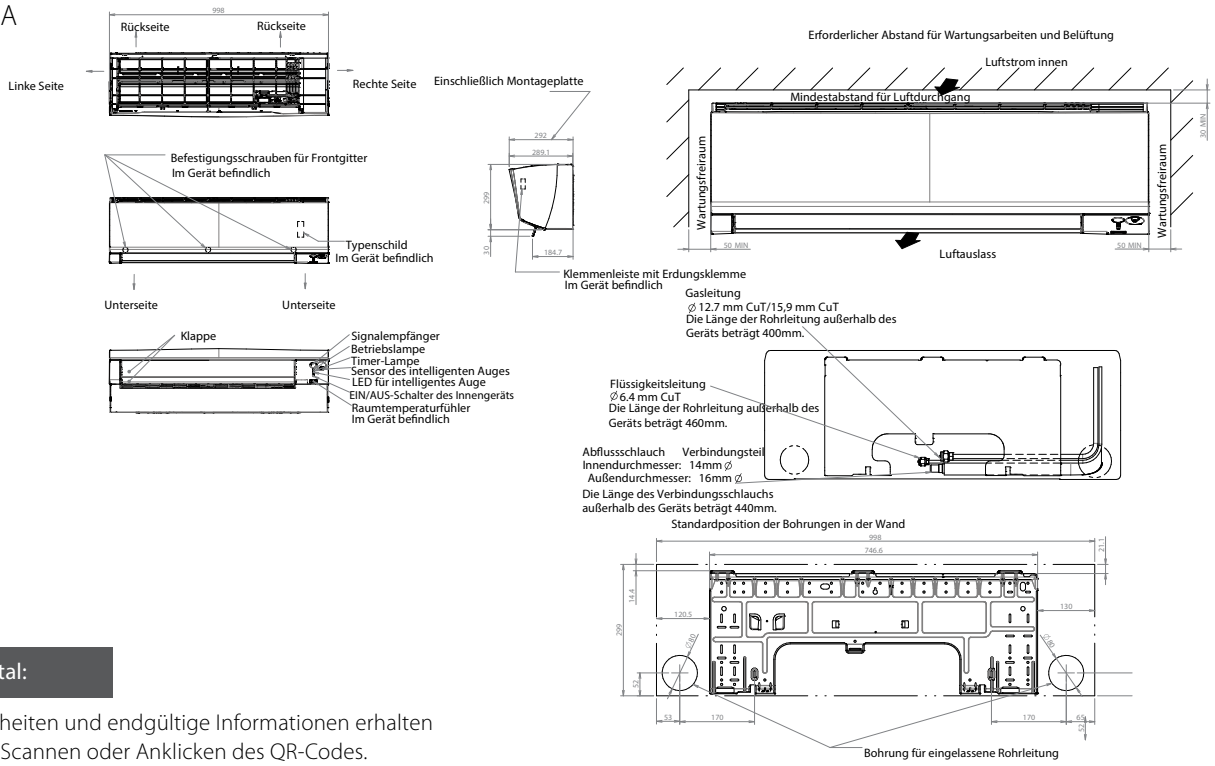

Partnerportal:

Weitere Einzelheiten und endgültige Informationen erhalten Sie nach dem Scannen oder Anklicken des QR-Codes.

Innengerät FTXM-A	Außengerät RXM-A

Technische Änderung der Zeichnung möglich - aktuelle Daten entnehmen Sie bitte dem Daikin Partnerportal my.daikin.at

FTXP-N9/N + RXP-N8/N9

comfora

Diskretes Wandgerät mit hoher Leistung für optimales Wohlfühlklima

- Leistungsklassen 20-35 sind nun auch kompatibel mit 4er und 5er Multisplitaußegeräten
- Entfernen von Allergenen und Reinigen der Luft durch antibakteriellen Partikelfilter mit Silber: erfasst Allergene wie Pollen und Hausstaubmilben
- 3D-Luftstrom kombiniert vertikale und horizontale Schwenkautomatik, damit der warme oder kühle Luftstrom bis in alle Ecken zirkuliert, auch in größeren Räumen
- Optionen und Zubehör Seite 94

Multisplit-Anwendungen:

- Kombinationstabelle Multisplit Seite 19
- Richtlinien elektrische Verkabelung Seite 101

Monosplit-Anwendung

Multisplit-Anwendung Seite 19

* Bei Klassen 20–25–35-50 integriert. Bei Klassen 60–71 serienmäßig mitgeliefert.

Angaben zur Effizienz		Innengerät / Außengerät		FTXP20N9 / RXP20N9	FTXP25N9 / RXP25N9	FTXP35N9 / RXP35N9	FTXP50N9 / RXP50N8	FTXP60N / RXP60N9	FTXP71N / RXP71N9
Kühlleistung	Min./Nom./Max.		kW	1,3/2,00/2,6	1,3/2,50/3,0	1,3/3,50/4,0	1,7/5,0/5,3	1,7/6,0/7,0	2,3/7,1/7,3
Heizleistung	Min./Nom./Max.		kW	1,30/2,50/3,50	1,30/3,00/4,00	1,30/4,00/4,80	1,7/5,6/6,5	1,7/7,0/8,0	2,3/8,2/9,0
Leistungsaufnahme	Kühlen	Nom.	kW	0,53	0,66	1,01	1,39	1,82	2,69
	Heizen	Nom.	kW	0,52	0,69	0,99	1,58	1,93	2,57
Saisonale Effizienz (entsprechend EN14825)	Kühlen	Energieeffizienzklasse		A++					
		Pdesign	kW	2,00	2,50	3,50	5,0	6,0	7,1
		SEER		7,20			7,30	6,82	6,20
		Jährlicher Energieverbrauch	kWh	97	121	170	240	308	401
	Heizen (durchschnittl. Klima)	Energieeffizienzklasse			A+			A+	
		Pdesign	kW	2,20	2,40	2,80	4,60	4,80	6,20
		SCOP/A		4,65	4,61	4,64	4,40	4,10	4,01
		Jährlicher Energieverbrauch	kWh	663	728	845	1.463	1.638	2.166
Nominale Effizienz	EER			3,75		3,26	3,3	3,29	2,64
	COP			4,77	4,36	4,02	3,71	3,63	3,19
	Jährlicher Energieverbrauch		kWh	270	335	540	693	912	1.345
	Energieeffizienzklasse Kühlen / Heizen			A/A	A/A	A/A	A/A	A/A	A/A

Technische Daten – Innengerät				FTXP20N9	FTXP25N9	FTXP35N9	FTXP50N9	FTXP60N	FTXP71N
Abmessungen	Gerät	Höhe x Breite x Tiefe	mm	286x770x225				295x990x263	
Gewicht	Gerät		kg	9,00				13,5	
Luftfilter	Typ			Abnehmbar / Waschbar					
Ventilator – Luftvolumenstrom	Kühlen	Flüsterbetrieb/ Niedrig/Nom. /Hoch	m^3/h	265 / 336 / 450 / 576	264 / 348 / 450 / 594	270 / 378 / 498 / 690	498 / 690 / 840 /978	552 / 708 / 864 /1.008	606 / 708 / 864 /1.008
	Heizen	Flüsterbetrieb/ Niedrig/Nom. /Hoch	m^3/h	300 / 396 / 516 / 636	300 / 396 / 516 / 636	306 / 420 / 540 / 690	624 / 708 / 864 / 1.038	660 / 744 / 918 / 1.074	660 / 744 / 918 / 1.074
Schallleistungspegel	Kühlen		dBA	55		58	59	60	62
	Heizen		dBA	55		58	61	62	
Schalldruckpegel	Kühlen	Hoch / Niedrig / Flüsterbetrieb	dBA	39/25/19	40/26/19	43/27/20	46/34/27	45/36/30	46/37/32
	Heizen	Hoch / Niedrig / Flüsterbetrieb	dBA	39/28/21	40/28/21	40/29/21	44/33/30	44/35/32	45/36/33
Regelungssysteme	Infrarot-Fernbedienung			ARC480A78			ARC480A53		

Technische Daten – Außengerät				RXP20N9	RXP25N9	RXP35N9	RXP50N8	RXP60N9	RXP71N9
Abmessungen	Gerät	Höhe x Breite x Tiefe	mm	556x740x343			610x923x367	734x954x401	
Gewicht	Gerät		kg	24		26	40,0	50,0	
Schallleistungspegel	Kühlen			60		62	61	63	66
	Heizen			61		62		63	65
Schalldruckpegel	Kühlen	Nom.	dBA	46		48		49	52
	Heizen	Nom.	dBA	47		48	49		52
Betriebsbereich	Kühlen	Umgebung Min. bis Max.	°C TK	-10~48					
	Heizen	Umgebung Min. bis Max.	°C FK	-15~24					
Kältemittel	Typ / Füllmenge / GWP			R-32 / 0,55 / 675		R-32 / 0,70/ 675	R-32 / 0,95/ 675	R-32 / 1,15/ 675	
Rohrleitungsanschlüsse	Flüssigkeit	AD	mm	6,35 (1/4")					
	Gas	AD	mm	9,5 (3/8")			12,7 (1/2")		
	Leitungslänge	AG - IG Max.	m	20			30		
	Zusätzliche Kältemittelfüllmenge		kg/m	0,02 (bei Leitungslängen über 10 m)					
	Niveauunterschied	IG – AG Max.	m	12			20		
Stromversorgung	Phase / Frequenz / Spannung		Hz/V	1~/50 /220-240					
Strom – 50 Hz	Max, Amperezahl für Sicherung (MSiA)		A	16			20		

Zubehör für Comfora Geräte (Regelungszubehör siehe Seite 94 - 95)

Materialname	Beschreibung
KRP067A41	Zusatzplatine (erforderlich für S21 Verbindung. Für FTXP-N9 Geräte (1)
BRP069C47 (Für FTXP-N9 Geräte)	WiFi Controller Schnittstelle
BRP069B45 (Für FTXP-N Geräte)	WiFi Controller Schnittstelle
	Infrarotfernbedienung als Standard enthalten
	Austausch-Geruchsfilter mit Titanapatit (ohne Rahmen), 1 Satz (empfohlen alle 3 Jahre)
	Antibakterieller Partikelfilter mit Silber (mit Rahmen), 2 Satze (empfohlen alle 3 Jahre)

Weiteres Zubehör - Seite 94
1) Bei Verwendung der S21 Verbindung, muss die WiFi Schnittstelle deaktiviert werden.

FTXP20-35N9

Die Markierung „→“ gibt die Leitungsrichtung an.

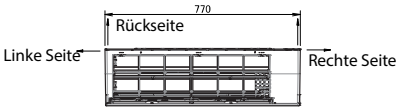

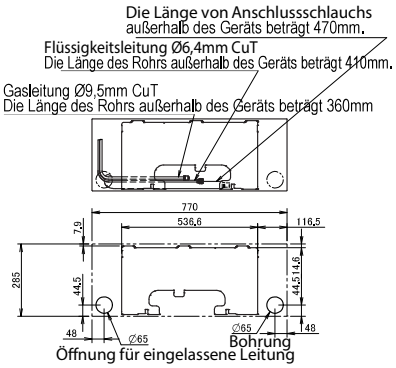

Standardposition der Löcher in der Wand

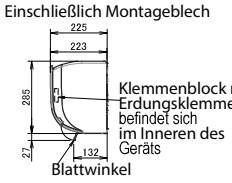

Mindestfreiraum für Wartung und Lüftung

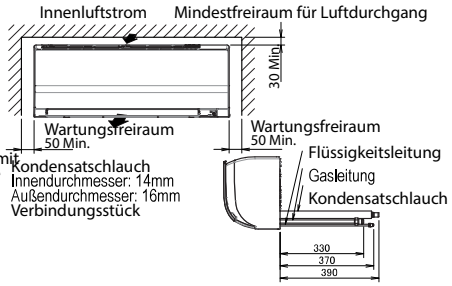

FTXP50N9/FTXP60-71N

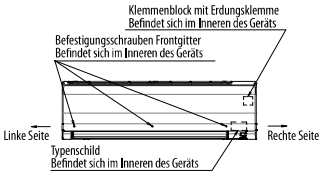

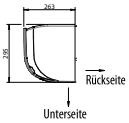

HINWEISE
Die Markierung → gibt die Leitungsrichtung an.

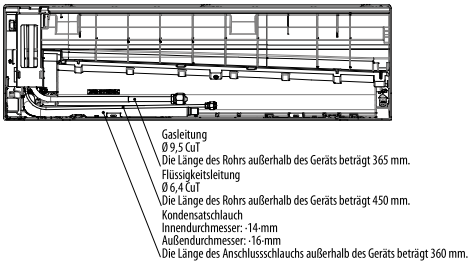

Standardposition der Löcher in der Wand

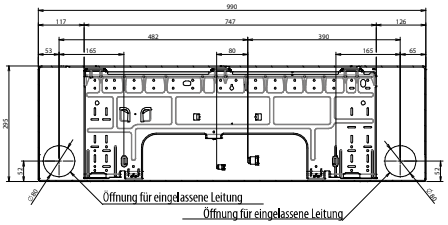

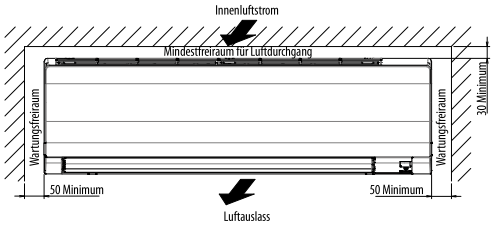

Partnerportal:

Weitere Einzelheiten und endgültige Informationen erhalten Sie nach dem Scannen oder Anklicken des QR-Codes.

Comfora Innengerat FTXP-N9	Comfora Innengerät FTXP-N	Comfora Außengerät RXP-N8	Comfora Außengerät RXP-N9

Technische Änderung der Zeichnung möglich - aktuelle Daten entnehmen Sie bitte dem Daikin Partnerportal my.daikin.at

sensira

Wandgerät mit gutem Preis-Leistungs-Verhältnis

- Saisonale Effizienzwerte bis zu A++ in Kühlen und Heizen
- WiFi Controller Schnittstelle (optional): Regeln Sie Ihr Innengerät mit einer App von einem beliebigen Ort aus über Ihr lokales Netzwerk oder über das Internet; behalten Sie den Energieverbrauch im Auge
- Optionen und Zubehör Seite 94

Monosplit-Anwendung

(1) Kompatibilität mit iOS und Android Version vorausgesetzt
* Bei Klassen 20–50 integriert, bei Klassen 60–71 serienmäßig

Angaben zur Effizienz		Innengerät / Außengerät		FTXF20F / RXF20F	FTXF25F / RXF25F	FTXF35F / RXF35F	FTXF42F / RXF42F	FTXF50F / RXF50F	FTXF60F / RXF60D9	FTXF71F / RXF71D9
Kühlleistung	Min./Nom./Max.		kW	1,3/2,00/2,4	1,3/2,50/2,8	1,3/3,30/3,8	1,4/4,20/4,3	1,3/5,00/5,3	1,70/6,00/7,00	2,30/7,10/7,30
Heizleistung	Min./Nom./Max.		kW	1,30/2,40/3,30	1,30/2,80/3,70	1,30/3,50/4,40	1,40/4,60/5,00	1,43/5,4/6,1	1,70/6,40/8,00	2,30/8,20/9,00
Leistungsaufnahme	Kühlen	Min./Nom./Max.	kW	0,31/0,592/0,72	0,31/0,772/1,05	0,31/1,00/1,40	0,31/1,27/1,50	-/1,53/-	-/1,85/-	-/2,77/-
	Heizen	Min./Nom./Max.	kW	0,25/0,640/0,95	0,25/0,750/1,11	0,25/0,940/1,50	0,25/1,24/1,40	-/1,46/-	-/1,63/-	-/2,21/-
Saisonale Effizienz (entsprechend EN14825)	Kühlen	Energieeffizienzklasse		A++						A+
		Pdesign	kW	2,00	2,50	3,50	4,20	5,00	6,00	7,10
		SEER		6,50				6,21	6,15	5,15
		Jährlicher Energieverbrauch	kWh	108	135	188	226	282	342	483
	Heizen (durchschnittl. Klima)	Energieeffizienzklasse		A+						A+
		Pdesign	kW	2,20	2,40	2,60	3,30	4,60	4,80	6,20
		SCOP/A		4,20			4,30	4,06		3,81
		Jährlicher Energieverbrauch	kWh	733	801	867	1.075	1.585	1.654	2.275
Nominale Effizienz	EER			3,38	3,24	3,3	3,3	3,33	3,25	2,56
	COP			3,75	3,73	3,72	3,71	3,71	3,93	3,15
	Energieeffizienzklasse	Kühlen / Heizen		A/A	A/A	A/A	A/A	A/A	A/A	-

Innengerät				FTXF20F	FTXF25F	FTXF35F	FTXF42F	FTXF50F	FTXF60F	FTXF71F
Abmessungen	Gerät	Höhe x Breite x Tiefe	mm	286x770x225					295x990x263	
Gewicht	Gerät		kg	8,00		8,50	9,00		13,5	
Luftfilter	Typ			Abnehmbar / Waschbar						
Ventilator – Luftvolumenstrom	Kühlen	Flüsterbetrieb/ Niedrig/Nom. /Hoch	m^3/min	258 / 360 / 480 / 588	258 / 360 / 480 / 600	264 / 384 / 480 / 690	294 / 414 / 540 / 756	630 / 714 / 864 / 1.008	642 / 732 / 888 / 1.038	
	Heizen	Flüsterbetrieb/ Niedrig/Nom. /Hoch	m^3/min	318 / 372 / 498 / 624	318 / 372 / 498 / 624	318 / 390 / 516 / 714	312 / 402 / 528 / 768	642 / 732 / 888 / 1.038	678 / 768 / 948 / 1.074	
Schallleistungspegel	Kühlen		dBA	53,0	54,0		59,0	59	60	62
	Heizen		dBA	55,0		56,0	59,0	59	62	
Schalldruckpegel	Kühlen	Hoch / Niedrig / Flüsterbetrieb	dBA	39/25/20	40/26/20	43/27/20	45/30/22	45/34/31	45/36/33	46/37/34
	Heizen	Hoch / Niedrig / Flüsterbetrieb	dBA	39/28/21	40/28/21	40/29/21	44/28/22	44/33/30	44/35/32	45/36/33
Regelungssysteme	Infrarot-Fernbedienung			ARC470A1						
Stromversorgung	Phase / Frequenz / Spannung		Hz / V	1~ / 50 / 220-240						
Rohrleitungsanschlüsse	Flüssigkeit	AD	mm	6,35 (1/4")						
	Gas	AD	mm	9,5 (3/8")				12,7 (1/2")		

Außengerät				RXF20F	RXF25F	RXF35F	RXF42F	RXF50F	RXF60D9	RXF71D9
Abmessungen	Gerät	Höhe x Breite x Tiefe	mm	556x740x343				610x923x367	734x870x373	
Gewicht	Gerät		kg	24,0			28,0	40,0	50,0	
Schallleistungspegel	Kühlen			60		61		61	63	66
Schalldruckpegel	Kühlen	Nominal	dBA	46,0		48,0		48	49	52
	Heizen	Nominal	dBA	47,0		48,0		49		52
Betriebsbereich	Kühlen	Umgebung Min. bis Max.	°C TK	-10 ~48						
	Heizen	Umgebung Min. bis Max.	°C FK	-15 ~18						
Kältemittel	Typ / Füllmenge / GWP		kg/tCO_2-Äq.	R-32/0,420/675		R-32/0,550/675	R-32/0,750/675	R-32/0,80/675	R-32/1,15/675	
Rohrleitungsanschlüsse	Leitungslange	AG – IG Max.	m	20				30		
	Niveauunterschied	IG – AG Max.	m	12				20		
Stromversorgung	Phase / Frequenz / Spannung		Hz/V	1~/50 /220-240						
Strom – 50 Hz	Max. Amperezahl für Sicherung (MSiA)		A	16					20	

Zubehör für Sensira Geräte (Regelungszubehör siehe Seite 94 - 95)

Materialname	Beschreibung
	Infrarotfernbedienung als Standard enthalten

Weiteres Zubehör - Seite 94
1) Bei Verwendung der S21 Verbindung, muss die WiFi Schnittstelle deaktiviert werden.

FTXF20-35F

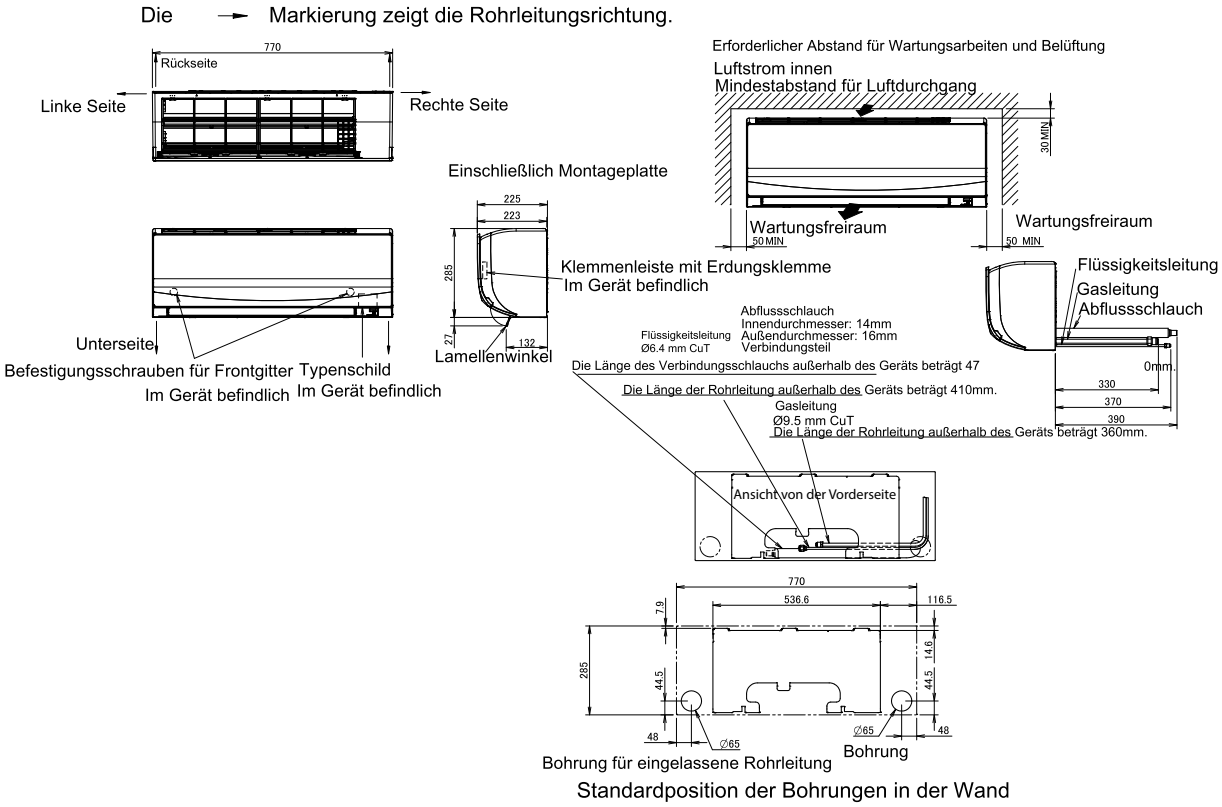

FTXF50-71F

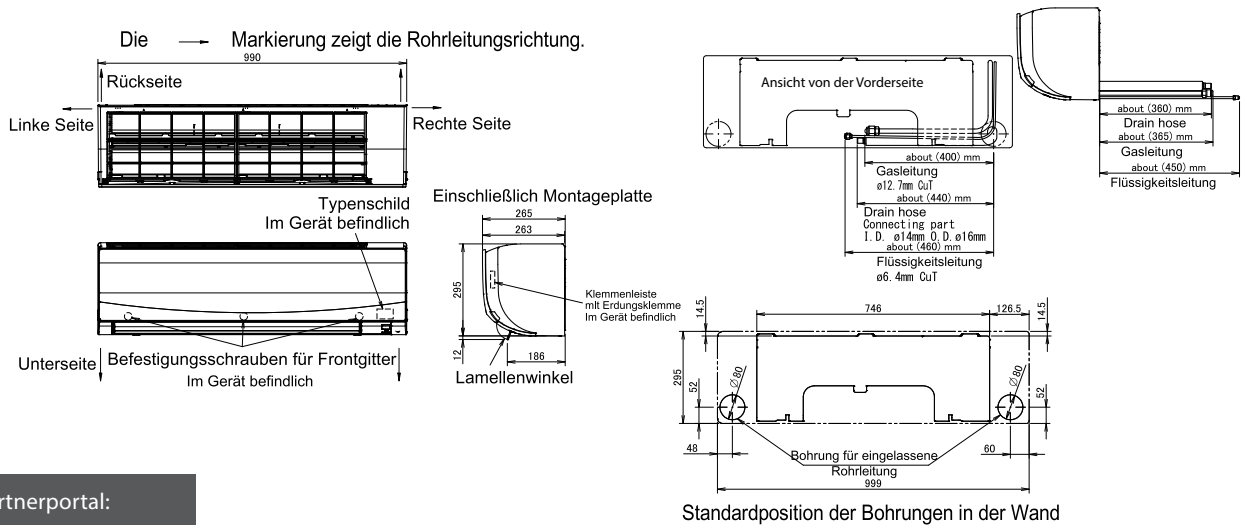

Partnerportal:

Weitere Einzelheiten und endgültige Informationen erhalten Sie nach dem Scannen oder Anklicken des QR-Codes.

Sensira
Wandgerät FTXF-F

Sensira
Außengerät RXF-F

Technische Änderung der Zeichnung möglich - aktuelle Daten entnehmen Sie bitte dem Daikin Partnerportal my.daikin.at

C/FVXM-B + RXM-A8/A9

Perfera Truhengerät

Das Beste aus zwei Welten

- Ansprechendes und modernes Design
- **3 einzigartige Heizfunktionen: Schnelles Aufheizen, Erwärmen des Fußbodens, Heizen Plus**
- Dualer Luftstrom für eine bessere Luftverteilung
- Der Flash-Streamer garantiert eine gute Raumluftqualität
- Optionen und Zubehör Seite 94

Multisplit-Anwendungen:

- Kombinationstabelle Multisplit Seite 19
- Richtlinien elektrische Verkabelung Seite 101

Monosplit-Anwendung

Multisplit-Anwendung Seite 19

(1) Kompatibilität mit iOS und Android Version vorausgesetzt; (3) +2 dB(A) im Flüsterbetrieb für Multisplit-Kombination

Effizienzdaten		**Innengerät**		**CVXM20B**	**FVXM25B**	**FVXM35B**	**FVXM50B**
		Außengerät		**-**	**RXM25A9**	**RXM35A9**	**RXM50A8**
Kühlleistung	Min./Nom./Max.		kW	Ausschließlich an Multisplit-Außengeräte anschließbar	1,30/2,40/3,50	1,40/3,40/4,00	1,40/5,00/5,4
Heizleistung	Min./Nom./Max.		kW		1,30/3,40/4,70	1,40/4,50/5,80	1,40/5,80/6,2
Saisonale Effizienz (gemäß EN 14825)	Kühlen	Energieeffizienzklasse	kW		A+++	A+++	A+++
		Pdesign	kW		2,40	3,40	5,00
		SEER	kW		8,55	8,11	7,2
	Heizen (durchschnittliches Klima)	Energieeffizienzklasse	kW		A+++	A+++	A+++
		Pdesign			2,30	2,80	4,10
		SCOP/A			4,65	4,63	4,31

Innengerät				**CVXM20B**	**FVXM25B**	**FVXM35B**	**FVXM50B**
Abmessungen	Gerät	Höhe x Breite x Tiefe	mm	600x750x238			
Gewicht	Gerät		kg	17			
Luftfilter	Typ			Entnehmbar / waschbar			
Schallleistungspegel	Kühlen/ Heizen		dB(A)	52/52	52/52	53/53	61/62
Schalldruckpegel	Kühlen	Flüsterbetrieb/Niedrig/Nom./Hoch	dB(A)	22(3)/25/32/38	20/25/32/38	20/25/32/39	27/31/38/44
	Heizen	Flüsterbetrieb/Niedrig/Nom./Hoch	dB(A)	21(3)/25/32/38	19/25/32/38	19/25/32/39	29/35/40/46
Rohrleitungsanschlüsse	Flüssigkeit	AD	mm	6,35 (1/4")			
	Gas	AD	mm	9,5 (3/8")			12,7 (1/2")

Außengerät						**RXM25A9**	**RXM35A9**	**RXM50A8**
Abmessungen	Gerät	Höhe x Breite x Tiefe		mm	Ausschließlich an Multisplit-Außengeräte anschließbar	610x923x367		
Gewicht	Gerät			kg		36		40
Schallleistungspegel	Kühlen			dB(A)		58	58	61
	Heizen			dB(A)		58	60	62
Schalldruckpegel	Kühlen	Nom.		dB(A)		46	47	48
	Heizen	Nom.		dB(A)		47	49	49
Betriebsbereich	Kühlen	Umgebung	Min. bis Max.	°C TK		-10~50		
	Heizen	Umgebung	Min. bis Max.	°C FK		-15~24		
Kältemittel	Typ					R-32		
	GWP					675		
	Füllmenge			kg/tCO_2-Äq.		0,95/0,65		0,95/0,65
Rohrleitungsanschlüsse	Flüssigkeit	AD		mm		6,35 (1/4")		
	Gas	AD		mm		9,5 (3/8")		12,7 (1/2")
	Leitungslänge	AG – IG	min./max.	m		3/20		3/30
		System	Unbefüllt	m		10		
	Zusätzliche Kältemittel-Füllmenge			kg/m		0,02 (bei Leitungslängen über 10 m)		
	Höhendifferenz	IG – AG	Max.	m		15		20
Spannungsversorgung	Phase / Frequenz / Spannung			Hz / V		1~/50/220-240		
Stromstärke – 50 Hz	Wert Schutzschalter			A		13		

Zubehör für Perfera Truhengeräte (Regelungszubehör siehe Seite 94 - 95)

Materialname	Beschreibung
EKRS21	Kabeladapter (erforderlich für S21 Verbindung) (1)
	Infrarotfernbedienung als Standard enthalten
	Austausch-Geruchsfilter mit Titanapatit (ohne Rahmen), 1 Satz (empfohlen alle 3 Jahre)

Weiteres Zubehör - Seite 94
(1) Bei Verwendung der S21 Verbindung, muss die WiFi Schnittstelle deaktiviert werden.

FVXM-B
CVXM-B

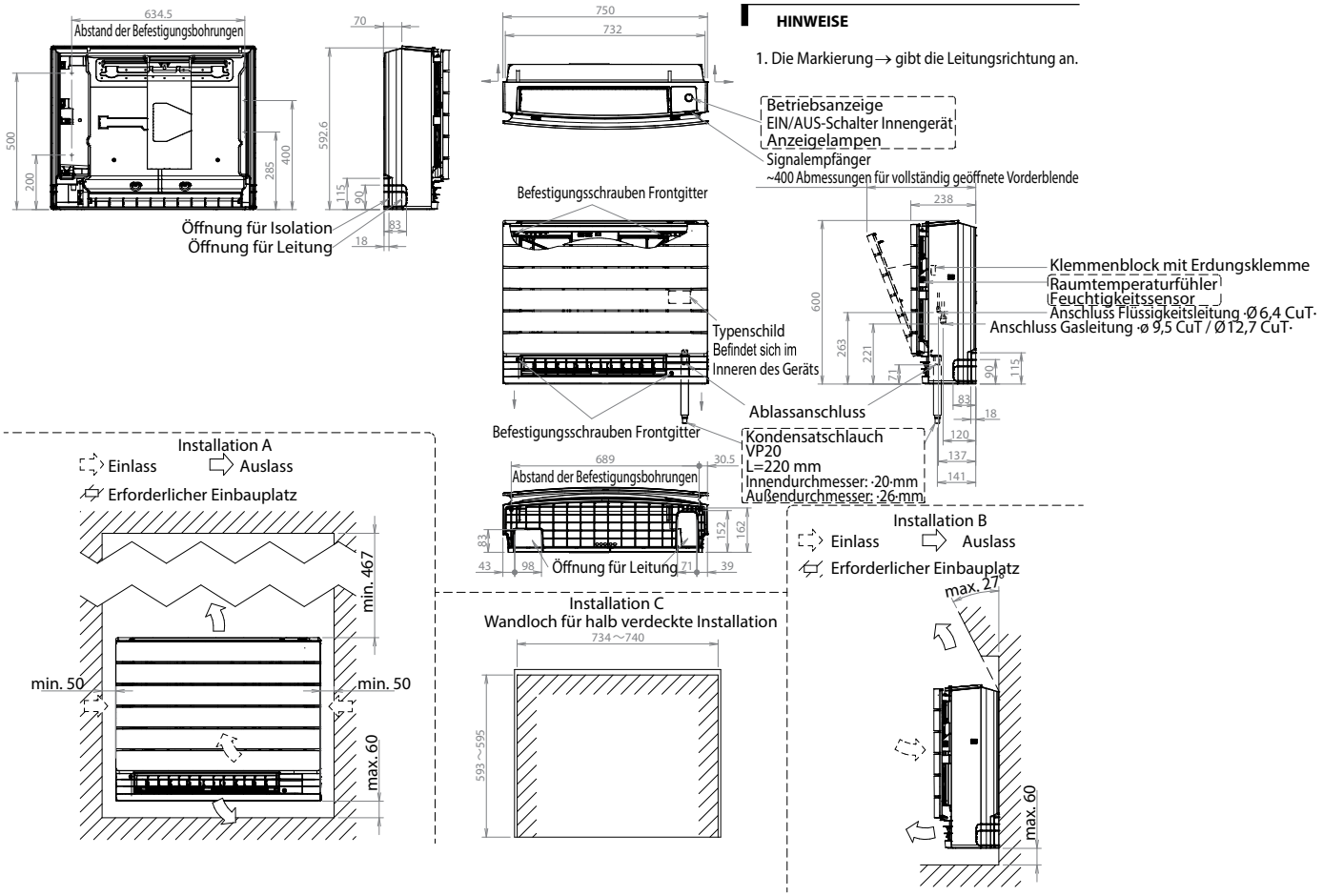

HINWEISE

1. Die Markierung → gibt die Leitungsrichtung an.

Partnerportal:

Weitere Einzelheiten und endgültige Informationen erhalten Sie nach dem Scannen oder Anklicken des QR-Codes.

Perfera
Truhengerät FVXM-A9

Technische Änderung der Zeichnung möglich - aktuelle Daten entnehmen Sie bitte dem Daikin Partnerportal my.daikin.at

Übersicht Sky Air

Umfassende Baureihe Sky Air für R-32 sorgt für hervorragende zukunftssichere Klimatisierung

SkyAir A-series BLUEVOLUTION

Modell	Produkt-name	35	50	60	71	100	125	140	200	250
		3,5 kW	5,0 kW	6,0 kW	6,8 kW	9,5 kW	12,1 kW	13,4 kW	21,5 kW	23,6 kW
SkyAir Alpha-series ▪ Branchenweit führende Technologie für gewerbliche Anwendungen ▪ Spezielle Lösung für Technikraumkühlung ▪ Variable Kältemitteltemperatur (Baureihe RZAG71-100-125-140) ▪ Maximale Rohrleitungslänge bis zu 85 m (50 m für RZAG35-50-60) ▪ Austausch-Technologie ▪ Erweiterter Betriebsbereich bis zu -20 °C sowohl für Heiz- als auch Kühlbetrieb ▪ Monosplit-, Twin-, Triple- und Doppel-Twin-Anwendung (Baureihe RZAG71-100-125-140) R-32 A+	RZAG-B RZAG-NV1/NY1									
SkyAir Advance-series ▪ Technologie und Komfort kombiniert für gewerbliche Anwendungen ▪ Sehr kompakter Aufbau und problemlose Installation der Außengeräte ▪ Maximale Rohrleitungslängen bis zu 50 m (bei RZA-D bis zu 100 m) ▪ Austausch-Technologie ▪ Betriebsbereich bis zu -15 °C sowohl im Kühlbetrieb als auch im Heizbetrieb (RZA-D bis zu -20 °C) ▪ Monosplit-, Twin-, Triple- und Doppel-Twin-Anwendung R-32 A+	RZASG-MV(1)/MY(1)									
	RZA-D									

Umfassende Palette an Innengeräten

(mehr als 45 verschiedene Modelle)

			SkyAir Alpha-series		SkyAir Advance-series	
			RZAG-B	RZAG-NV1/NY1	RZASG-MV/MY	RZA-D
Nachhaltigkeit	Saisonale Effizienz – Energie intelligent genutzt	Saisonale Effizienz vermittelt eine realistischere Vorstellung, wie effizient eine Klimaanlage über die Gesamtheit aus Kühl- und Heizsaison hinweg arbeitet.	A+ (A+++ - D)	A+ (A+++ - D)	A+ (A+++ - D)	–
	Invertertechnologie	Inverter-Verdichter passen kontinuierlich die Verdichterdrehzahl an den tatsächlichen Bedarf an. Niedrigerer Energieverbrauch (bis zu 30 %) und nahezu konstante Temperaturen aufgrund geringerer Anzahl von energieintensiven Start/Stopp-Vorgängen.	●	●	●	●
	Austauschtechnologie	Schneller und hochwertiger Systemaustausch auf kostengünstigste Weise.	●	●	●	●
Komfort	Nachteinstellung	Senkt den Betriebsschallpegel des Außengeräts automatisch.	●	●	●	●
	Automatische Umschaltung Kühlen/Heizen	Automatischer Wechsel zwischen Kühl- oder Heizbetrieb, um die Solltemperatur zu erreichen.	●	●	●	●
Sonstige Funktionen	Variable Kältemitteltemperatur	Die intelligenten Systeme sorgen für niedrigsten Energieverbrauch und bieten zusätzlichen Komfort, sodass sie den Anforderungen der Anwendungen noch besser genügen.		●		
	Twin-, Triple-, Doppel-Twin-Anwendung	2, 3 oder 4 Innengeräte können an ein einziges Außengerät angeschlossen werden, auch wenn es sich dabei um Geräte mit unterschiedlichen Leistungen handelt. Alle Innengeräte werden über eine Fernbedienung im gleichen Modus (Kühlen oder Heizen) betrieben.		●	●	●
	Swingverdichter	Außengeräte sind mit einem Swingverdichter ausgestattet, bekannt für einen leisen und zuverlässigen Betrieb.	●	●	●	●
	Garantierter Betrieb bis zu -20 °C	Daikin Systeme sind für alle Klimabereiche geeignet und halten mit einem Betriebsbereich bis zu -20 °C sogar strengen Winterbedingungen stand.	●	●		●
	Technisches Kühlen	Für hochsensibles Technisches Kühlen: spezielle Einstellungen für Technisches Kühlen und Möglichkeit asymmetrischer Kombinationen sorgen für hohe Betriebssicherheit der Systeme.	●	●		●

Technische Vorteile im Überblick – SkyAir A-series

	SkyAir Alpha-series		SkyAir Advance-series	
	RZAG-B	RZAG-NV1/NY1	RZASG-MV/MY	RZA-D
Gesamte Palette im kompakten Gehäuse mit nur einem einzigen Ventilator	●	●	●	●
Maximale Leitungslänge	50m	85m	50 m	100 m
Schwenkbare Vorderblende		●	●	●
7-Segment-Anzeige		●	●	●
Höhere werkseitige Füllmenge	●	●		
Integrierte Dichtigkeitsprüfung		●		
Kältemitteldurchlauf in Bodenplatte		●		
Speziell für R-32 ausgelegter Swingverdichter	●	●	●	●
Kühlung der Leiterplatte durch Kältemittel		●	●	●
Intelligent Tablet Controller – App für Online Controller	●	●	●	●

FTXM-A/FAA-B

Sky Air Serie Wandgerät

Innengeräteserie für gewerbliche Anwendungen

- Für Räume ohne Zwischendecken oder ohne freien Platz auf dem Boden
- Niedrigerer Energieverbrauch dank des speziell entwickelte DC-Ventilatormotors
- Flexibilität bei der Installation: das Gehäuse weist ein Gewicht von gerade mal 18 kg auf, und die Rohrleitungsanschlüsse können an der Unterseite, der linken Seite oder der rechten Seite des Geräts ausgeführt werden können

Monosplit-Anwendung

Multisplit-Anwendung Seite 19

-20°

Technische Kühlung (in Kombination mit RZAG-N) Seite 74

Abwesenheitsmodus

Vertikale Schwenkautomatik

FAA71B

Auch für R-410A verwend-bar

BRC1H52W7

BRC1KPD51W/K

BRP069A81

FAA-B & FTXM-A Split Kombinationen

	Innengerät	Außengerät	Kühl-leistung	Heiz-leistung	Saisonale Effizienzwerte (laut Norm EN14825)							
					Kühlen				Heizen (Durchschnittsklima)			
					Energie-label	Pdesign	SEER	A.E.C.	Energie-label	Pdesign	SCOP	A.E.C.
			kW	kW		kW		kWh		kW		kWh
Mini Sky Air Alpha Serie Kombinationen (Technische Daten RZAG-B siehe Seite 70)												
	FTXM35A	RZAG35B	3,5	4,0	A++	3,5	7,70	159	A++	2,6	4,60	790
	FTXM50A	RZAG50B	5,0	6,0	A++	5,0	7,41	236	A++	4,5	4,60	1.369
	FTXM60A	RZAG60B	6,0	7,0	A++	6,0	6,90	304	A+	4,6	4,35	1.480
Information: technische Informationen zum Innengerät sind auf Seite 30 zu finden												
Sky Air Alpha Serie Kombinationen (Technische Daten RZAG-N siehe Seite 71)												
1-phasig (230V)	FAA71B ⚠	RZAG71NV1	6,8	7,5	A++	6,8	6,58	362	A+	4,7	4,02	1.637
1-phasig (230V)	FAA100B ⚠	RZAG100NV1	9,5	10,8	A++	9,5	6,42	518	A+	7,8	4,01	2.723
3-phasig (400V)	FAA71B ⚠	RZAG71NY1	6,8	7,5	A++	6,8	7,03	362	A+	4,7	4,02	1.637
3-phasig (400V)	FAA100B ⚠	RZAG100NY1	9,5	10,8	A++	9,5	6,42	518	A+	7,8	4,01	2.723
Sky Air Advance Serie Kombinationen (Technische Daten RZASG-M siehe Seite 72)												
1-phasig (230V)	FAA71B ⚠	RZASG71MV1	6,8	7,5	A++	6,8	6,41	371	A	4,5	3,9	1.615
1-phasig (230V)	FAA100B ⚠	RZASG100MV	9,5	10,8	A+	9,5	5,83	570	A+	6,0	3,85	2.182
3-phasig (400V)	FAA100B ⚠	RZASG100MY	9,5	10,8	A+	9,5	5,83	570	A+	6,0	3,85	2.182

⚠ **Fernbedienung und weiteres Zubehör ist nicht beim Innengerät enthalten und muss separat bestellt werden.**

⚠ **Ein funktionsfähiges Set besteht zumindest aus Außengerät, Innengerät und einer Fernbedienung.**

Innengerät				FAA71B	FAA100B
Abmessungen	Gerät	Höhe x Breite x Tiefe	mm	290x1.050x269	340x1.200x262
Gewicht	Gerät		kg	14	18
Ventilator - Luftvolumenstrom	Kühlen	Hoch/Nom./Niedrig/Flüsterbetrieb	m^3/h	972/804/726/-	1.122/1.266/1.380/-
	Heizen	Hoch/Nom./Niedrig/Flüsterbetrieb	m^3/h	762/852/1.014/-	1.122/1.254/1.380/-
Schallleistungspegel	Kühlen		dBA	61	65
	Heizen		dBA	61	65
Schalldruckpegel	Kühlen	Hoch/Nom./Niedrig/Flusterbetrieb	dBA	45/42/40/-	49/45/41/-
	Heizen	Hoch/Nom./Niedrig/Flusterbetrieb	dBA	45/42/40/-	49/45/41/-
Kältemittel	Typ			R-32 / R-410A	
Rohrleitungsanschlüsse (Flüssig/Gas)			mm	9,52/15,9	
Stromversorgung	Phase / Frequenz / Spannung		Hz / V	1~ / 50 / 220-240	

Zubehör für FAA-B Geräte (Regelungszubehör siehe Seite 96 - 97)

	Materialname	Beschreibung
	BRC7EA631/632	Infrarotfernbedienung (FAA71B/FAA100B)
NEU	**BRC1KPD51W/K**	Madoka Plus Kabelfernbedienung in Weiß/Schwarz
	BRC1H52W7/S7/K7	Madoka Kabelfernbedienung in Weiß/Silber/Schwarz
	BRP069C81	Sky Air WLAN-Adapter für WiFi App-Regelung (nur in Kombination mit Kabelfernbedienung möglich)
	KRP4A51	Zusatzplatine für Betriebs- und Störmeldung

FAA71B

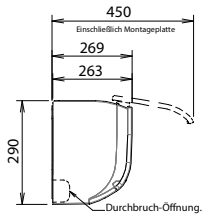

FAA100B

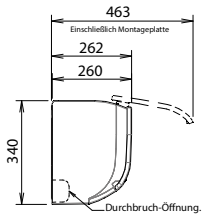

Standardposition der Bohrungen in der Wand

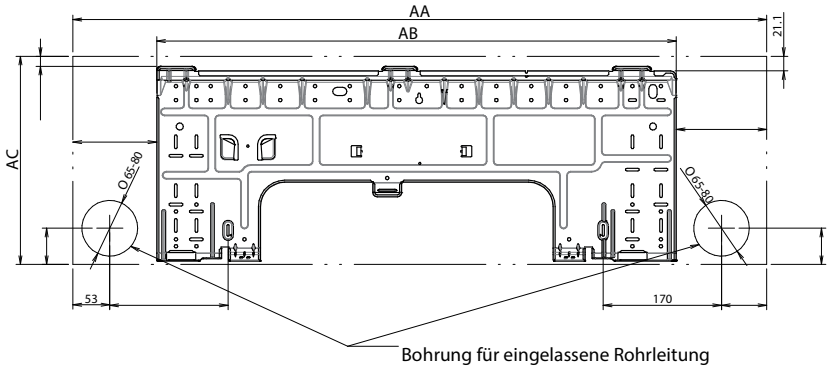

Erforderlicher Abstand für Wartungsarbeiten und Belüftung

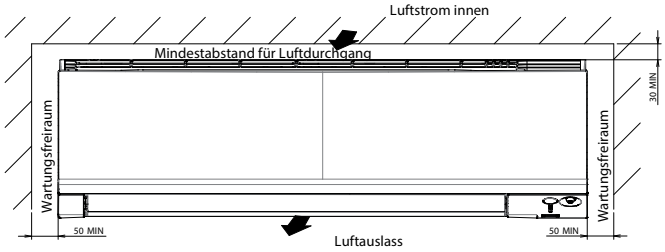

Modell	AA	AB	AC
FAA71B	1.050	894	290
FAA100B	1.200	1.085	340

Weitere Einzelheiten und endgültige Informationen erhalten Sie nach dem Scannen oder Anklicken des QR-Codes.

Es sind nicht alle Abmessungen enthalten. Genauere Informationen sind dem Datenbuch zu entnehmen

FHA-A(9)

Sky Air Serie Deckengerät

Innengeräteserie für gewerbliche Anwendungen

- Ideal für komfortablen Luftstrom in großen Räumen dank des Coanda-Effekts: Austrittswinkel bis zu 100°
- Sogar Räume mit Decken bis zu 3,8 m können ganz einfach ohne Leistungsverluste beheizt oder gekühlt werden!
- 5 auswählbare Ventilatordrehzahlen sorgen für höchsten Komfort

Monosplit-Anwendung

Multisplit-Anwendung Seite 19

-20° Technische Kühlung (in Kombination mit RZAG-N) Seite 74

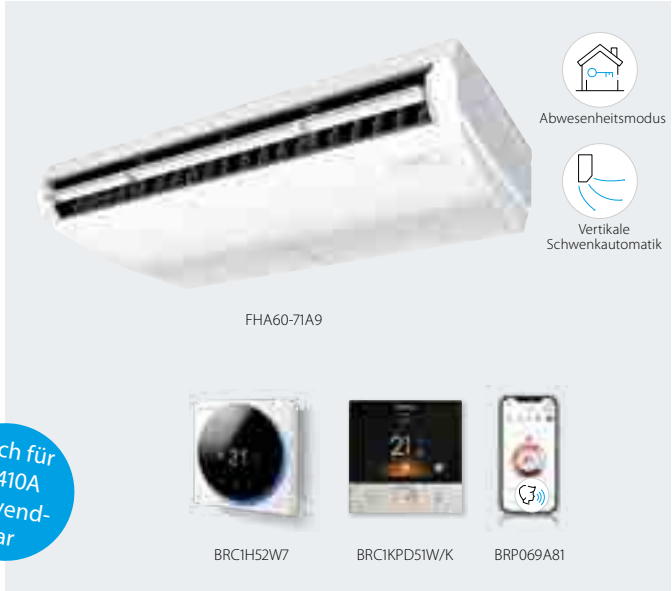

FHA-A(9) Einzelsplit Kombinationen

Innengerät	Außengerät	Kühl-leistung	Heiz-leistung	Saisonale Effizienzwerte (laut Norm EN14825)							
				Kühlen				Heizen (Durchschnittsklima)			
				Energie-label	Pdesign	SEER	A.E.C.	Energie-label	Pdesign	SCOP	A.E.C.
		kW	kW		kW		kWh		kW		kWh
Split Kombinationen (Technische Daten RXM-A(9) siehe Seite 67)											
FHA35A9 ⚠	RXM35A9	3,4	4	A++	3,4	6,24	191	A+	3,1	4,43	979
FHA50A9 ⚠	RXM50A8	5	6	A+	5,0	5,92	295	A	4,35	3,86	1.577
FHA60A9 ⚠	RXM60A	5,7	7,2	A+	5,7	6,08	328	A	4,71	3,87	1.704
Mini Sky Air Alpha Serie Kombinationen (Technische Daten RZAG-B siehe Seite 70) — Sky Air Alpha-series											
FHA35A9 ⚠	RZAG35B	3,5	4,0	A++	3,5	6,4	191	A+	3,1	4,1	1.058
FHA50A9 ⚠	RZAG50B	5,0	5,0	A++	5	6,8	257	A+	4	4,3	1.302
FHA60A9 ⚠	RZAG60B	6,0	6,0	A++	6	6,6	318	A+	4,6	4,2	1.633
Sky Air Alpha Serie Kombinationen (Technische Daten RZAG-N siehe Seite 71) — Sky Air Alpha-series											
1-phasig (230V) FHA71A9 ⚠	RZAG71NV1	6,8	7,5	A++	6,8	7,11	335	A+	4,7	4,32	1.523
FHA100A ⚠	RZAG100NV1	9,5	10,8	A++	9,5	6,42	518	A++	7,8	4,61	2.369
FHA125A ⚠	RZAG125NV1	12,1	13,5	-	12,1	8,22	883	-	9,52	4,09	3.259
FHA140A ⚠	RZAG140NV1	13,4	15,5	-	13,4	6,42	1.252	-	9,52	4,3	3.100
3-phasig (400V) FHA71A9 ⚠	RZAG71NY1	6,8	7,5	A++	6,8	7,51	335	A+	4,7	4,32	1.523
FHA100A ⚠	RZAG100NY1	9,5	10,8	A++	9,5	6,42	518	A++	7,8	4,61	2.369
FHA125A ⚠	RZAG125NY1	12,1	13,5	-	12,1	8,22	883	-	9,52	4,09	3.259
FHA140A ⚠	RZAG140NY1	13,4	15,5	-	13,4	6,42	1.252	-	9,52	4,3	3.100
Sky Air Advance Serie Kombinationen (Technische Daten RZASG-M siehe Seite 72) — Sky Air Advance-series											
1-phasig (230V) FHA71A9 ⚠	RZASG71MV1	6,8	7,5	A+	6,8	5,95	400	A	4,5	3,9	1.616
FHA100A ⚠	RZASG100MV	9,5	10,8	A+	9,5	5,83	570	A	6,0	3,91	2.148
FHA125A ⚠	RZASG125MV	12,1	13,5	-	12,1	5,6	1.297	-	6,0	3,83	2.193
FHA140A ⚠	RZASG140MV	13,4	15,5	-	13,4	5,88	1.368	-	7,8	3,81	2.866
3-phasig (400V) FHA100A ⚠	RZASG100MY	9,5	10,8	A+	9,5	5,83	570	A	6,0	3,91	2.148
FHA125A ⚠	RZASG125MY	12,1	13,5	-	12,1	5,6	1.297	-	6,0	3,83	2.193
FHA140A ⚠	RZASG140MY	13,4	15,5	-	13,4	5,88	1.368	-	7,8	3,81	2.866

⚠ **Fernbedienung und weiteres Zubehör ist nicht beim Innengerät enthalten und muss separat bestellt werden.**
⚠ **Ein funktionsfähiges Set besteht zumindest aus Außengerät, Innengerät und einer Fernbedienung.**

Innengerät				FHA35A9	FHA50A9	FHA60A9	FHA71A9	FHA100A	FHA125A	FHA140A
Abmessungen	Gerät	Höhe x Breite x Tiefe	mm	235x960x690		235x1.270x690		235x1.590x690		
Gewicht	Gerät		kg	24	25	31	32	38		
Luftfilter	Typ			Harznetz mit Schimmelbeständigkeit						
Ventilator - Luftvolumenstrom	Kühlen	Hoch/Niedrig	m^3/h	840/600	900/600	1.170/690	1.230/840	1.680/1.200	1.860/1.380	2.040/1.440
	Heizen	Hoch/Niedrig	m^3/h	840/600	900/600	1.170/690	1.230/840	1.680/1.200	1.860/1.380	2.040/1.440
Schallleistungspegel	Kühlen/Heizen		dBA	53	54		55	60	62	64
Schalldruckpegel	Kühlen/Heizen	Hoch/Niedrig	dBA	36/31	37/32	37/33	38/34	42/34	44/37	46/38
Kältemittel	Typ			R-32 / R-410A						
Rohrleitungsanschlüsse (Flüssig/Gas)			mm	6,4/9,5	6,4/12,7		9,5/15,9			
Stromversorgung	Phase / Frequenz / Spannung		Hz / V	1~ / 50 / 220-240						

Zubehör für FHA-A(9) Geräte (Regelungszubehör siehe Seite 96 - 97)

Materialname	Beschreibung
BRC7GA53-9	Infrarotfernbedienung
NEU **BRC1KPD51W/K**	Madoka Plus Kabelfernbedienung in Weiß/Schwarz
BRC1H52W7/S7/K7	Madoka Kabelfernbedienung in Weiß/Silber/Schwarz
BRP069C81	Sky Air WLAN-Adapter für WiFi App-Regelung (nur in Kombination mit Kabelfernbedienung möglich)
KRP4A52	Zusatzplatine für Betriebs- und Störmeldung

FHA-A9

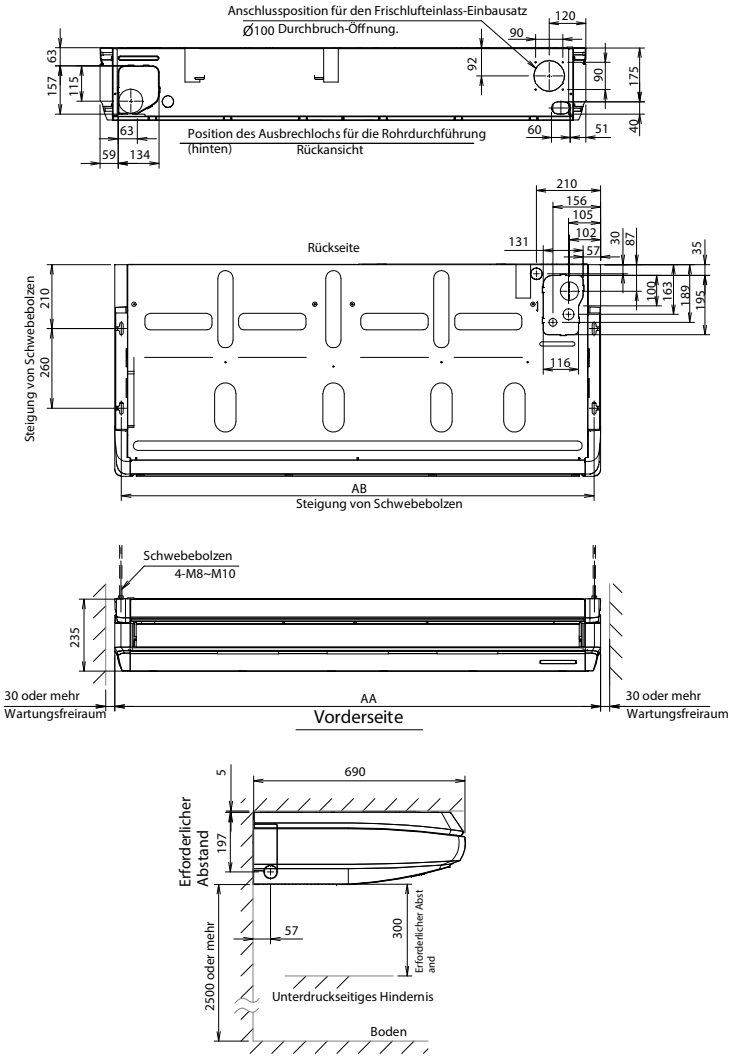

Modell	AA	AB
FHA35-50A9	960	920
FHA60-71A9	1.270	1.230
FHA100-140A	1.590	1.550

Weitere Einzelheiten und endgültige Informationen erhalten Sie nach dem Scannen oder Anklicken des QR-Codes.

Es sind nicht alle Abmessungen enthalten. Genauere Informationen sind dem Datenbuch zu entnehmen

Sky Air 4-Wege-Deckengerät

Innengeräteserie für gewerbliche Anwendungen

- Einfacher Einbau sowohl in Neubauten als auch in Modernisierungsprojekte
- Einzelregelung der Lamellen: Flexibilität zur Anpassung an jede Raumgestaltung ohne Veränderung des Gerätestandortes!
- Über die Fernbedienung sind 5 verschiedene Austrittswinkel zwischen 0° und 60° programmierbar

Monosplit-Anwendung

-20° Technische Kühlung (in Kombination mit RZAG-N) Seite 74

FUA-A / Sky Air Alpha Serie Kombinationen

	Innengerät	Außengerät	Kühl-leistung	Heiz-leistung	Saisonale Effizienzwerte (laut Norm EN14825) Kühlen: Energie-label	Kühlen: Pdesign	Kühlen: SEER	Kühlen: A.E.C.	Heizen (Durchschnittsklima): Energie-label	Heizen: Pdesign	Heizen: SCOP	Heizen: A.E.C.
			kW	kW		kW		kWh		kW		kWh
Sky Air Alpha Serie Kombinationen (Technische Daten RZAG-N siehe Seite 71)												
1-phasig (230V)	FUA71A ⚠	RZAG71NV1	6,8	7,5	A++	6,8	7,02	339	A+	4,7	4,2	1.567
1-phasig (230V)	FUA100A ⚠	RZAG100NV1	9,5	10,8	A++	9,5	6,42	518	A+	7,8	4,5	2.427
1-phasig (230V)	FUA125A ⚠	RZAG125NV1	12,1	13,5	-	12,1	6,39	1.136	-	9,52	4,26	3.129
3-phasig (400V)	FUA71A ⚠	RZAG71NY1	6,8	7,5	A++	6,8	7,02	339	A+	4,7	4,2	1.567
3-phasig (400V)	FUA100A ⚠	RZAG100NY1	9,5	10,8	A++	9,5	6,42	518	A+	7,8	4,5	2.427
3-phasig (400V)	FUA125A ⚠	RZAG125NY1	12,1	13,5	-	12,1	6,39	1.136	-	9,52	4,26	3.129

Sky Air Advanced Serie Kombinationen (Technische Daten RZASG-M siehe Seite 72)

	Innengerät	Außengerät	Kühl-leistung	Heiz-leistung	Saisonale Effizienzwerte (laut Norm EN14825) Kühlen: Energie-label	Kühlen: Pdesign	Kühlen: SEER	Kühlen: A.E.C.	Heizen (Durchschnittsklima): Energie-label	Heizen: Pdesign	Heizen: SCOP	Heizen: A.E.C.
			kW	kW		kW		kWh		kW		kWh
1-phasig (230V)	FUA71A ⚠	RZASG71MV1	6,8	7,5	A++	6,8	6,16	386	A	4,5	3,9	1.615
1-phasig (230V)	FUA100A ⚠	RZASG100MV	9,5	10,8	A+	9,5	5,83	570	A+	6,0	4,01	2.095
1-phasig (230V)	FUA125A ⚠	RZASG125MV	12,1	13,5	-	12,1	5,27	1.378	-	6,0	3,84	2.188
3-phasig (400V)	FUA100A ⚠	RZASG100MY	9,5	10,8	A+	9,5	5,83	570	A+	6,0	4,01	2.095
3-phasig (400V)	FUA125A ⚠	RZASG125MY	12,1	13,5	-	12,1	5,27	1.378	-	6,0	3,84	2.188

⚠ **Fernbedienung und weiteres Zubehör ist nicht beim Innengerät enthalten und muss separat bestellt werden.**
⚠ **Ein funktionsfähiges Set besteht zumindest aus Außengerät, Innengerät und einer Fernbedienung.**

Innengerät				FUA71A	FUA100A	FUA125A
Abmessungen	Gerät	Höhe x Breite x Tiefe	mm	198x950x950		
Gewicht	Gerät		kg	25	26	
Luftfilter	Typ			Harznetz mit Schimmelbeständigkeit		
Ventilator - Luftvolumenstrom	Kühlen	Hoch/Niedrig	m^3/h	1.380/960	1.860/1.200	1.950/1.230
	Heizen	Hoch/Niedrig	m^3/h	1.380/960	1.860/1.200	1.950/1.230
Schallleistungspegel	Kühlen		dBA	59	64	65
	Heizen		dBA	59	64	65
Schalldruckpegel	Kühlen	Hoch/Niedrig	dBA	41/35	46/39	47/40
	Heizen	Hoch/Niedrig	dBA	41/35	46/39	47/40
Kältemittel	Typ			R-32 / R-410A		
Rohrleitungsanschlüsse			mm	9,52/15,9		
Stromversorgung	Phase / Frequenz / Spannung		Hz / V	1~ / 50/60 / 220-240/220		

Zubehör für FUA-A Geräte (Regelungszubehör siehe Seite 96 - 97)

	Materialname	Beschreibung
	BRC7C58	Infrarotfernbedienung - Hinweis: Keine individuelle Klappensteuerung möglich
NEU	**BRC1KPD51W/K**	Madoka Plus Kabelfernbedienung in Weiß/Schwarz
	BRC1H52W7/S7/K7	Madoka Kabelfernbedienung in Weiß/Silber/Schwarz
	BRP069C81	Sky Air WLAN-Adapter für WiFi App-Regelung (nur in Kombination mit Kabelfernbedienung möglich)
	KRP4A53	Zusatzplatine für Betriebs- und Störmeldung

FUA-A

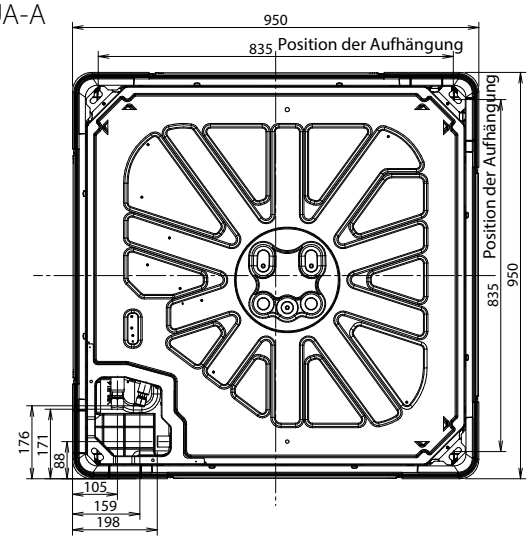

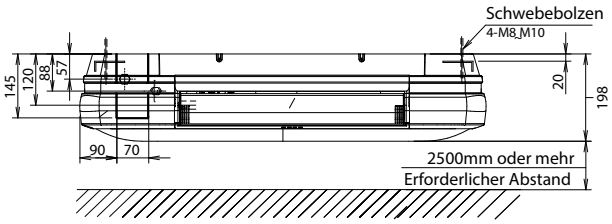

Weitere Einzelheiten und endgültige Informationen erhalten Sie nach dem Scannen oder Anklicken des QR-Codes.

Monosplit-Anwendung

Multisplit-Anwendung Seite 19

Technische Kühlung (in Kombination mit RZAG-N) Seite 74

Sky Air Roundflow Kassettengerat

Innengeräteserie für gewerbliche Anwendungen

- Markführendes Modell mit einzigartiger 360° Luftverteilung und unübertrefflichen Funktionen und Optionen
- Niedrigste Installationshöhe auf dem Markt: 214 mm für Klassen 20 bis 63
- 5 auswählbare Ventilatordrehzahlen sorgen für höchsten Komfort
- Optionaler UV-Streamer-Bausatz reinigt die Luft von Schadstoffen wie Viren, Bakterien, Feinstaub (PM1,0), Geruchsstoffen, Allergenen usw. und sorgt so für ein gesundes und hygienisches Raumklima

FCAG-B

Infrarot- und Bewegungssensor

Abwesenheitsmodus

Selbstreinigender Filter

Zugluftverhinderung

Einzelregelung der Lamellen

Auch für R-410A verwend-bar

BRC1H52W7

BRC1KPD51W/K

BRP069A81

FCAG-B Einzelsplit Kombinationen

Innengerät	Außengerät	Kühl-leistung	Heiz-leistung	Saisonale Effizienzwerte (laut Norm EN14825) Kühlen: Energie-label	Kühlen: Pdesign	Kühlen: SEER	Kühlen: A.E.C.	Heizen (Durchschnittsklima): Energie-label	Heizen: Pdesign	Heizen: SCOP	Heizen: A.E.C.
		kW	kW		kW		kWh		kW		kWh
Split Kombinationen (Technische Daten RXM-A(9) siehe Seite 67)											
FCAG35B ⚠	RXM35A9	3,4	4,2	A++	3,5	6,35	193	A++	3,32	4,9	948
FCAG50B ⚠	RXM50A8	5	6	A++	5,0	6,54	268	A+	4,36	4,3	1.418
FCAG60B ⚠	RXM60A	5,7	7	A+	5,7	6,40	312	A+	4,71	4,2	1.569
Mini Sky Air Alpha Serie Kombinationen (Technische Daten RZAG-B siehe Seite 70)											
FCAG35B ⚠	RZAG35B	3,5	4,0	A++	3,5	7,3	168	A+	3,3	4,3	1.074
FCAG50B ⚠	RZAG50B	5,0	5,0	A++	5	6,8	257	A+	4,3	4,3	1.398
FCAG60B ⚠	RZAG60B	6,0	6,0	A++	6	6,8	318	A+	4,6	4,25	1.515
Sky Air Alpha Serie Kombinationen (Technische Daten RZAG-N siehe Seite 71)											
1-phasig (230V) FCAG71B ⚠	RZAG71NV1	6,8	7,5	A++	6,8	6,86	347	A+	4,7	4,41	1.492
1-phasig (230V) FCAG100B ⚠	RZAG100NV1	9,5	10,8	A++	9,5	7,14	466	A++	7,8	4,61	2.369
1-phasig (230V) FCAG125B ⚠	RZAG125NV1	12,1	13,5	-	12,1	7,8	931	-	9,52	4,34	3.071
1-phasig (230V) FCAG140B ⚠	RZAG140NV1	13,4	15,5	-	13,4	7,17	1.121	-	9,52	4,34	3.071
3-phasig (400V) FCAG71B ⚠	RZAG71NY1	6,8	7,5	A++	6,8	6,86	347	A+	4,7	4,41	1.492
3-phasig (400V) FCAG100B ⚠	RZAG100NY1	9,5	10,8	A++	9,5	7,14	466	A++	7,8	4,61	2.369
3-phasig (400V) FCAG125B ⚠	RZAG125NY1	12,1	13,5	-	12,1	7,8	931	-	9,52	4,34	3.071
3-phasig (400V) FCAG140B ⚠	RZAG140NY1	13,4	15,5	-	13,4	7,17	1.121	-	9,52	4,34	3.071
Sky Air Advance Serie Kombinationen (Technische Daten RZASG-M siehe Seite 72)											
1-phasig (230V) FCAG71B ⚠	RZASG71MV1	6,8	7,5	A++	6,8	6,47	368	A+	4,5	4,0	1.575
1-phasig (230V) FCAG100B ⚠	RZASG100MV	9,5	10,8	A++	9,5	6,55	507	A+	6,0	4,17	2.016
1-phasig (230V) FCAG125B ⚠	RZASG125MV	12,1	13,5	-	12,1	5,76	1.261	-	6,0	4,05	2.074
1-phasig (230V) FCAG140B ⚠	RZASG140MV	13,4	15,5	-	13,4	6,53	1.231	-	7,8	4,31	2.534
3-phasig (400V) FCAG100B ⚠	RZASG100MY	9,5	10,8	A++	9,5	6,55	507	A+	6,0	4,17	2.016
3-phasig (400V) FCAG125B ⚠	RZASG125MY	12,1	13,5	-	12,1	5,76	1.261	-	6,0	4,05	2.074
3-phasig (400V) FCAG140B ⚠	RZASG140MY	13,4	15,5	-	13,4	6,54	1.231	-	7,8	4,31	2.534

⚠ **Fernbedienung und weiteres Zubehör ist nicht beim Innengerät enthalten und muss separat bestellt werden.**

⚠ **Ein funktionsfähiges Set besteht zumindest aus Außengerät, Innengerät, Zierblende und einer Fernbedienung.**

Innengerät				FCAG35B	FCAG50B	FCAG60B	FCAG71B	FCAG100B	FCAG125B	FCAG140B
Abmessungen	Gerät	Höhe x Breite x Tiefe	mm	204x840x840				246x840x840		
Gewicht	Gerät		kg	18	19		21	23		
Zierblende	Model			BYCQ140EW - 65x950x950 BYCQ140EP - 106x950x950 BYCQ140EGF - 148x950x950						
Luftfilter	Type			Harznetz mit Schimmelbeständigkeit						
Ventilator - Luftvolumenstrom	Kühlen	Hoch/Niedrig	m^3/h	774/528	876/564	894/576	906/648	1.362/780	1.632/786	
	Heizen	Hoch/Niedrig	m^3/h	846/564	876/564	894/576	906/648	1.380/792	1.620/780	
Schallleistungspegel	Kühlen		dBA	49		51		54	58	
	Heizen		dBA	49		51		54	58	
Schalldruckpegel	Kühlen	Hoch/Niedrig	dBA	31/27		33/28	35/28	37/29	41/29	
	Heizen	Hoch/Niedrig	dBA	31/27		33/28	33/28	37/29	41/29	
Kältemittel	Type			R-32 / R-410A						
Rohrleitungsanschlüsse (Flüssig/Gas)			mm	6,35/9,52	6,35/12,7		9,52/15,9			
Stromversorgung	Phase / Frequenz / Spannung		Hz / V	1~ / 50 / 220-240						

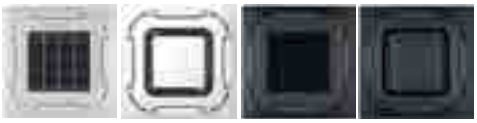

BYCQ140E Standard Zierblende | BYCQ140EP Design Zierblende weiß | BYCQ140EB Standard Zierblende schwarz | BYCQ140EPB Design Zierblende Schwarz

Zierblenden für FCAG-B Geräte

Materialname	Beschreibung
BYCQ140E	Standard Zierblende Weiß (RAL9010 mit grauen Lamellen)
BYCQ140EW	Standard Zierblende Reinweiß (RAL9010)
BYCQ140EB	Standard Zierblende Schwarz (RAL 9005)
BYCQ140EGF	Selbstreinigende Zierblende Weiß mit feinmaschigen Filter; nur mit BRC1H*
BYCQ140EGFB	Selbstreinigende Zierblende Schwarz (RAL9005) mit feinmaschigen Filter; nur mit BRC1H*
BYCQ140EP	Design Zierblende Weiß (RAL9010)
BYCQ140EPB	Design Zierblende Schwarz (RAL9005)

Zubehör für FCAG-B Geräte (Regelungszubehör siehe Seite 96 - 97)

Materialname	Beschreibung
BRC7FA532F	Infrarotfernbedienung für Standard Zierblende BYCQ140E, BYCQ140EW– Hinweis: Nicht kompatibel mit Anwesenheits- & Bodensensor, keine individuelle Steuerung der Schwingklappen möglich
BRC7FA532FB	Infrarotfernbedienung für schwarze Zierblende BYCQ140EB – Hinweis: Nicht kompatibel mit Anwesenheits- & Bodensensor, keine individuelle Steuerung der Schwingklappen möglich
BRC7FB532F	Infrarotfernbedienung für weiße Design Blende BYCQ140EP – Hinweis: Nicht kompatibel mit Anwesenheits- & Bodensensor, keine individuelle Steuerung der Schwingklappen möglich
BRC7FB532FB	Infrarotfernbedienung für schwarze Design Blende BYCQ140EPB – Hinweis: Nicht kompatibel mit Anwesenheits- & Bodensensor, keine individuelle Steuerung der Schwingklappen möglich
NEU **BRC1KPD51W/K**	Madoka Plus Kabelfernbedienung in Weiß/Schwarz
BRC1H52W7/S7/K7	Madoka Premium Kabelfernbedienung in weiß/silber/schwarz - ersetzt BRC1E53A
BRYQ140B	Anwesenheits & Bodensensor für Zierblenden BYCQ140E, BYCQ140EGF, BYCQ140EW
BRYQ140BB	Anwesenheits & Bodensensor für Zierblenden BYCQ140EB, BYCQ140EGFB
BRYQ140C	Anwesenheits & Bodensensor für Zierblenden BYCQ140EP
BRYQ140CB	Anwesenheits & Bodensensor für Zierblenden BYCQ140EPB
KRP4A53	Zusatzplatine für Betriebs- und Störmeldung
BRP069C82	Sky Air WLAN-Adapter für WiFi App-Regelung (nur in Kombination mit Infrarot- oder Kabelfernbedienung moglich) (1)
EWHAR1	Kabelverlängerung, wird benötigt beim Einsatz von WLAN-Adapter bei selbstreinigender Zierblende
BAEF125AWB	UV-Streamer-Kit
1x KDDP55C160-1 **1x KDDP55D160-2**	Frischluftkit für max 20% Frischluftanteil (bestehend aus 2 Teilen) (2)
KDBHQ55B140	Abdichtsatz für Ausblaslamellen

(1) nicht moglich mit BRC1D52; (2) nicht möglich mit BYCQ140EGF und BYCQ140EGFB

FCAG-B

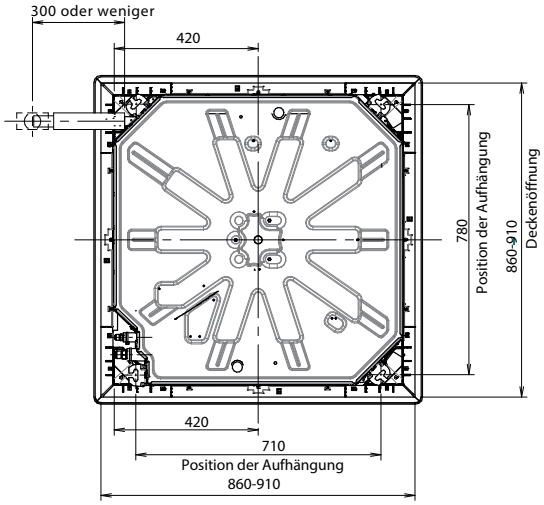

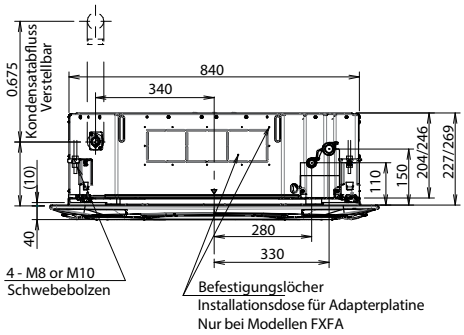

Hinweis: Einbauhöhe ist abhängig von der genutzten Zierblende und ähnlichen Zubehör.
Es sind nicht alle Abmessungen enthalten. Genauere Informationen sind dem Datenbuch zu entnehmen

Weitere Einzelheiten und endgültige Informationen erhalten
Sie nach dem Scannen oder Anklicken des QR-Codes.

Sky Air Fully Flat Kassettengerät

Innengeräteserie für gewerbliche Anwendungen

- Fügt sich nahtlos in Euroraster 600x600 mm Deckenöffnungen ein – keine Überlappung mit Deckenmodulen
- Zwei optionale intelligente Sensoren erhöhen Energieeffizienz und Komfort
- Optionaler Frischluftanschluss

Monosplit-Anwendung

Multisplit-Anwendung Seite 19

-20°

Technische Kühlung (in Kombination mit RZAG-N) Seite 74

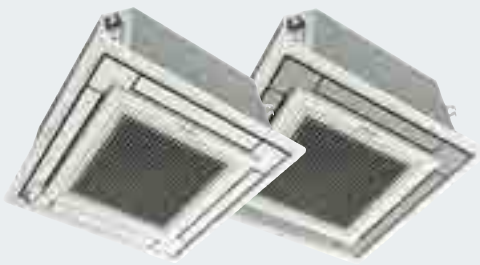

FFA-A9

Infrarot- und Bewegungssensor

Abwesenheitsmodus

Zugluftverhinderung

Einzelregelung der Lamellen

Auch für R-410A verwend-bar

BRC1H52W7

BRC1KPD51W/K

BRP069A81

FFA-A9 / RXM-R Einzelsplit Kombinationen (Technische Daten RXM-A(9) siehe Seite 67)

Innengerät	Außengerät	Kühl-leistung	Heiz-leistung	Saisonale Effizienzwerte (laut Norm EN14825)							
				Kühlen				Heizen (Durchschnittsklima)			
				Energie-label	Pdesign	SEER	A.E.C.	Energie-label	Pdesign	SCOP	A.E.C.
		kW	kW		kW		kWh		kW		kWh
Split Kombinationen (Technische Daten RXM-A(9) siehe Seite 67)											
FFA25A9 ⚠	RXM25A9	2,5	3,2	A++	2,5	6,17	142	A+	2,31	4,24	762
FFA35A9 ⚠	RXM35A9	3,4	4,2	A++	3,4	6,38	186	A+	3,1	4,1	1.058
FFA50A9 ⚠	RXM50A8	5	5,8	A+	5,0	5,98	293	A	3,84	3,92	1.378
FFA60A9 ⚠	RXM60A	5,7	7	A+	5,7	5,76	347	A+	4,04	4,04	1.372

Mini Sky Air Alpha Serie Kombinationen (Technische Daten RZAG-B siehe Seite 70)

SkyAir Alpha-series

FFA35A9 ⚠	RZAG35B	3,5	4,0	A++	3,5	6,4	191	A+	4,2	3,8	1.546
FFA50A9 ⚠	RZAG50B	5,0	5,0	A++	5	6,3	278	A+	4,3	4,01	1.501
FFA60A9 ⚠	RZAG60B	6,0	6,0	A++	6	5,8	362	A+	4,5	4,04	1.558

⚠ **Fernbedienung und weiteres Zubehör ist nicht beim Innengerät enthalten und muss separat bestellt werden.**

⚠ **Ein funktionsfähiges Set besteht zumindest aus Außengerät, Innengerät, Zierblende und einer Fernbedienung.**

Innengerät				FFA25A9	FFA35A9	FFA50A9	FFA60A9
Abmessungen	Gerät	Höhe x Breite x Tiefe	mm	260x575x575			
Gewicht	Gerät		kg	16		17,5	
Zierblende	Model			BYFQ60CW/CS - 46x620x620 / BYFQ60B3 - 55x700x700			
	Abmessungen	Höhe x Breite x Tiefe	mm	46x620x620 / 46x620x620 55x700x700			
Luftfilter	Type			Harznetz mit Schimmelbeständigkeit			
Ventilator - Luftvolumenstrom	Kühlen	Hoch/Niedrig	m^3/h	540/390	600/390	762/516	870/570
	Heizen	Hoch/Niedrig	m^3/h	540/390	600/390	762/516	870/570
Schallleistungspegel	Kühlen		dBA	48	51	56	60
Schalldruckpegel	Kühlen	Hoch/Niedrig	dBA	31/25	34/25	39/27	43/32
	Heizen	Hoch/Niedrig	dBA	31/25	34/25	39/27	43/32
Kältemittel	Type			R-32 / R-410A			
Rohleitungsanschlüsse (Flüssig/Gas)			mm	6,35/9,52		6,35/12,7	
Stromversorgung	Phase / Frequenz / Spannung		Hz / V	1~ / 50 / 220-240			

BYFQ60B3
Zierblende 4-seitige
Luftausblasung

BYFQ60CS
silberne Designblende

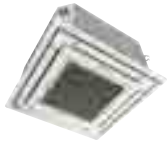

BYFQ60CW
weiße Designblende

Zierblenden für FFA-A9

Materialname	Beschreibung
BYFQ60CW	Fully Flat Zierblende – vollständig weißes Design
BYFQ60CS	Fully Flat Zierblende – silber/weißes Design
BYFQ60B3	Vorgängermodell Euroraster Zierblende – Anmerkung: keine individuelle Steuerung der Schwingklappen möglich

Zubehör für FFA-A9 Geräte (Regelungszubehör siehe Seite 96 - 97)

	Materialname	Beschreibung
	BRC7F530W	Infrarotfernbedienung für Zierblenden BYFQ60CW – Hinweis: Keine individuelle Klappensteuerung möglich
	BRC7F530S	Infrarotfernbedienung für Zierblenden BYFQ60CS – Hinweis: Keine individuelle Klappensteuerung möglich
	BRC7EB530W	Infrarotfernbedienung für Zierblenden BYFQ60B3
NEU	**BRC1KPD51W/K**	Madoka Plus Kabelfernbedienung in Weiß/Schwarz
	BRC1H52W7/S7/K7	Madoka Kabelfernbedienung in Weiß/Silber/Schwarz
	BRYQ60AW	Anwesenheits- & Bodensensor für BYFQ60CW - Hinweis: Nur in Kombination mit BRC1H52W* Kabelfernbedienung
	BRYQ60AS	Anwesenheits- & Bodensensor für BYFQ60CS - Hinweis: Nur in Kombination mit BRC1H52W Kabelfernbedienung
	BDBHQ44C60	Abdichtsatz für 2- oder 3-seitigen Luftauslass für Zierblenden BYFQ60CW
	KDDQ44XA60	Frischluftanschlusskit (Anschlussflansch für Frischluftkanal)
	BRP069C81	Sky Air WLAN-Adapter für WiFi App-Regelung (nur in Kombination mit Infrarot- oder Kabelfernbedienung möglich)
	KRP4A53	Zusatzplatine für Betriebs- und Störmeldung

FFA-A9

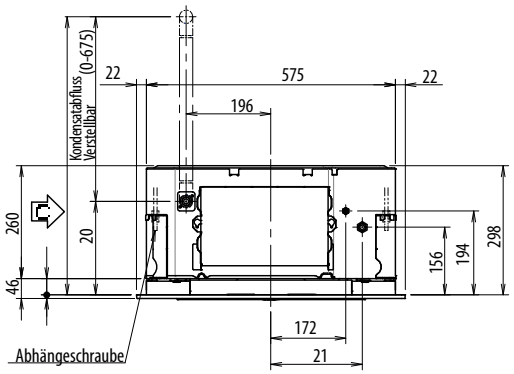

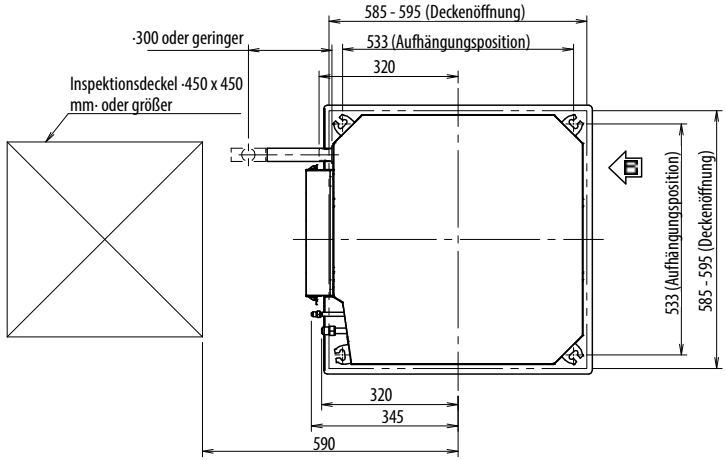

Es sind nicht alle Abmessungen enthalten. Genauere Informationen sind dem Datenbuch zu entnehmen

Weitere Einzelheiten und endgültige Informationen erhalten
Sie nach dem Scannen oder Anklicken des QR-Codes.

FDXM-F9

Sky Air Kanaleinbaugerät mit ESP bis zu 40Pa

Innengeräteserie für gewerbliche Anwendungen

- Unauffällige Integration in die Zwischendecke: Sichtbar sind nur Ansaug- und Auslassgitter.
- Kompakte Abmessungen, kann leicht in Zwischendecken von lediglich 240 mm eingebaut werden
- Kompaktes Gerät mit einer Höhe von lediglich 200mm
- Optional erhältlicher Filter mit Selbstreinigung sorgt für maximale Effizienz, höchsten Komfort und höchste Zuverlässigkeit
- Mit dem Multi-Zonen-Kit können mehrere einzeln geregelte Klimabereiche an ein einzelnes Außengerät angeschlossen werden

Monosplit-Anwendung

Multisplit-Anwendung Seite 19

-20°

Technische Kühlung (in Kombination mit RZAG-N) Seite 74

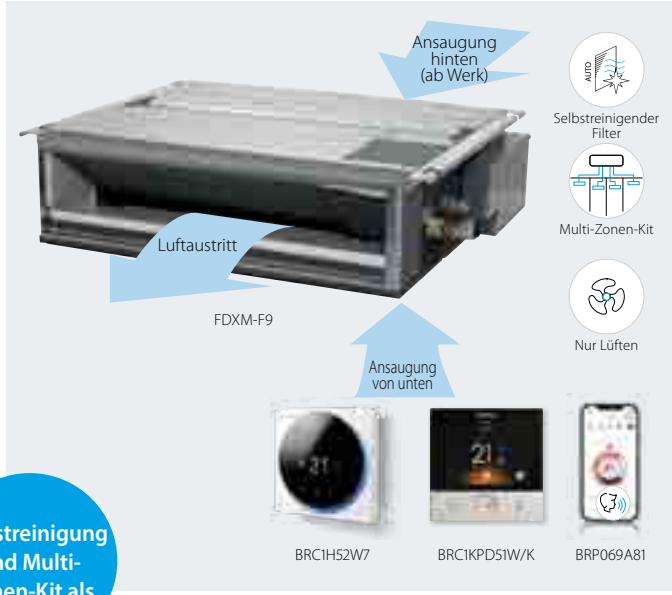

Selbstreinigung und Multi-Zonen-Kit als Zubehör

FDXM-F9 Einzelsplit Kombinationen

Innengerät	Außengerät	Kühl-leistung	Heiz-leistung	Saisonale Effizienzwerte (laut Norm EN14825)							
				Kühlen				Heizen (Durchschnittsklima)			
				Energie-label	Pdesign	SEER	A.E.C.	Energie-label	Pdesign	SCOP	A.E.C.
		kW	kW		kW		kWh		kW		kWh
Split Kombinationen (Technische Daten RXM-A(9) siehe Seite 67)											
FDXM25F9 ⚠	RXM25A9	2,4	3,2	A+	2,4	5,68	148	A+	2,6	4,24	858
FDXM35F9 ⚠	RXM35A9	3,4	4	A	3,4	5,26	226	A	2,9	3,88	1.046
FDXM50F9 ⚠	RXM50A8	5	5,8	A+	5,0	5,77	303	A	4	3,93	1.424
FDXM60F9 ⚠	RXM60A	6	7	A	6	5,56	378	A	4,6	3,8	1.693
Mini Sky Air Alpha Serie Kombinationen (Technische Daten RZAG-B siehe Seite 70)											
FDXM35F9 ⚠	RZAG35B	3,5	4,0	A+	3,5	5,9	208	A+	3,5	3,9	1.255
FDXM50F9 ⚠	RZAG50B	5,0	5,0	A+	5	5,9	296	A+	4,3	3,9	1.544
FDXM60F9 ⚠	RZAG60B	6,0	7	A+	6	5,7	368	A+	4,5	3,9	1.616

Sky Air Alpha-series

⚠ **Fernbedienung und weiteres Zubehör ist nicht beim Innengerät enthalten und muss separat bestellt werden.**

⚠ **Ein funktionsfähiges Set besteht zumindest aus Außengerät, Innengerät und einer Fernbedienung.**

Innengerät					FDXM25F9	FDXM35F9	FDXM50F9	FDXM60F9
Abmessungen	Gerät	Höhe x Breite x Tiefe		mm	200x750x620		200x1.150x620	
Gewicht	Gerät			kg	21		28	
Kanalanschluss Druckseite		Höhe x Breite		mm	170x600		170x1.000	
Kanalanschluss Saugseite		Höhe x Breite		mm	160x600		160x1.000	
Luftfilter	Typ				Harznetz mit Schimmelbeständigkeit			
Ventilator	Luftvolumenstrom	Kühlen	Hoch/Niedrig	m^3/min	522/438		948/798	960/810
		Heizen	Hoch/Niedrig	m^3/min	522/438		948/798	960/810
Externer statischer Druck (ESP)				Pa	30		40	
Schallleistungspegel	Kühlen			dB(A)	53		55	56
Schalldruckpegel	Kühlen	Hoch/Niedrig		dB(A)	35/33/27		38/35/30	
	Heizen	Hoch/Niedrig		dB(A)	35/33/27		38/35/30	
Kältemittel	Typ				R-32 / R-410A			
Rohrleitungsanschlüsse (Flüssig/Gas)				mm	6,35/9,52		6,35/12,7	
Stromversorgung	Phase / Frequenz / Spannung			Hz / V	1~ / 50 / 220-240			

Zubehör für FDXM-F9 Geräte (Regelungszubehör siehe Seite 96 - 97)

Materialname	Beschreibung
BRC4C65	Infrarotfernbedienung
NEU **BRC1KPD51W/K**	Madoka Plus Kabelfernbedienung in Weiß/Schwarz
BRC1H52W7/S7/K7	Premium Kabelfernbedienung in Weiß/Silber/Schwarz
BRP069C81	WiFi Controller Regelung (nur in Kombination mit Infrarot- oder Kabelfernbedienung möglich)
BAE20A62	Automatische Filterreinigung für Zwischendecken für FDXM25-35F9
BAE20A102	Automatische Filterreinigung für Zwischendecken für FDXM50-60F9

FDXM-F9

Wartungsfreiraum des Installationskastens für die Adapterplatine.

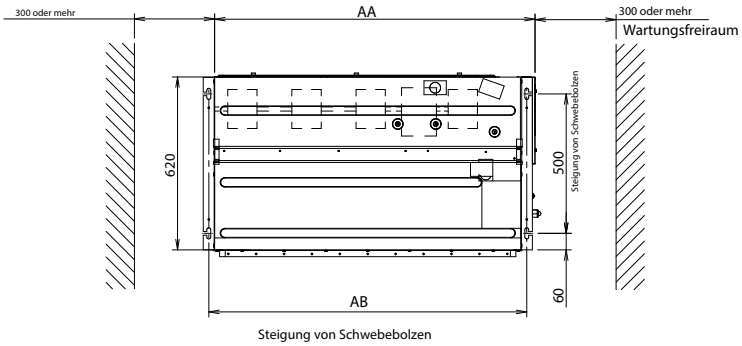

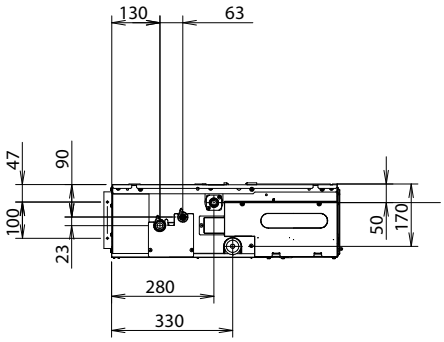

Modell	AA	AB
FDXM25-35F9	750	740
FDXM50-60F9	1.150	1.140

Es sind nicht alle Abmessungen enthalten. Genauere Informationen sind dem Datenbuch zu entnehmen

Weitere Einzelheiten und endgültige Informationen erhalten
Sie nach dem Scannen oder Anklicken des QR-Codes.

FBA-A(9)

Sky Air Kanaleinbaugerät mit ESP bis zu 150Pa

Innengeräteserie für gewerbliche Anwendungen

Schlankes und leises Gerät mit Inverter-Lüftersteuerung mit automatischer Luftstromanpassung über 10 wählbare Lüfterkurven

Monosplit-Anwendung

Multisplit-Anwendung Seite 19

-20° Technische Kühlung (in Kombination mit RZAG-N) Seite 74

Auch für R-410A verwend-bar

FBA-A(9) Einzelsplit Kombinationen

	Innengerät	Außengerät	Kühl-leistung	Heiz-leistung	Saisonale Effizienzwerte (laut Norm EN14825)							
					Kühlen				Heizen (Durchschnittsklima)			
					Energie-label	Pdesign	SEER	A.E.C.	Energie-label	Pdesign	SCOP	A.E.C.
			kW	kW		kW		kWh		kW		kWh
	Split Kombinationen (Technische Daten RXM-A(9) siehe Seite 67)											
	FBA35A9 ⚠	RXM35A9	3,4	4	A++	3,4	6,23	191	A+	2,9	4,07	996
	FBA50A9 ⚠	RXM50A8	5	5,5	A++	5	6,27	279	A+	4,4	4,06	1.517
	FBA60A9 ⚠	RXM60A	5,7	7	A+	5,7	5,91	337	A+	4,6	4,01	1.607
	Mini Sky Air Alpha Serie Kombinationen (Technische Daten RZAG-B siehe Seite 70)											
	FBA35A9 ⚠	RZAG35B	3,5	4,0	A++	3,5	6,12	200	A+	4,2	4,1	1.434
	FBA50A9 ⚠	RZAG50B	5,0	5,0	A+	5	6,3	278	A+	4,3	4,1	1.469
	FBA60A9 ⚠	RZAG60B	6,0	6,0	A++	6	6,15	341	A+	4,5	4,1	1.537
	Seasonal Sky Air Alpha Serie Kombinationen (Technische Daten RZAG-N siehe Seite 71)											
1-phasig (230V)	FBA71A9 ⚠	RZAG71NV1	7,1	7,5	A++	6,8	6,22	382	A+	4,7	4,2	1.566
1-phasig (230V)	FBA100A ⚠	RZAG100NV1	9,5	10,8	A++	9,5	6,47	514	A+	7,8	4,36	2.505
1-phasig (230V)	FBA125A ⚠	RZAG125NV1	12	13,5	-	12,1	6,19	1.173	-	9,52	4,12	3.235
1-phasig (230V)	FBA140A ⚠	RZAG140NV1	13,4	15,5	-	13,4	6,42	1.252	-	9,52	4,11	3.243
3-phasig (400V)	FBA71A9 ⚠	RZAG71NY1	7,1	7,5	A++	6,8	6,22	382	A+	4,7	4,2	1.566
3-phasig (400V)	FBA100A ⚠	RZAG100NY1	9,5	10,8	A++	9,5	6,47	514	A+	7,8	4,36	2.505
3-phasig (400V)	FBA125A ⚠	RZAG125NY1	12	13,5	-	12,1	6,19	1.173	-	9,52	4,12	3.235
3-phasig (400V)	FBA140A ⚠	RZAG140NY1	13,4	15,5	-	13,4	6,42	1.252	-	9,52	4,11	3.243
	Sky Air Advance Serie Kombinationen (Technische Daten RZASG-M siehe Seite 72)											
1-phasig (230V)	FBA71A9 ⚠	RZASG71MV1	6,8	7,5	A++	6,8	6,19	385	A+	4,5	4,01	1.571
1-phasig (230V)	FBA100A ⚠	RZASG100MV	9,5	10,8	A+	9,5	5,83	570	A	6,0	3,85	2.182
1-phasig (230V)	FBA125A ⚠	RZASG125MV	12,1	13,5	-	12,1	5,27	1.378	-	6,0	3,63	2.314
1-phasig (230V)	FBA140A ⚠	RZASG140MV	13,4	15,5	-	13,4	5,81	1.384	-	7,8	3,85	2.836
3-phasig (400V)	FBA100A ⚠	RZASG100MY	9,5	10,8	A+	9,5	5,83	570	A+	6,0	3,85	2.182
3-phasig (400V)	FBA125A ⚠	RZASG125MY	12,1	13,5	-	12,1	5,27	1.378	-	6,0	3,63	2.314
3-phasig (400V)	FBA140A ⚠	RZASG140MY	13,4	15,5	-	13,4	5,81	1.384	-	7,8	3,85	2.836

⚠ **Fernbedienung und weiteres Zubehör ist nicht beim Innengerät enthalten und muss separat bestellt werden.**

⚠ **Ein funktionsfähiges Set besteht zumindest aus Außengerät, Innengerät und einer Fernbedienung.**

Innengerät				**FBA35A9**	**FBA50A9**	**FBA60A9**	**FBA71A9**	**FBA100A**	**FBA125A**	**FBA140A**
Abmessungen	Gerät	Höhe x Breite x Tiefe	mm	245x700x800		245x1.000x800		245x1.400x800		
Gewicht	Gerät		kg	28		35		46		
Kanalanschluss Druckseite		Höhe x Breite	mm	178x492		178x792		178x1.192		
Kanalanschluss Saugseite		Höhe x Breite	mm	210x654		210x954		210x1.354		
Luftfilter	Type			Harznetz mit Schimmelbeständigkeit						
Ventilator - Luftvolumenstrom	Kühlen	Hoch/Niedrig	m^3/h	900/630		1.080/750		1.740/1.380	2.040/1.410	
	Heizen	Hoch/Niedrig	m^3/h	900/630		1.080/750		1.740/1.380	2.040/1.410	
Externer statischer Druck			Pa	30 ~ 150				40 ~ 150	50 ~ 150	
Schallleistungspegel	Kühlen		dBA	60		56		58	62	
Schalldruckpegel	Kühlen	Hoch/Niedrig	dBA	35/29		30/25		34/30	37/32	
	Heizen	Hoch/Niedrig	dBA	37/29		31/25		36/30	38/32	
Kältemittel	Type			R-32 / R-410A						
Rohrleitungsanschlüsse (Flüssig/Gas)			mm	6,35/9,52	6,35/12,7		9,52/15,90			
Stromversorgung	Phase / Frequenz / Spannung		Hz / V	1~ / 50 / 220-240						

Zubehör für FBA-A(9) Geräte (Regelungszubehör siehe Seite 96 - 97)

Materialname	Beschreibung
BRC4C65	Infrarotfernbedienung
NEU **BRC1KPD51W/K**	Madoka Plus Kabelfernbedienung in Weiß/Schwarz
BRC1H52W7/S7/K7	Madoka Kabelfernbedienung in Weiß/Silber/Schwarz
KDAP25A56	Anschlussflansch für runden Zuluftkanal - für FBA35~50A9
KDAP25A71	Anschlussflansch für runden Zuluftkanal - für FBA60~71A9
KDAP25A140	Anschlussflansch für runden Zuluftkanal - für FBA100~140A
BRP069C81	Sky Air WLAN-Adapter für WiFi App-Regelung (nur in Kombination mit Kabelfernbedienung möglich)
KRP4A52	Zusatzplatine für Betriebs- und Störmeldung

FBA-A(9)

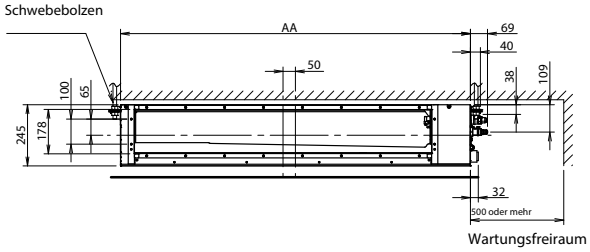

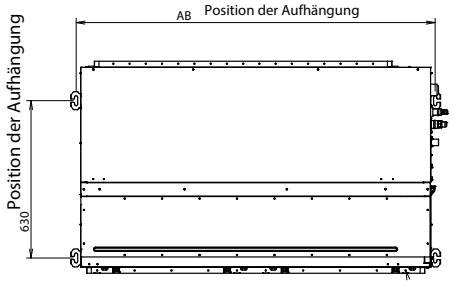

FBA-A(9) Anschlussseite

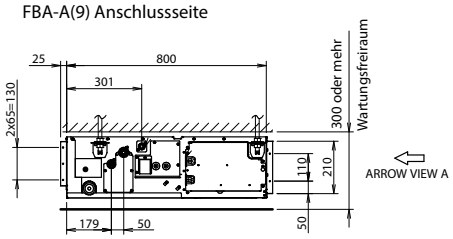

Modell	AA	AB
FBA35-50A9	700	738
FBA60-71A9	1.000	1.038
FBA100-140A	1.400	1.438

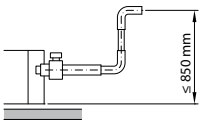

Es sind nicht alle Abmessungen enthalten. Genauere Informationen sind dem Datenbuch zu entnehmen

Weitere Einzelheiten und endgültige Informationen erhalten
Sie nach dem Scannen oder Anklicken des QR-Codes.

FDA-A

Sky Air Kanaleinbaugerät mit ESP bis zu 250Pa

Innengeräteserie für gewerbliche Anwendungen

- Leistungsstarke Geräte für eine zentrale Luftbehandlung und -verteilung über lange Kanäle
- Hoher externer statischer Druck bis zu 200 Pa ermöglichen ein umfangreiches Kanalnetz, Schalldämpfer und Lüftungsgitter
- Flexible Installation, die Luftansaugung kann von der Rückseite auf die Unterseite umgestellt werden (nur FDA125A)

Monosplit-Anwendung

-20°

Technische Kühlung (in Kombination mit RZAG-N) Seite 74

Auch für R-410A verwend-bar

FDA-A Einzelsplit Kombinationen

	Innengerät	Außengerät	Kühl-leistung	Heiz-leistung	Saisonale Effizienzwerte (laut Norm EN14825)							
					Kühlen				Heizen (Durchschnittsklima)			
					Energie-label	Pdesign	SEER	A.E.C.	Energie-label	Pdesign	SCOP	A.E.C.
			kW	kW		kW		kWh		kW		kWh
Sky Air Alpha Serie Kombinationen (Technische Daten RZAG-N siehe Seite 71)												
1-phasig (230V)	FDA125A ⚠	RZAG125NV1	12,1	13,5	-	12,1	6,59	1.102	-	9,52	4,08	2.346
3-phasig (400V)	FDA125A ⚠	RZAG125NY1	12,1	13,5	-	12,1	6,59	1.102	-	9,52	4,08	2.346
Sky Air Advance Serie Kombinationen (Technische Daten RZASG-M siehe Seite 72)												
1-phasig (230V)	FDA125A ⚠	RZASG125MV	12,1	13,5	-	12,1	5,03	1.444	-	6,0	3,58	3.267
3-phasig (400V)	FDA125A ⚠	RZASG125MY	12,1	13,5	-	12,1	5,03	1.444	-	6,0	3,58	3.267
Super Inverter Kombinationen (Technische Daten RZA-D siehe Seite 73)												
3-phasig (400V)	FDA200A ⚠	RZA200D	19,0	22,0	-	19,0	6,25	1.821	-	11,2	3,59	4.368
	FDA250A ⚠	RZA250D	22,4	24,0	-	22,0	5,37	2.455	-	12,1	3,58	4.765

⚠ **Fernbedienung und weiteres Zubehör ist nicht beim Innengerät enthalten und muss separat bestellt werden.**
⚠ **Ein funktionsfähiges Set besteht zumindest aus Außengerät, Innengerät und einer Fernbedienung.**

Innengerät				FDA125A	FDA200A	FDA250A
Abmessungen	Gerät	Höhe x Breite x Tiefe	mm	300x1.400x700	470x1.490x1.100	
Erforderliche Zwischendeckenhöhe >			mm	350		
Gewicht	Gerät		kg	45	104	115
Kanalanschluss Druckseite		Höhe x Breite	mm	217x1.162	1.260x352	
Kanalanschluss Saugseite		Höhe x Breite	mm	255x1.295	1.390x410	
Luftfilter	Type			Harznetz mit Schimmelbeständigkeit		
Ventilator - Luftvolumenstrom	Kühlen	Hoch/Niedrig	m^3/h	2.340/1.680	3.840/2.160	4.140/2.580
	Heizen	Hoch/Niedrig	m^3/h	2.340/1.680	3.840/2.160	4.140/2.580
Externer statischer Druck			Pa	50 ~ 200	62 - 250	
Schallleistungspegel	Kühlen		dBA	66	69	71
Schalldruckpegel	Kühlen	Hoch/Niedrig	dBA	40/33	43/36	44/37
	Heizen	Hoch/Niedrig	dBA	40/33	43/36	44/37
Kältemittel	Type			R-32 / R-410A		
Rohleitungsanschlüsse (Flüssig/Gas)			mm	9,52/15,90	9,52/19,1	9,52/22,2
Stromversorgung	Phase / Frequenz / Spannung		Hz / V	1~ / 50/60 / 220-240/220		

Zubehör für FDA-A Geräte (Regelungszubehör siehe Seite 96 - 97)

Materialname	Beschreibung
BRC4C65	Infrarotfernbedienung
NEU **BRC1KPD51W/K**	Madoka Plus Kabelfernbedienung in Weiß/Schwarz
BRC1H52W7/S7/K7	Madoka Kabelfernbedienung in Weiß/Silber/Schwarz
BRP069C81	Sky Air WLAN-Adapter für WiFi App-Regelung (nur in Kombination mit Kabelfernbedienung möglich) nur für FDA125A
BRP069C82	Sky Air WLAN-Adapter für WiFi App-Regelung (nur in Kombination mit Kabelfernbedieung möglich) für FDA200-250A
KDAJ25K140	Anschlussflansch für runden Zuluftkanal - nur für FDA125A
KRP58M3	Schallreduktionsplatine

FDA125A

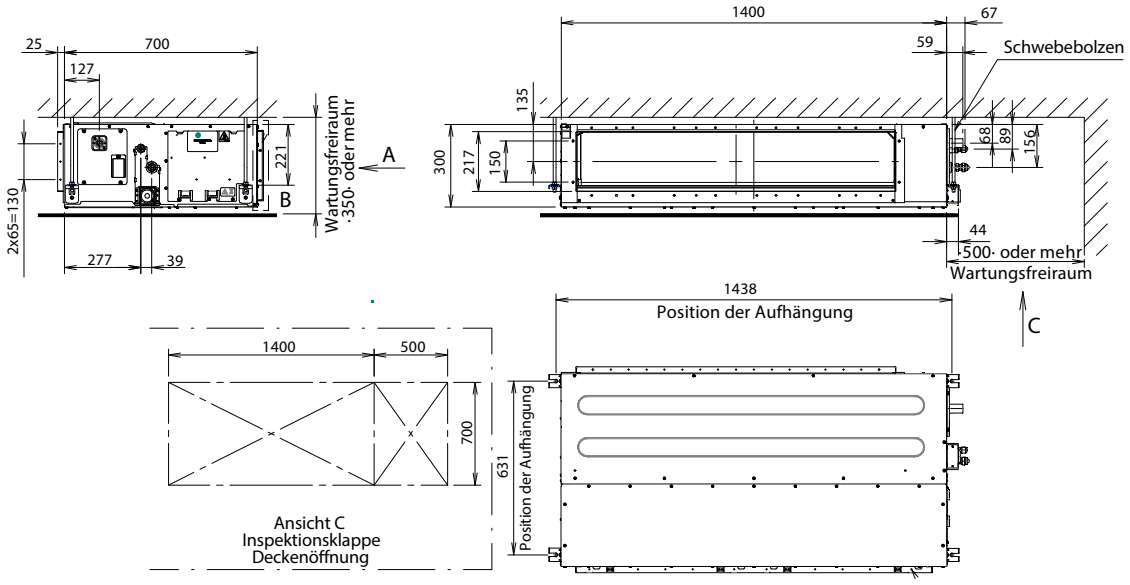

FDA200/250A

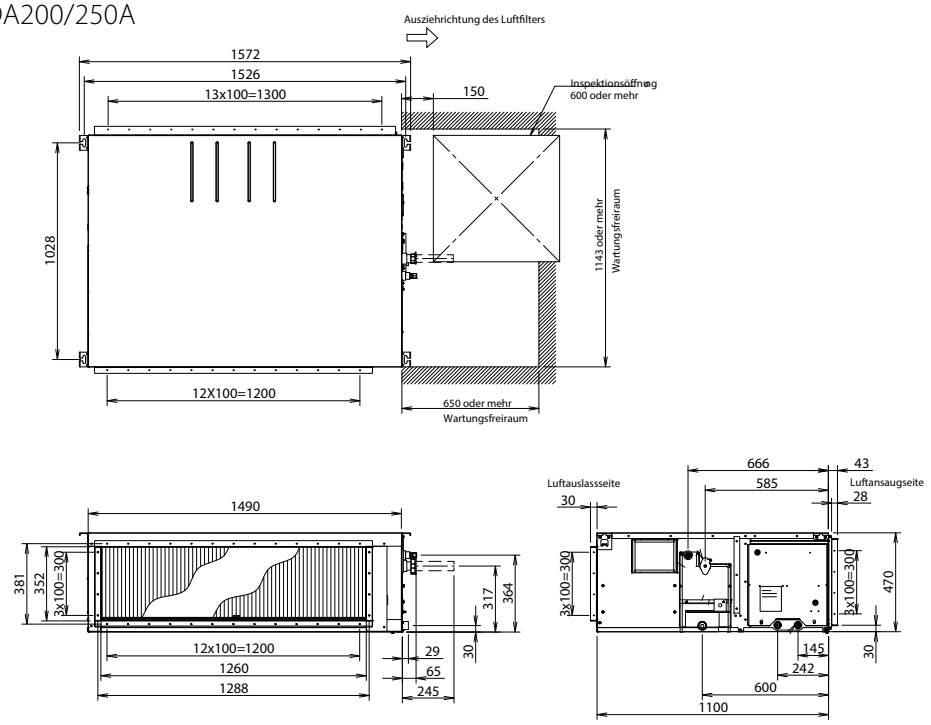

Es sind nicht alle Abmessungen enthalten. Genauere Informationen sind dem Datenbuch zu entnehmen

Weitere Einzelheiten und endgültige Informationen erhalten
Sie nach dem Scannen oder Anklicken des QR-Codes.

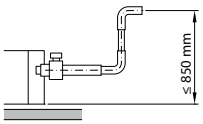

Sky Air Truhengerät ohne Verkleidung

Truhengerät ohne Verkleidung

- Für den verdeckten Einbau in Wänden vorgesehen
- Ideal für die Installation in Büros, Hotelzimmer und Wohnräumen
- Dank der geringen Höhe (620 mm) ist die Installation unter ein Fenster problemlos möglich
- Benötigt mit seiner Tiefe von nur 200 mm nur sehr wenig Installationsraum

Monosplit-Anwendung

Multisplit-Anwendung Seite 19

-20°

Technische Kühlung (in Kombination mit RZAG-N) Seite 74

Abwesenheitsmodus

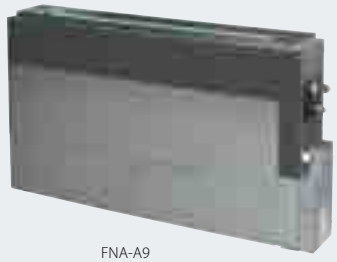

FNA-A9

Auch für R-410A verwend-bar

BRC1H52W7

BRC1KPD51W/K

BRP069A81

FNA-A9 + RXM-R Einzelsplit Kombinationen

Innengerät	Außengerät	Kühl-leistung	Heiz-leistung	Saisonale Effizienzwerte (laut Norm EN14825)							
				Kühlen				Heizen (Durchschnittsklima)			
				Energie-label	Pdesign	SEER	A.E.C.	Energie-label	Pdesign	SCOP	A.E.C.
		kW	kW		kW		kWh		kW		kWh
Split Kombinationen (Technische Daten RXM-A(9) siehe Seite 67)											
FNA25A9 ⚠	RXM25A9	2,6	3,2	A+	2,6	5,68	160	A+	2,8	4,24	924
FNA35A9 ⚠	RXM35A9	3,4	4	A+	3,4	5,7	209	A+	2,9	4,05	1.002
FNA50A9 ⚠	RXM50A8	5	5,8	A+	5	5,77	303	A+	4	4,09	1.368
FNA60A9 ⚠	RXM60A	6	7	A	6	5,56	378	A+	4,6	4,16	1.547

Mini Sky Air Alpha Serie Kombinationen (Technische Daten RZAG-B siehe Seite 70)

SkyAir Alpha-series

FNA35A9 ⚠	RZAG35B	3,5	4,0	A+	3,5	5,9	208	A	3,5	3,0	1.255
FNA50A9 ⚠	RZAG50B	5,0	5,0	A+	5	5,9	297	A	4,3	3,0	1.542
FNA60A9 ⚠	RZAG60B	6,0	6,0	A+	6	5,7	368	A	4,5	3,4	1.616

⚠ **Fernbedienung und weiteres Zubehör ist nicht beim Innengerät enthalten und muss separat bestellt werden.**

⚠ **Ein funktionsfähiges Set besteht zumindest aus Außengerät, Innengerät und einer Fernbedienung.**

Innengerät				FNA25A9	FNA35A9	FNA50A9	FNA60A9
Abmessungen	Gerät	Höhe x Breite x Tiefe	mm	620 / 720(4)x790x200		620 / 720(4)x1.190x200	
Gewicht	Gerät		kg	23		30	
Kanalanschluss Druckseite		Höhe x Breite	mm	156x662		156x1.060	
Luftfilter	Typ			Harznetz mit Schimmelbeständigkeit			
Ventilator - Luftvolumenstrom	Kühlen	Hoch/Niedrig	m^3/h	522/438		960/810	
	Heizen	Hoch/Niedrig	m^3/h	522/438		960/810	
External Static Pressure	Hoch /Nom.		Pa	48/30		49/40	
Schallleistungspegel	Kühlen		dBA	53		56	
Schalldruckpegel	Kühlen	Hoch/Niedrig	dBA	33/28		36/30	
	Heizen	Hoch/Niedrig	dBA	33/28		36/30	
Kältemittel	Typ			R-32 / R-410A			
Rohleitungsanschlüsse (Flüssig/Gas)			mm	6,35/9,52		6,35/12,7	
Stromversorgung	Phase / Frequenz / Spannung		Hz / V	1~ / 50/60 / 220-240/220			

Zubehör für FNA-A9 Geräte (Regelungszubehör siehe Seite 96 - 97)

	Materialname	Beschreibung
	BRC4C65	Infrarotfernbedienung
NEU	**BRC1KPD51W/K**	Madoka Plus Kabelfernbedienung in Weiß/Schwarz
	BRC1H52W7/S7/K7	Madoka Kabelfernbedienung in Weiß/Silber/Schwarz
	BRP069C81	Sky Air WLAN-Adapter für WiFi App-Regelung (nur in Kombination mit Kabelfernbedienung möglich)
	KRP4A54-9	Zusatzplatine für Betriebs- und Störmeldung

FNA-A9

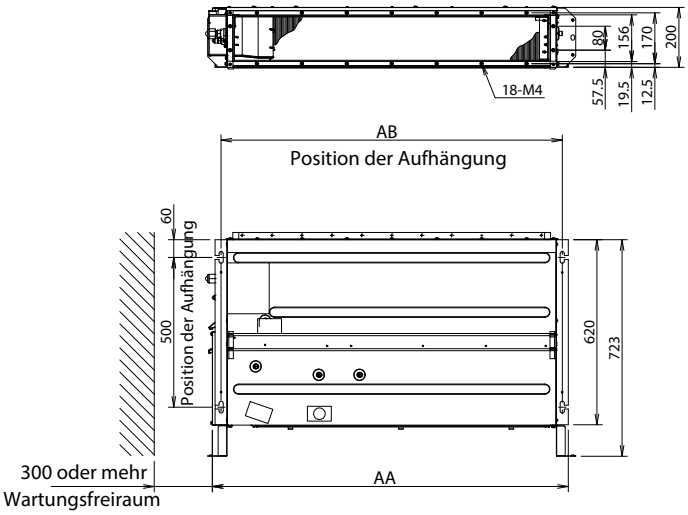

Modell	AA	AB
FNA25-35A9	790	740
FNA50-60A9	1.190	1.140

Es sind nicht alle Abmessungen enthalten. Genauere Informationen sind dem Datenbuch zu entnehmen

Weitere Einzelheiten und endgültige Informationen erhalten
Sie nach dem Scannen oder Anklicken des QR-Codes.

Multi-Zonen-Kit

für Kanalgeräte

Mit dem Mehrbereichssystem können mehrere Räume durch ein einziges Innengerät versorgt werden. Das System ist mit motorgesteuerten Regelklappen ausgestattet, welche die Leistung der einzelnen Räume regeln. Das System unterstützt bis zu acht Zonen, die über einen zentralen Thermostat im Hauptraum und über individuelle Thermostate in den einzelnen Zonen geregelt werden.

Vorteile

Erhöhter Komfort

- Steigerung des Komforts durch Einzelregelung mehrerer Bereiche
  - Dank separater Regelklappen können bis zu 8 Bereiche individuell klimatisiert werden
  - Gesonderte Thermostate für die Regelung Raum-für-Raum oder Bereich-für-Bereich

Einfach zu installieren

- Automatische Anpassung des Luftstroms an den Bedarf
- Einfach zu installieren, kann an die Daikin Innengeräte und Systemregelungen angeschlossen werden
- Spart Zeit, da die Mischbox bereits mit allen Klappen und Leiterplatten geliefert wird
- Niedrigere Füllmenge an Kältemittel im System erforderlich

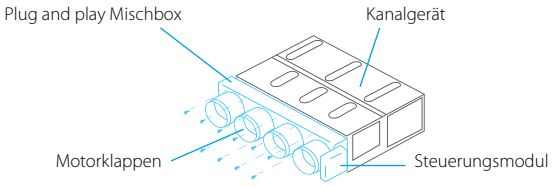

Wie funktioniert das?

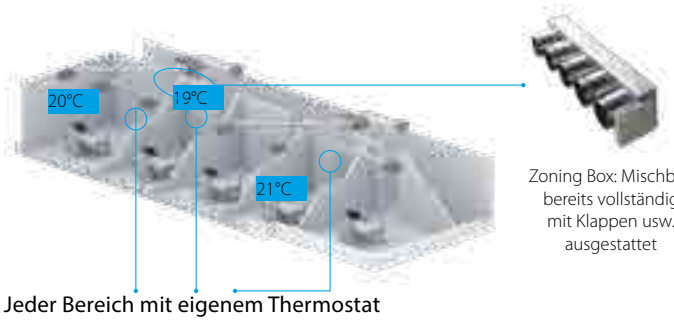

Jeder Bereich mit eigenem Thermostat

Blueface – Airzone Haupttthermostat
- Farbgrafik-Benutzeroberfläche für das Regeln der Bereiche
- Kommunikation über Kabel

AZCE6BLUEZEROCB

Airzone Bereichsthermostat
- Grafische Benutzeroberfläche mit energiesparsamem E-Ink-Bildschirm für das Regeln der Bereiche
- Kommunikation über Funk

AZCE6THINKRB

Airzone Bereichsthermostat
- Thermostat mit Tasten für das Einstellen der Temperatur
- Kommunikation über Funk

AZCE6LITERB/CB

Kompatibilität

Anzahl motorbetätigter Drosselklappen		Referenz	Abmessungen H x B x T (mm)	SkyAir FDXM-F9 25	FDXM-F9 35	FDXM-F9 50	FDXM-F9 60	FBA-A(9) 35	FBA-A(9) 50	FBA-A(9) 60	FBA-A(9) 71	FBA-A(9) 100	FBA-A(9) 125	FBA-A(9) 140
Standard Verteilbox	2	AZEZ6DAIST07S2	300 x 930 x 454					•	•					
	3	AZEZ6DAIST07S3	300 x 930 x 454					•	•					
	4	AZEZ6DAIST07S4	300 x 930 x 454					•	•					
		AZEZ6DAIST07M4	300 x 1.140 x 454							•	•			
	5	AZEZ6DAIST07M5	300 x 1.425 x 454							•	•			
		AZEZ6DAIST07L5										•	•	•
	6	AZEZ6DAIST07M6	300 x 1.638 x 454							•	•			
		AZEZ6DAIST07L6										•	•	•
	7	AZEZ6DAIST07L7	515 x 1.425 x 454									•	•	•
	8	AZEZ6DAIST07L8	515 x 1.425 x 454									•	•	•
		AZEZ6DAIST07XL8												
Mittlere Verteilbox	2	AZEZ6DAIBS07S2	250 x 930 x 454					•	•					
	3	AZEZ6DAIBS07S3						•	•					
		AZEZ6DAIBS07M3								•	•			
	4	AZEZ6DAIBS07S4	250 x 1.140 x 454					•	•					
		AZEZ6DAIBS07M4								•	•			
		AZEZ6DAIBS07L4										•	•	•
	5	AZEZ6DAIBS07S5	250 x 1.425 x 454					•	•					
		AZEZ6DAIBS07M5								•	•			
		AZEZ6DAIBS07L5										•	•	•
	6	AZEZ6DAIBS07M6	250 x 1.638 x 454							•	•			
		AZEZ6DAIBS07L6										•	•	•
Kompakte Verteilbox	2	AZEZ6DAISL01S2	210 x 720 x 444	•	•									
	3	AZEZ6DAISL01S3	210 x 720 x 444	•	•									
	5	AZEZ6DAISL01L5	210 x 1.140 x 444			•	•							

Selbstreinigender Filter für Deckeneinbaugeräte

Der einzigartige Filter mit Selbstreinigung führt zu höherer Effizienz, höherem Komfort und niedrigeren Instandhaltungskosten

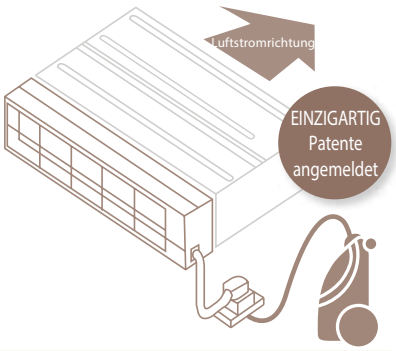

Senken der Betriebskosten

- Automatische Reinigung des Filters gewährleistet niedrige Wartungskosten, da der Filter stets sauber ist

Sich verändernde Effizienz eines Kanalgeräts im Laufe der Nutzungszeit

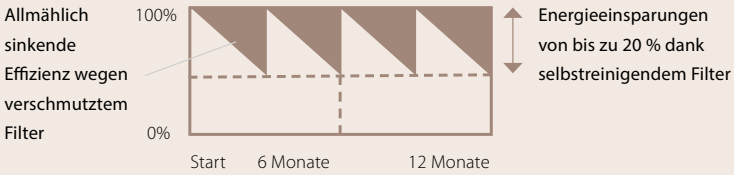

Reinigung des Filters im Handumdrehen

- Für eine schnelle und einfache Reinigung kann der Staubbehälter mit einem Staubsauger entleert werden
- Nie wieder verschmutzte Raumdecken

Verbesserte Qualität der Raumluft

- Optimaler Luftstrom verhindert Zugluft und dämmt Geräusche

Hervorragende Zuverlässigkeit

- Keinerlei verschmutzungsbedingte Betriebsausfälle mehr

Einzigartige Technologie

- Einzigartige und innovative Filtertechnologie, inspiriert durch das selbstreinigende Zwischendeckengerät von Daikin

Einzigartig auf dem Markt

Wie funktioniert das?

1. Automatische Filterreinigung nach Zeitplan
2. Staub wird in einem in das Gerät eingebauten Staubkasten gesammelt
3. Leeren des Staubkastens mit einem gewöhnlichen Staubsauger

Kombinationstabelle

	Split / Sky Air			
	FDXM-F9			
	25	35	50	60
BAE20A62	•	•		
BAE20A102			•	•

Technische Daten

	BAE20A62	BAE20A102
Höhe (mm)	210	
Breite (mm)	830	1.230
Tiefe (mm)	188	

Sky Air Standgerät

Innengeräteserie für gewerbliche Anwendungen

- Geräte mit hoher Leistung für Anwendungen mit hohen Zimmerdecken
- Verringerung von Temperaturschwankungen durch automatisch Auswahl der Ventilatordrehzahl bzw. nach Wunsch in 3 Stufen wählbare Ventilatordrehzahl
- horizontaler Luftaustritt einstellbar

Monosplit-Anwendung

-20°

Technische Kühlung (in Kombination mit RZAG-N) Seite 74

FVA-A Einzelsplit Kombinationen

	Innengerät	Außengerät	Kühl-leistung	Heiz-leistung	Saisonale Effizienzwerte (laut Norm EN14825)							
					Kühlen				Heizen (Durchschnittsklima)			
					Energie-label	Pdesign	SEER	A.E.C.	Energie-label	Pdesign	SCOP	A.E.C.
			kW	kW		kW		kWh		kW		kWh
Sky Air Alpha Serie Kombinationen (Technische Daten RZAG-N siehe Seite 71)												
1-phasig (230V)	FVA71A ⚠	RZAG71NV1	6,8	7,5	A++	6,8	6,37	335	A+	4,7	4,05	1.625
	FVA100A ⚠	RZAG100NV1	9,5	10,8	A+	9,5	6,0	6,12	A+	7,8	5,2	2.600
	FVA125A ⚠	RZAG125NV1	12,1	13,5	-	12,1	6,41	883	-	9,52	4,15	3.209
	FVA140A ⚠	RZAG140NV1	13,4	15,5	-	13,4	6,12	1.252	-	9,52	3,94	3.383
3-phasig (400V)	FVA71A ⚠	RZAG71NY1	6,8	7,5	A++	6,8	6,37	335	A+	4,7	4,05	1.625
	FVA100A ⚠	RZAG100NY1	9,5	10,8	A+	9,5	6,0	518	A+	7,8	5,2	2.600
	FVA125A ⚠	RZAG125NY1	12,1	13,5	-	12,1	6,41	883	-	9,52	4,15	3.209
	FVA140A ⚠	RZAG140NY1	13,4	15,5	-	13,4	6,12	1.252	-	9,52	3,94	3.383
Sky Air Advance Serie Kombinationen (Technische Daten RZASG-M siehe Seite 72)												
1-phasig (230V)	FVA71A ⚠	RZASG71MV1	6,8	7,5	A+	6,8	5,83	408	A+	4,5	4,04	1.559
	FVA100A ⚠	RZASG100MV	9,5	10,8	A+	9,5	5,72	581	A	6,0	3,83	2.193
	FVA125A ⚠	RZASG125MV	12,1	13,5	-	12,1	5,3	1.370	-	6,0	3,64	2.308
	FVA140A ⚠	RZASG140MV	13,4	15,5	-	13,4	5,63	1.428	-	7,8	3,81	2.866
3-phasig (400V)	FVA100A ⚠	RZASG100MY	9,5	10,8	A+	9,5	5,72	581	A	6,0	3,83	2.193
	FVA125A ⚠	RZASG125MY	12,1	13,5	-	12,1	5,3	1.370	-	6,0	3,64	2.308
	FVA140A ⚠	RZASG140MY	13,4	15,5	-	13,4	5,63	1.428	-	7,8	3,81	2.866

⚠ **Fernbedienung und weiteres Zubehör ist nicht beim Innengerät enthalten und muss separat bestellt werden.**
⚠ **Ein funktionsfähiges Set besteht zumindest aus Außengerät, Innengerät und einer Fernbedienung.**

Innengerät				FVA71A	FVA100A	FVA125A	FVA140A
Abmessungen	Gerät	Höhe x Breite x Tiefe	mm	1.850x600x270	1.850x600x350		
Gewicht	Gerät		kg	39	47		
Luftfilter	Typ			Harznetz mit Schimmelbeständigkeit			
Ventilator - Luftvolumenstrom	Kühlen	Hoch/Niedrig	m^3/h	1.080/840	1.680/1320	1.680/1.440	1.800/1.560
	Heizen	Hoch/Niedrig	m^3/h	1.080/840	1.680/1320	1.680/1.440	1.800/1.560
Schallleistungspegel	Kühlen		dBA	55	62	63	65
	Heizen		dBA	55	62	63	65
Schalldruckpegel	Kühlen	Hoch/Niedrig	dBA	43/38	50/44	51/46	53/48
	Heizen	Hoch/Niedrig	dBA	43/38	50/44	51/46	53/48
Kältemittel	Typ			R-32 / R-410A			
Rohrleitungsanschlüsse (Flüssig/Gas)			mm	9,5/15,9			
Stromversorgung	Phase / Frequenz / Spannung		Hz / V	1~ / 50/60 / 220-240/220			

Zubehör für FVA-A Geräte (Regelungszubehör siehe Seite 96 - 97)

	Materialname	Beschreibung
NEU	**BRC1KPD51W/K**	Madoka Plus Kabelfernbedienung in Weiß/Schwarz
	BRC1H52W7/S7/K7	Madoka Kabelfernbedienung in Weiß/Silber/Schwarz
	BRP069C81	Sky Air WLAN-Adapter für WiFi App-Regelung (nur in Kombination mit Kabelfernbedienung möglich)
	KRP4A52	Zusatzplatine für Betriebs- und Störmeldung

FVA71A

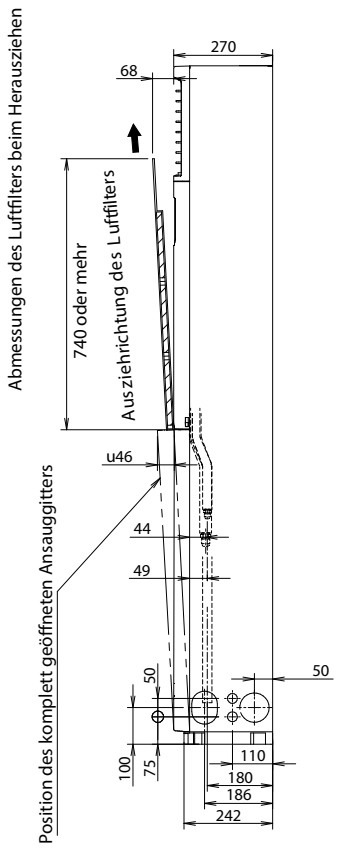

FVA100A-140A

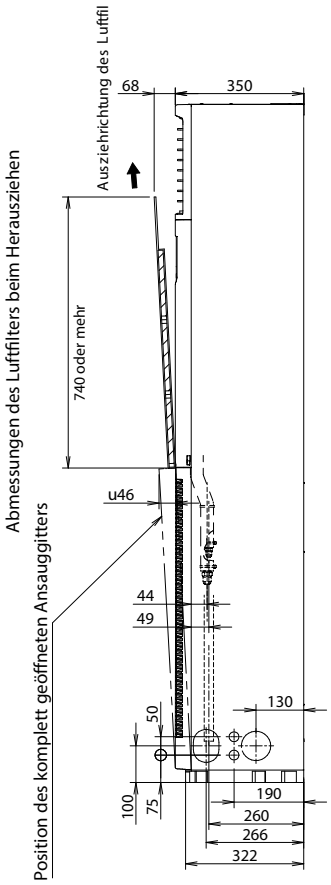

FVA-A Front

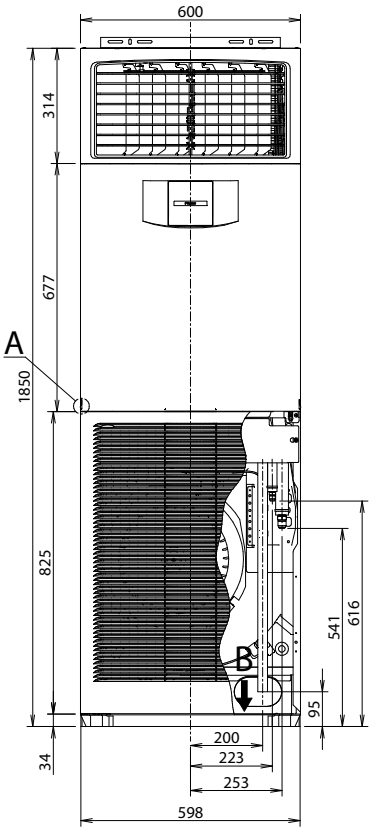

Hinweise
Das Typenschild des Gerätes befindet sich am Schaltkastendeckel, an der Innenseite des Ansauggitters.

Es sind nicht alle Abmessungen enthalten. Genauere Informationen sind dem Datenbuch zu entnehmen

Weitere Einzelheiten und endgültige Informationen erhalten
Sie nach dem Scannen oder Anklicken des QR-Codes.

Multisplit-Anwendung

- Saisonale Effizienzwerte bis A+++ bei Kühlen und A++ bei Heizen dank der modernsten Technologie
- An 1 Multi-Außengerät können bis zu 5 Innengeräte angeschlossen werden; alle Inngeräte können einzeln geregelt und in verschiedenen Räumen installiert werden. Auch eine zeitversetzte Installation ist möglich. Innengeräte werden immer in der gleichen Betriebsart, Kühlen oder Heizen, betrieben
- Verschiedene Typen an Innengeräten können angeschlossen werden: z. B. Wandgeräte, Kassettengerät für Eckmontage, Kanalgeräte
- Außengeräte sind mit einem Swingverdichter ausgestattet, bekannt für seinen leisen und energiesparsamen Betrieb

2MXM40A9
2MXM50A8

2MXM68A8
3MXM40-68A8
4MXM68A8
4MXM80A8
5MXM90A8

Außengerät					2MXM40A9	2MXM50A8	2MXM68A8	3MXM40A8	3MXM52A8	3MXM68A8	4MXM68A8	4MXM80A8	5MXM90A8
Kühlleistung	Nom.			kW	4,0	5,0	6,8	4,0	5,2	6,8	6,8	8,0	9,0
Heizleistung	Nom.			kW	4,2	5,6	8,6	4,6	6,8	8,6	8,6	9,6	10,0
Abmessungen	Gerät	Höhe x Breite x Tiefe		mm	552x852x350		734x974x408						
Gewicht	Gerät			kg	36	41	60	57		62	63	67	68
Schallleistungspegel	Kühlen	Nom.		dBA	60		61	59		61			64
	Heizen	Nom.		dBA	62		61	59		61			64
Schalldruckpegel	Kühlen	Nom.		dBA	46	48		46		48			52
	Heizen	Nom.		dBA	48	50	48	47		48	49		52
Betriebsbereich	Kühlen	Umgebung	Min.~Max.	°CTK	-10~50	-10~50							
	Heizen	Umgebung	Min.~Max.	°CFK	-15~24	-20~24							
Anschließbare Innengeräte					2		2	3			4		5
Max. anschließbare Innengeräteleistung				kW	6,0	8,5	10,2	7,0	9,0	11,0		14,5	15,6
Rohrleitungsanschlüsse	Flüssigkeit	AD		mm	2x 6,35 (1/4")			3x 6,35 (1/4")			4x 6,35 (1/4")		5x 6,35 (1/4")
	Gas	AD		mm	2x 9,5 (3/8")	1x 9,5 (3/8") 1x 12,7 (1/2")		1x 9,5 (3/8") 2x 12,7 (1/2")			2x 9,5 (3/8") 2x 12,7 (1/2")	1x 9,5 (3/8") 1x 12,7 (1/2") 2x 15,9 (5/8")	2x 9,5 (3/8") 1x 12,7 (1/2") 2x 15,9 (5/8")
Gesamtleitungslänge		Max.		m	30		50				60	70	75
Leitungslänge	AG-IG	min./max.		m	3/20 (1)		3/25 (1)						
Niveauunerschied	IG-AG	Max.		m	15								
	IG-IG	Max.		m	7,5								
Kaltemittel	Typ / GWP				R-32/675								
Vorfgefüllte Kältemittelmenge				kg	0,88	1,15	2,0	1,8	1,8	2,0	2,0	2,4	2,4
Entspricht Leitungslänge				m	20	20	30	30	30	30	30	30	30
Nachfüllmenge Kältemittel				kg/m	0,02								
Stromversorgung	Phase / Frequenz / Spannung			Hz / V	1~/50/220-240								
Strom – 50 Hz	Max. Amperezahl für Sicherung (MSiA)			A	16							20	

Aktuelle Abmessungszeichnungen entnehmen Sie bitte dem Daikin Partnerportal my.daikin.at

(1) für einen Raum

Partnerportal:

Weitere Einzelheiten und endgültige Informationen erhalten Sie nach dem Scannen oder Anklicken des QR-Codes.

Multisplit Außengerät 5MXM-A8

Multisplit Außengerät 4MXM-A8

Multisplit Außengerät 3MXM-A8

Multisplit Außengerät 2MXM-A8

Multisplit Außengerät 2MXM-A9

2MXM40A9
2MXM50A8

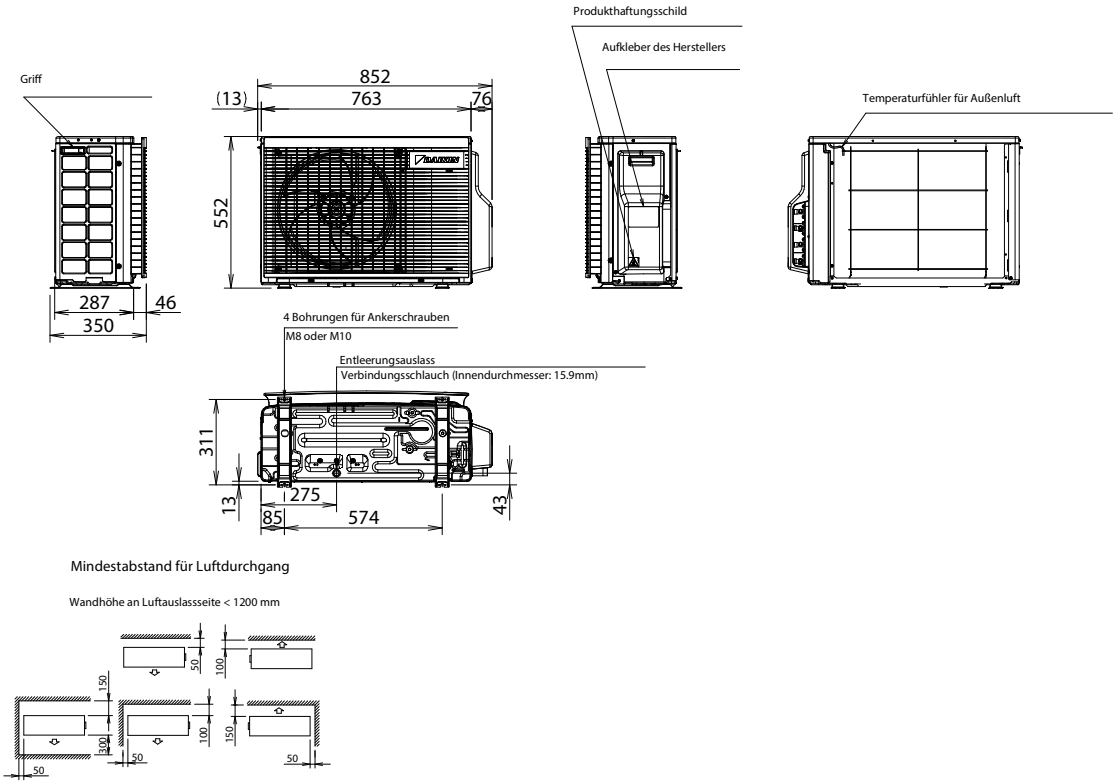

2MXM68A8
3MXM40-68A8
4MXM68A8
4MXM80A8
5MXM90A8

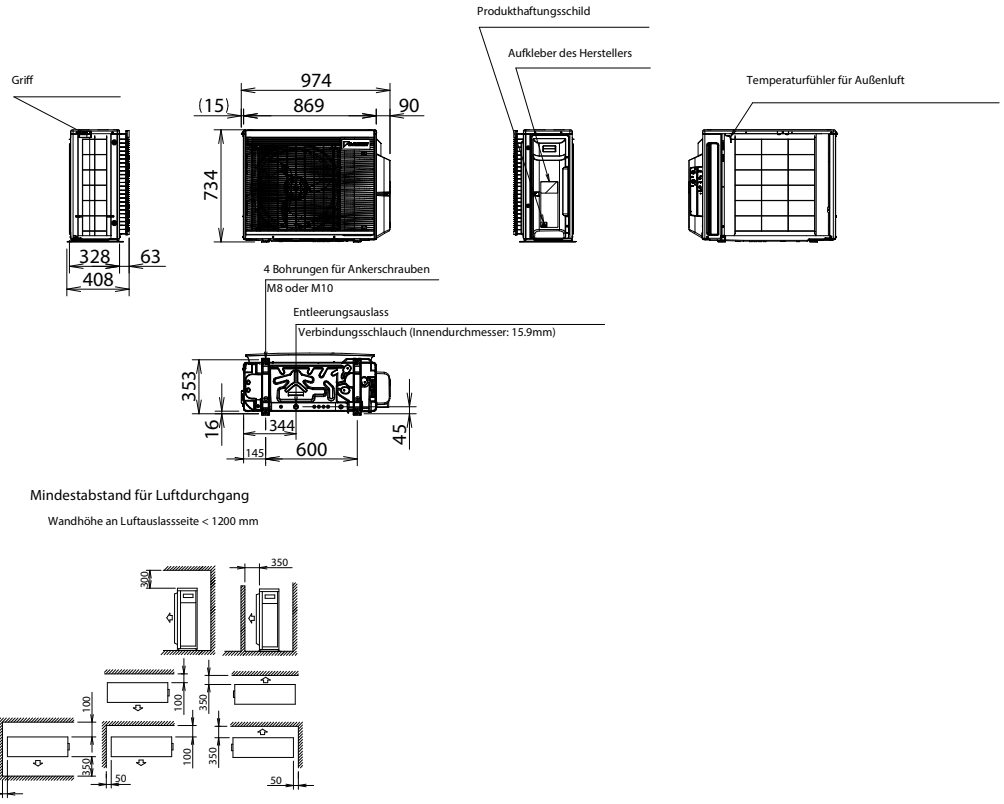

RXZ-N

Split Serie Außengeräte

R-32 Außengeräte für Ururu Sarara Wandgeräte.

RXZ-N

Technische Daten		Außengerät			RXZ25N	RXZ35N	RXZ50N
Abmessungen	Gerät	Höhe x Breite x Tiefe		mm		693x873x334	
Gewicht	Gerät			kg		50	
Schallleistungspegel	Kühlen			dB(A)	59	61	63
	Heizen			dB(A)	59	61	64
Schalldruckpegel	Kühlen	Hoch		dB(A)	46	48	49
	Heizen	Hoch		dB(A)	46	48	50
Betriebsbereich	Kühlen	Umgebung	Min. bis Max.	°C TK		-10~43	
	Heizen	Umgebung	Min. bis Max.	°C FK		-20~18	
Kältemittel	Typ / Füllmenge / GWP			kg / tCO_2-Äq.		R-32/1,34/0,9/675	
Rohrleitungsanschlüsse	Flüssigkeit	AD		mm		6,35 (1/4")	
	Gas	AD		mm		9,5 (3/8")	
	Leitungslänge	AG – IG	min./max.	m		1,5/10	
	Niveauunterschied	IG – AG	Max.	m		8	
Stromversorgung	Phase / Frequenz / Spannung			Hz / V		1~ / 50 / 220-240	
Strom – 50 Hz	Max. Amperezahl für Sicherung (MSiA)			A		16	

RXZ-N

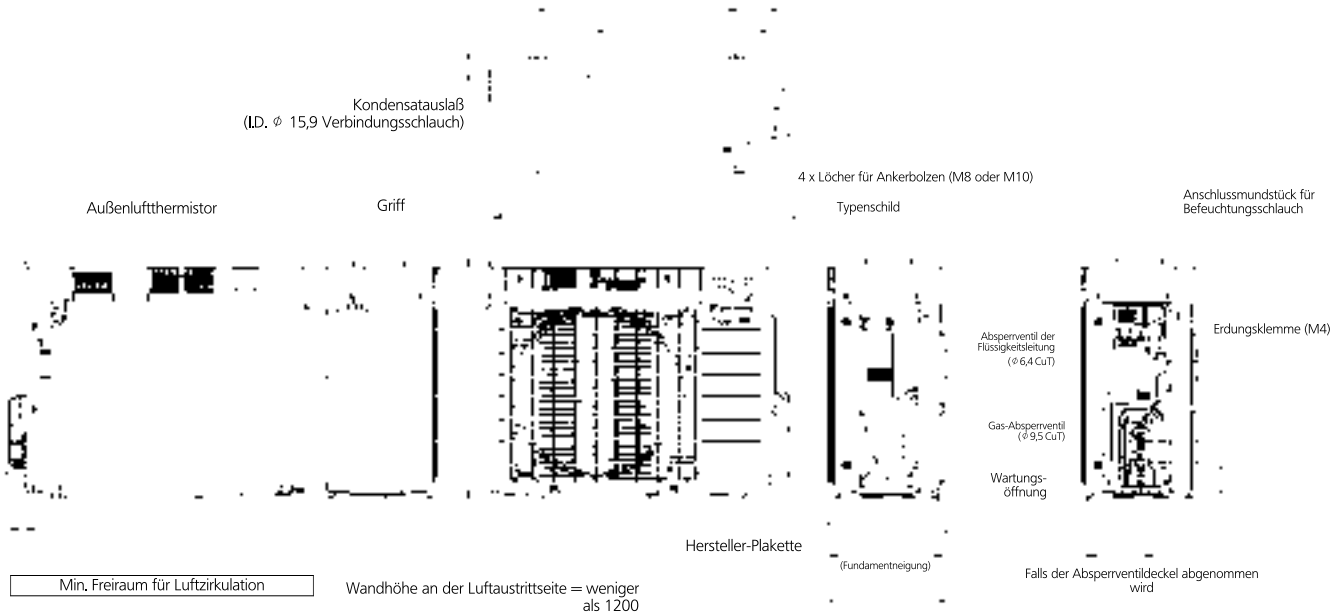

Partnerportal:

Weitere Einzelheiten und endgültige Informationen erhalten Sie nach dem Scannen oder Anklicken des QR-Codes.

Außengerät
RXZ-N

Technische Änderung der Zeichnung möglich - aktuelle Daten entnehmen Sie bitte dem Daikin Partnerportal my.daikin.at

RXJ-A9

Split Serie Außengeräte

R-32 Außengeräte für Daikin Emura Wandgeräte

RXJ-A

Außengerät					RXJ20A9	RXJ25A9	RXJ35A9	RXJ42A9	RXJ50A9
Abmessungen	Gerät	Höhe x Breite x Tiefe		mm	552x840x350			734x954x408	
Gewicht	Gerät			kg	33			49	
Schallleistungspegel	Kühlen	Nom.		dBA	59	59	61	62	62
	Heizen	Nom.		dBA	59	59	61	62	62
Schalldruckpegel	Kühlen	Nom.		dBA	46	46	49	48	48
	Heizen	Nom.		dBA	47	47	49	48	49
Betriebsbereich	Kühlen	Umgebung	Min.~Max.	°CDB	-10~+50				
	Heizen	Umgebung	Min.~Max.	°CWB	-20~+24				
Kältemittel	Type / Füllmenge / GWP			kg / TCO_2-Äq.	R-32/0,76/0,52/675			R-32/1,10/0,75/675	
Rohrleitungsanschlüsse	Flüssigkeit/Gas	AD		mm	6,35/9,50			6,35/12,7	
	Leitungslänge	AG - IG	Max.	m	20			30	
	Zusätzliche Kältemittelfüllmenge			kg/m	0,02 (für Rohrleitungslängen über 10 m)				
	Niveauunterschied	IG - AG	Max.	m	15			20	
Power supply	Phase / Frequenz / Spannung			Hz/V	1~/50 /220-240				
Current - 50Hz	Maximum fuse amps (MFA)			A	10			13	

RXJ20-35A9

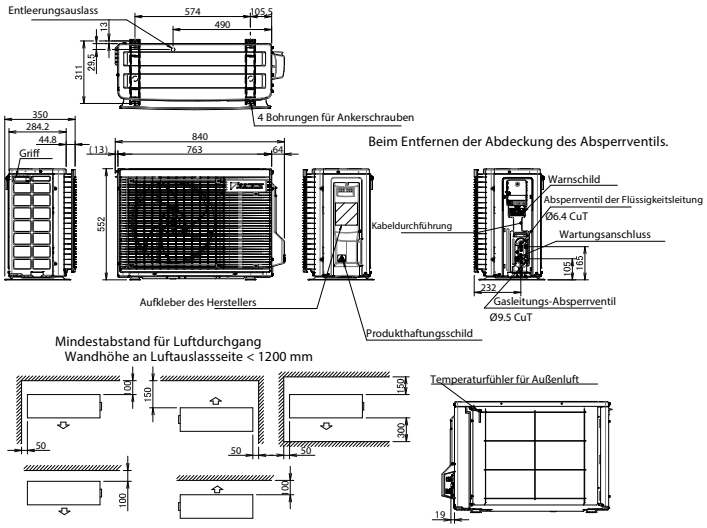

RXJ42-50A9

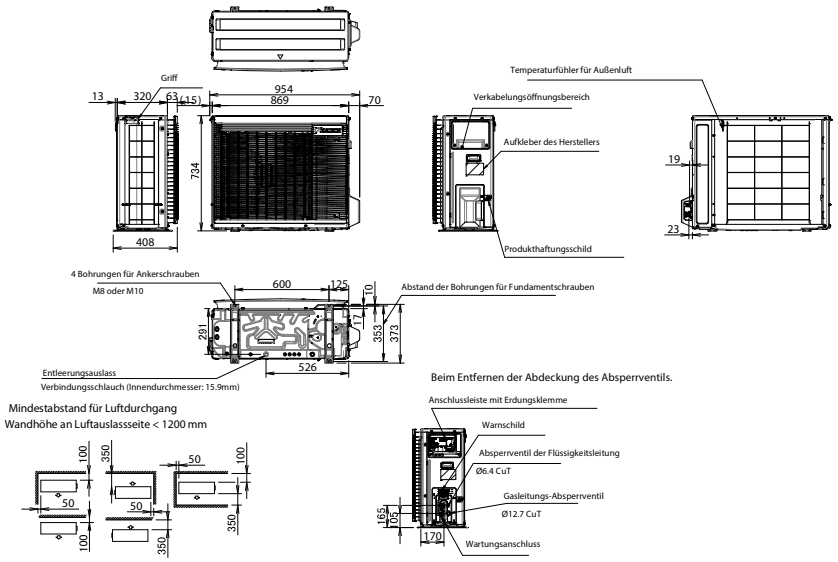

Partnerportal:

Weitere Einzelheiten und endgültige Informationen erhalten Sie nach dem Scannen oder Anklicken des QR-Codes.

Außengerät
RXJ-A9

Technische Änderung der Zeichnung möglich - aktuelle Daten entnehmen Sie bitte dem Daikin Partnerportal my.daikin.at

RXA-A8/B8

Split Serie Außengeräte

R-32 Außengeräte für Stylish Wandgeräte

RXA-A8

Außengerät				RXA20A8	RXA25A8	RXA35A8	RXA42B8	RXA50B8
Abmessungen	Gerät	Höhe x Breite x Tiefe	mm	552x840x350			734x954x401	
Gewicht	Gerät		kg	32			50	
Schallleistungspegel	Kühlen / Heizen		dB(A)	59		61	62	
Schalldruckpegel	Kühlen	Nom.	dB(A)	46		49	48	
	Heizen	Nom.	dB(A)	47		49	48	
Betriebsbereich	Kühlen	Umgebung Min. bis Max.	°C TK	-10 ~ 46				
	Heizen	Umgebung Min. bis Max.	°C FK	-15 ~ 24				
Kältemittel	Typ / Füllmenge / GWP		kg/tCO_2-Äq.	R-32/0,76/675/0,52			R-32/1,1/675/0,75	
Rohrleitungsanschlüsse	Flüssigkeit	AD	mm	6,35 (1/4")				
	Gas	AD	mm	9,5 (3/8")			9,5 (3/8")	12,7 (1/2")
Leitungslänge	AG – IG	min./max.	m	1,5/20			3/30	
	System	Vorbefüllt	m	10				
	Zusätzliche Kältemittelfüllmenge		kg/m	0,02 (bei Leitungslängen über 10 m)				
	Niveauunterschied IG – AG	Max.	m	15			20	
Stromversorgung	Phase / Frequenz / Spannung		Hz / V	1~/50/220-240				
Strom – 50 Hz	Max. Amperezahl für Sicherung (MSiA)		A	10	13			

RXA20-35A8

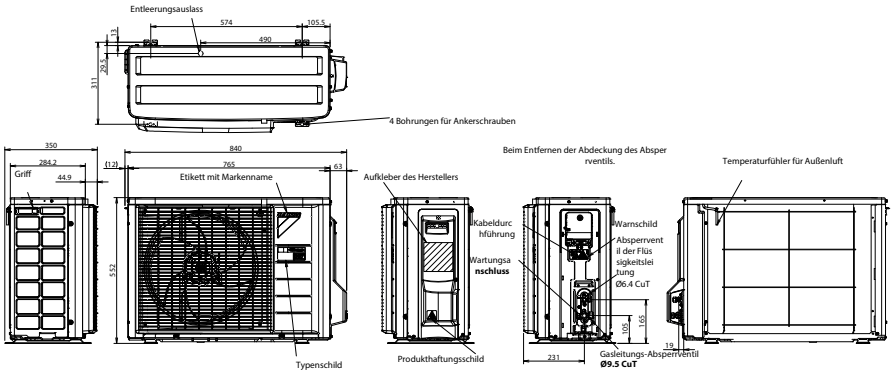

RXA-B8

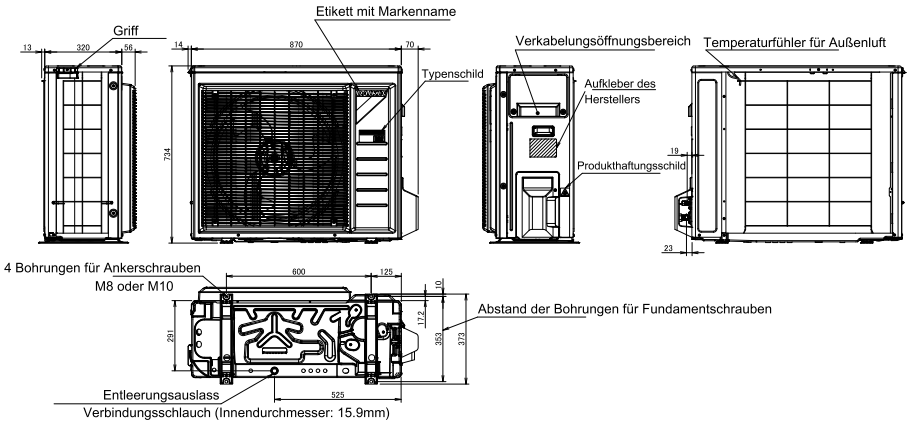

Partnerportal:

Weitere Einzelheiten und endgültige Informationen erhalten Sie nach dem Scannen oder Anklicken des QR-Codes.

Außengerät RXA-A8

Außengerät RXA-B8

Technische Änderung der Zeichnung möglich - aktuelle Daten entnehmen Sie bitte dem Daikin Partnerportal my.daikin.at

RXM-A/A9/A8

Split Serie Außengeräte

R-32 Außengeräte für Perfera Wandgeräte, Truhengeräte und Sky Air Modelle mit kleiner Leistung.

RXM-A

Außengerät					RXM20A	RXM25A9	RXM35A9	RXM42A	RXM50A8	RXM60A	RXM71A
Abmessungen	Gerät	Höhe x Breite x Tiefe		mm	610x923x367					734x954x401	
Gewicht	Gerät			kg	36			40		49	55
Schallleistungspegel	Kühlen			dB(A)	61		62		61	63	66
	Heizen			dB(A)	61		62	62	62	63	67
Schalldruckpegel	Kühlen	Nom.		dB(A)	46		47	48			47
	Heizen	Nom.		dB(A)	47		49	49	49		48
Betriebsbereich	Kühlen	Umgebung	Min. bis Max.	°C TK	-10~50 (-15~50 mit Einstellung auf technische Kühlung)(3)						-10~46
	Heizen	Umgebung	Min. bis Max.	°C FK	-20~24						-15~24
Kältemittel	Typ / Füllmenge / GWP		Füllmenge: kg / tCO_2-Äq.		R-32/0,95/675/ 0,65			R-32/0,95/675/ 0,65	R-32/0,95/675/0,65	R-32/1,15/675/0,78	
Rohrleitungsanschlüsse	Flüssigkeit	AD		mm	6,35 (1/4")						
	Gas	AD		mm	9,5 (3/8")				12,7 (1/2")		15,9 (5/8")
	Leitungslänge	AG – IG	min./max.	m	3/20			3/30			
		System	Vorbefüllt	m	10						
	Zusätzliche Kältemittelfüllmenge			kg/m	0,02 (bei Leitungslängen über 10 m)						
	Niveauunterschied IG – AG		Max.	m	15			20			
Stromversorgung	Phase / Frequenz / Spannung			Hz / V	1~ / 50 / 220-240						
Strom – 50 Hz	Max. Amperezahl für Sicherung (MSiA)			A	10	13			16		20

(1) nur in Kombnaion mit FTXM-R Serie

RXM20-42A/A9

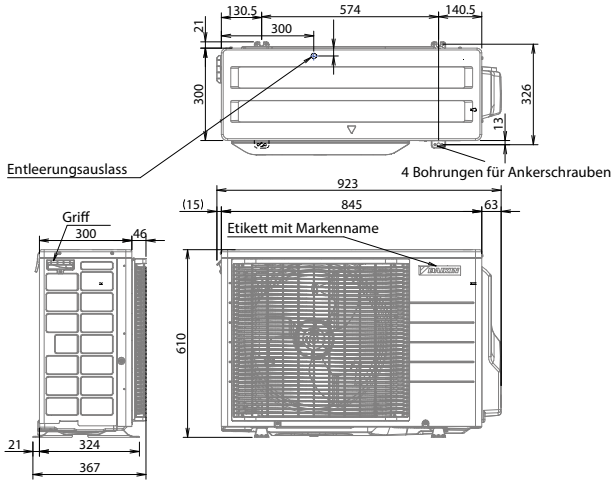

RXM50A8
RXM60-71A

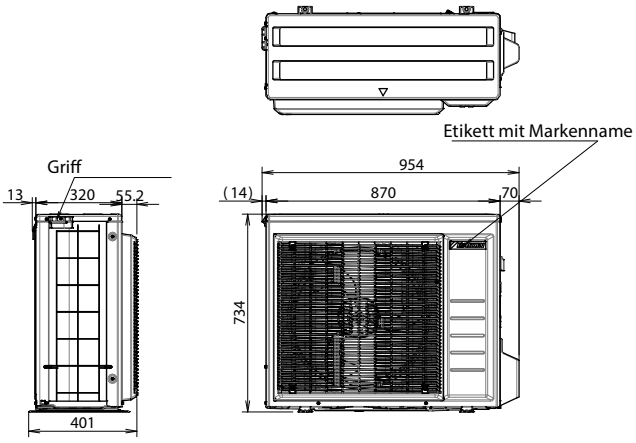

Partnerportal:

Weitere Einzelheiten und endgültige Informationen erhalten Sie nach dem Scannen oder Anklicken des QR-Codes.

Außengerät RXM-A

Außengerät RXM-A9

Außengerät RXM-A8

Technische Änderung der Zeichnung möglich - aktuelle Daten entnehmen Sie bitte dem Daikin Partnerportal my.daikin.at

RXP-N8/N9

Split Serie Außengeräte

R-32 Außengeräte für Comfora Wandgeräte

RXP-N

Außengerät				RXP20N9	RXP25N9	RXP35N9	RXP50N8	RXP60N9	RXP71N9
Abmessungen	Gerät	Höhe x Breite x Tiefe	mm	556x740x343			734x954x401		
Gewicht	Gerät		kg	24		26	46,0	50,0	
Schallleistungspegel	Kühlen			60		62	61	63	66
	Heizen			61		62		63	65
Schalldruckpegel	Kühlen	Nom.	dBA	46		48	47	49	52
	Heizen	Nom.	dBA	47		48	49		52
Betriebsbereich	Kühlen	Umgebung Min. bis Max.	°C TK	-10~48					
	Heizen	Umgebung Min. bis Max.	°C FK	-15~24					
Kältemittel	Typ / Füllmenge / GWP			R-32 / 0,55 / 675		R-32 / 0,70/ 675	R-32 / 0,90/ 675	R-32 / 1,15/ 675	
Rohrleitungsanschlüsse	Flüssigkeit	AD	mm	6,35 (1/4")					
	Gas	AD	mm	9,5 (3/8")			12,7 (1/2")		
	Leitungslänge	AG - IG Max.	m	20			30		
	Zusätzliche Kältemittelfüllmenge		kg/m	0,02 (bei Leitungslängen über 10 m)					
	Niveauunterschied	IG – AG Max.	m	12			20		
Stromversorgung	Phase / Frequenz / Spannung		Hz/V	1~/50 /220-240					
Strom – 50 Hz	Max, Amperezahl für Sicherung (MSiA)		A	16			20		

RXP20-35N9

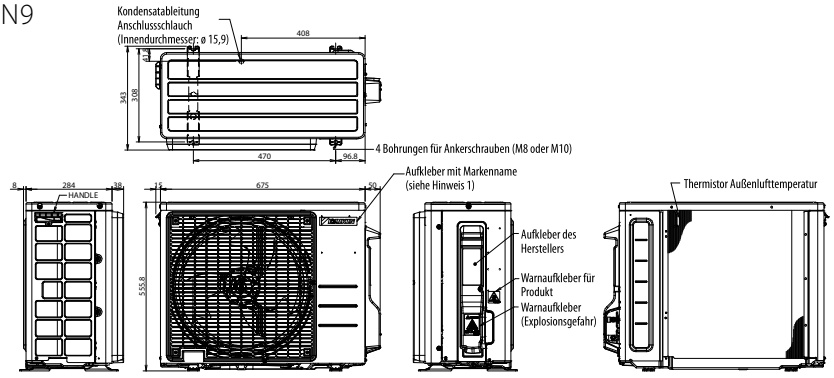

RXP50N8
RXP60-71N9

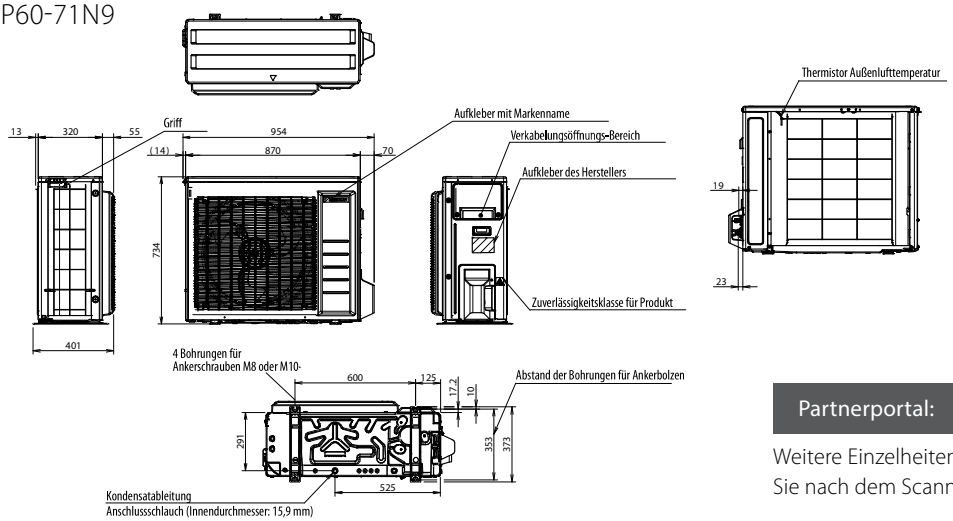

Partnerportal:

Weitere Einzelheiten und endgültige Informationen erhalten Sie nach dem Scannen oder Anklicken des QR-Codes.

Außengerät
RXP-N8

Außengerät
RXP-N9

RXF-F/D9

Split Serie Außengeräte

R-32 Außengeräte für Sensira Wandgeräte.

RXF-F/D9

Außengerät				RXF20F	RXF25F	RXF35F	RXF42F	RXF50F	RXF60D9	RXF71D9
Abmessungen	Gerät	Höhe x Breite x Tiefe	mm	556x740x343				734x954x389		
Gewicht	Gerät		kg	24			28	46	50	
Schallleistungspegel	Kühlen / Heizen		dB(A)	60/60		61/62		61/61	63/63	66/65
Schalldruckpegel	Kühlen	Nom.	dB(A)	46		48		47	49	52
	Heizen	Nom.	dB(A)	47		48		49		52
Betriebsbereich	Kühlen	Umgebung Min. bis Max.	°C TK	-10~48						
	Heizen	Umgebung Min. bis Max.	°C FK	-15~24						
Kältemittel	Typ / Füllmenge / GWP		kg/tCO_2-Äq.	R-32/0,420/675		R-32/0,550/675	R-32/0,750/675	R-32/0,90/675	R-32/1,15/675	
Rohrleitungsanschlüsse	Flüssigkeit	AD	mm	6,35 (1/4")						
	Gas	AD	mm	9,5 (3/8")				12,7 (1/2")		
	Leitungslänge	AG – IG min./max.	m	1,5/20				3/30		
	Zusätzliche Kältemittelfüllmenge		kg/m	0,02 (bei Leitungslängen über 10 m)						
	Niveauunterschied	IG – AG Max.	m	12				20		
Stromversorgung	Phase / Frequenz / Spannung		Hz / V	1~/50/220-240						
Strom – 50 Hz	Max. Amperezahl für Sicherung (MSiA)		A	16				20		

RXF20-42F

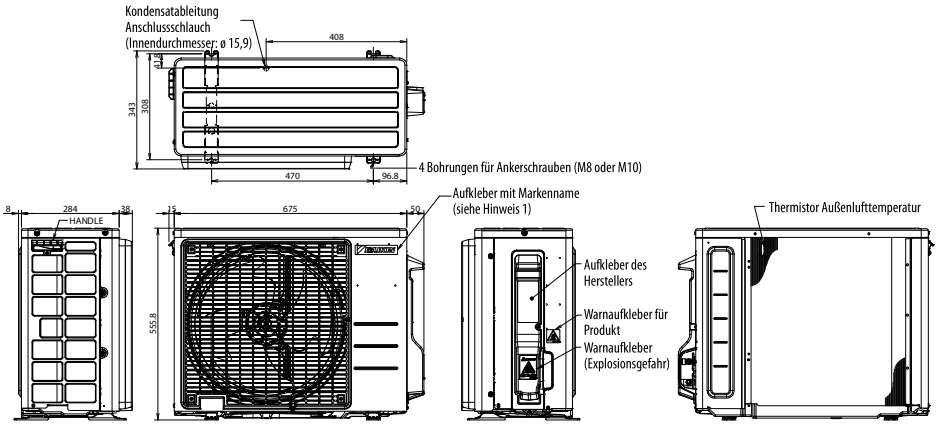

RXF50F
RXF60-71D9

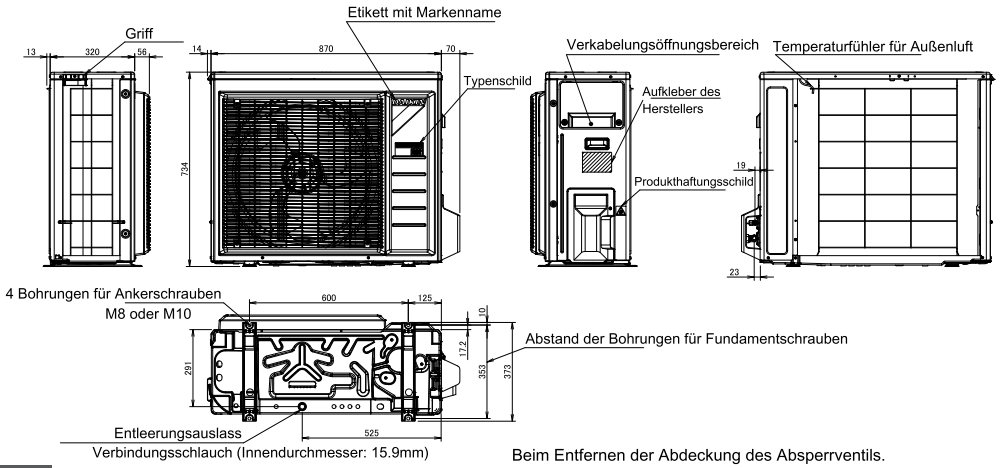

Partnerportal:

Weitere Einzelheiten und endgültige Informationen erhalten Sie nach dem Scannen oder Anklicken des QR-Codes.

Sensira Außengerät RXF-F

Sensira Außengerät RXF-D9

Technische Änderung der Zeichnung möglich - aktuelle Daten entnehmen Sie bitte dem Daikin Partnerportal my.daikin.at

RZAG-B Sky Air Alpha-series

Sky Air Alpha Baureihe für kleine gewerbliche Anwendungen und technische Kühlung

- Leistung von 3,5 bis 6kW
- Leistungseffiziente Außengeräte bis zu A++
- Geeignet für technische Kühlung
- Austauschtechnologie
- Ausschließlich für Monosplit Anwendungen
- Garantierter Bertrieb im Heiz- und Kühlbetrieb bis zu -20°C
- Zuverlässlicher Betrieb dank kältemittelgekühlter PCB
- Maximale Leitungslänge bis zu 50m und 30m Höhendifferenz
- Anschließbar an alle aktuellen Sky Air Modelle und Perfera (FTXM-A) Wandgeräte

RZAG35B

Technikraumkühlung

Invertertechnologie

Automatische Umschaltung Kühlen/Heizen

Außengerät					RZAG35B	RZAG50B	RZAG60B
Abmessungen	Gerät	HxBxT		mm	734x954x401		
Gewicht	Gerät			kg	52		
Schallleistungspegel	Kühlen			dBA	62	63	64
	Heizen			dBA	62	63	64
Schalldruckpegel	Kühlen	Nom.		dBA	48	49	50
	Heizen	Nom.		dBA	48	49	50
Betriebsbereich	Kühlen	Umgebung	Min.~Max.	°CDB	-20 / +52		
	Heizen	Umgebung	Min.~Max.	°CWB	-20 / +24		
Kältemittel	Typ/GWP				R-32 / 675		
	Füllmenge			kg/TCO$_2$Eq	1,55/1,05		
Rohrleitungsanschlüsse	Flüssig/Gas			mm	6,4/9,5	6,4/12,7	
	Leitungslänge	AG - IG	Max.	m	50		
		System	Equivalent	m	50		
			Vorgefüllt	m	30		
	Zusatzliche Kaltemittel-Füllmenge			kg/m	0,02 (für Leitungen über 30m)		
	Höhendifferenz	IG - AG	Max.	m	30		
Stromversorgung	Phase/Frequenz/Spannung			Hz/V	1 / 50 / 230		
Strom - 50Hz	max. Absicherung (MFA)			A	16		20

RZAG35-60B

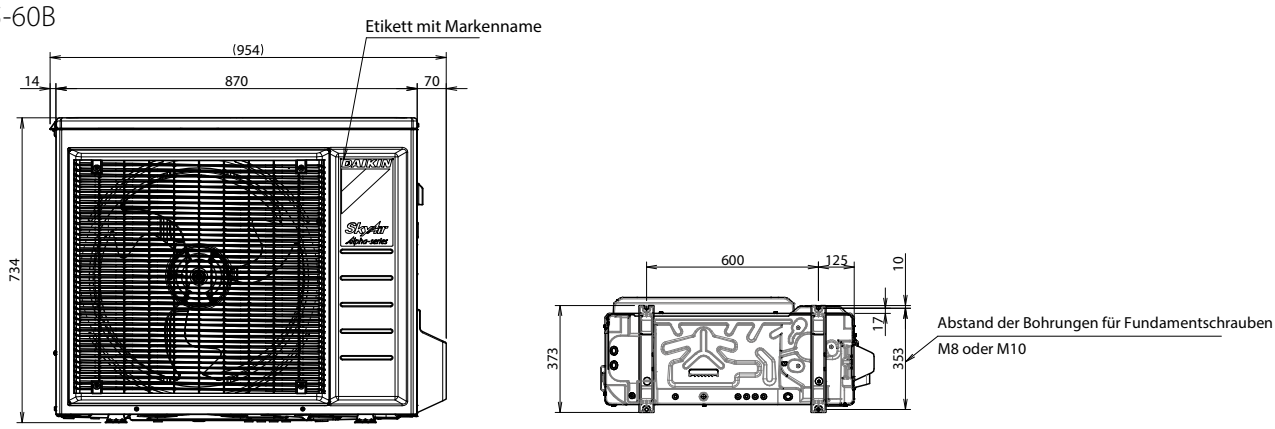

Es sind nicht alle Abmessungen enthalten. Genauere Informationen sind dem Datenbuch zu entnehmen

Weitere Einzelheiten und endgültige Informationen erhalten Sie nach dem Scannen oder Anklicken des QR-Codes.

RZAG-N Sky Air Alpha-series

Branchenführende Technologie in einem außerordentlich kompakten Gehäuse

- Enorm wartungsfreundlich und einfach in der Handhabung
- Dank „Variabler Kältemitteltemperatur“ (VRT) die perfekte Balance zwischen Effizienz und Komfort: fast das gesamte Jahr hinweg Spitzenwerte bei saisonaler Effizienz, und kurze Reaktionsgeschwindigkeit an besonders warmen Tagen
- Für Technikraumkühlung geeignet
- Austausch vorhandener Systeme gegen R-32-Technik unter Beibehaltung der Rohrleitungssysteme
- Inverterplatine wird verlässlich durch Kältemittel gekühlt, unabhängig von der Umgebungstemperatur
- Maximale Rohrleitungslängen von bis zu 85 m
- Außengeräte für Monosplit-, Twin-, Triple-, Doppel-Twin-Anwendungen
- externer statischer Druck (ESP) bis zu 45 Pa einstellbar

Außengerät					RZAG71NV1	RZAG100NV1	RZAG125NV1	RZAG140NV1	RZAG71NY1	RZAG100NY1	RZAG125NY1	RZAG140NY1
Abmessungen	Gerät	Höhe x Breite x Tiefe		mm	870x1.100x530							
Gewicht	Gerät			kg	81,4	84,5	95,5	95,5	81	85	94	
Schallleistungspegel	Kühlen			dB(A)	64	66	69	70	64	66	69	70
Schalldruckpegel	Kühlen	Nom.		dB(A)	46	47	49	50	46	47	49	50
	Heizen	Nom.		dB(A)	48	50	52		48	50	52	
Betriebsbereich	Kühlen	Umgebung	Min. bis Max.	°C TK	-20~52							
	Heizen	Umgebung	Min. bis Max.	°C FK	-20~18,0							
Kältemittel	Typ / GWP				R-32/675							
	Füllmenge			kg/tCO_2-Äq.	3,20/2,16	3,20/2,16	3,70/2,50	3,70/2,50	3,20/2,16	3,20/2,16	3,70/2,50	3,70/2,50
Rohrleitungsanschlüsse	Flüssigkeit / Gas	AD		mm	9,52/15,9							
	Leitungslänge	AG – IG	Max.	m	55	85			55	85		
		System	Äquivalent	m	75	100			75	100		
			Vorgefüllt	m	40							
	Zusätzliche Kältemittel-Füllmenge			kg/m	Siehe Installationsanleitung Kap. 5.4.5							
	Höhendifferenz	IG – AG	Max.	m	30,0							
Spannungsversorgung	Phase / Frequenz / Spannung			Hz / V	1~/50/220-240				3~/50/380-415			
Strom – 50 Hz	Max. Amperezahl für Sicherung (MSiA)			A	20	32			16			

RZAG-NV1

RZAG-NY1

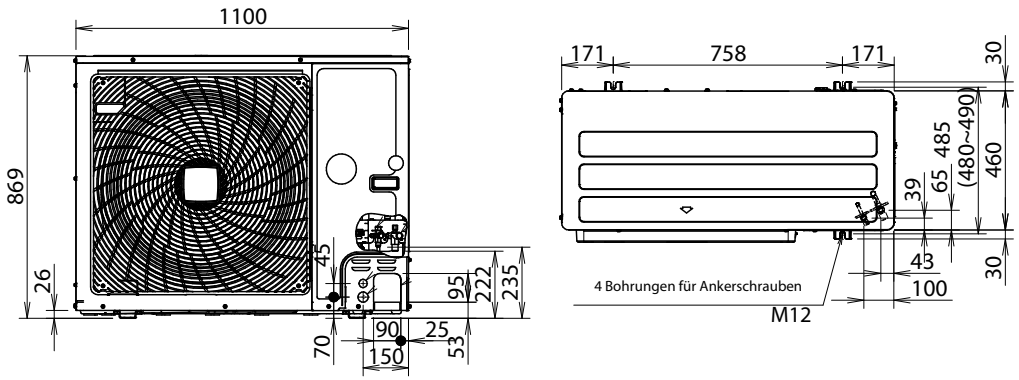

Es sind nicht alle Abmessungen enthalten. Genauere Informationen sind dem Datenbuch zu entnehmen

Weitere Einzelheiten und endgültige Informationen erhalten Sie nach dem Scannen oder Anklicken des QR-Codes.

RZASG-M SkyAir Advance-series

Sky Air Advance-Serie – Außengeräte

Technologie und Komfort kombiniert für gewerbliche Anwendungen

- Hohe Effizienz:
  - Energielabel bis zu A++ (Kühlen) / A+ (Heizen)
  - Verdichter mit nachhaltigen Effizienzsteigerungen
- Sehr kompakter Aufbau und problemlose Installation der Außengeräte
- Austausch vorhandener Systeme unter Beibehaltung der Rohrleitungssysteme
- Mit einer durch Kältemittel gekühlten Leiterplatte ist zuverlässige Kühlung garantiert, da unabhängig von der Umgebungstemperatur
- Maximale Rohrleitungslänge bis zu 50 m

Außengerät					RZASG71MV1	RZASG100MV	RZASG125MV	RZASG140MV	RZASG100MY	RZASG125MY	RZASG140MY
Abmessungen	Gerät	Höhe x Breite x Tiefe		mm	770x900x380	990x940x382					
Gewicht	Gerät			kg	60	72		79	72		79
Schallleistungspegel	Kühlen			dBA	65	70	71	73	70	71	73
	Heizen			dBA	-	-	71	73	-	71	73
Schalldruckpegel	Kühlen	Nom.		dBA	46	53		54	53		54
	Heizen	Nom.		dBA	47	57					
Betriebsbereich	Kühlen	Umgebung	Min.~Max.	°CDB	-15~46						
	Heizen	Umgebung	Min.~Max.	°CWB	-15~15,5						
Kältemittel	Typ/GWP				R-32/675						
	Füllmenge			kg/TCO_2Eq	2,45/1,65	2,60/1,76		2,90/1,96	2,60/1,76		2,90/1,96
Rohrleitungsanschlüsse	Flüssigkeit/Gas			mm	9,52/15,9						
	Leitungslänge	AG - IG	Max.	m	50						
		System	Equivalent	m	70						
			Vorgefüllt	m	30						
	Zusätzliche Kältemittelfüllmenge			kg/m	Siehe Installationsanleitung Kap. 7.3.1						
	Niveauunterschied	IG - AG	Max.	m	30,0						
Stromversorgung	Phase/Frequenz/Spannung			Hz/V	1~/50/220-240				3~/50/380-415		
Strom - 50Hz	Max. Amperezahl für Sicherung (MSiA)			A	20	25	32		16		

RZASG-MV/Y

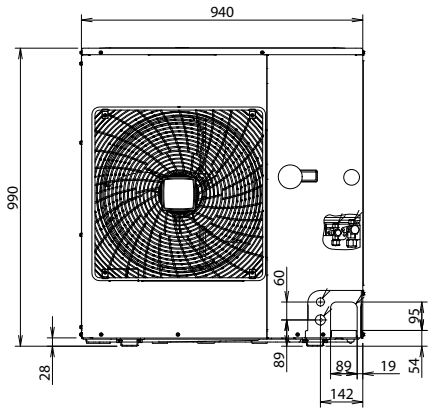

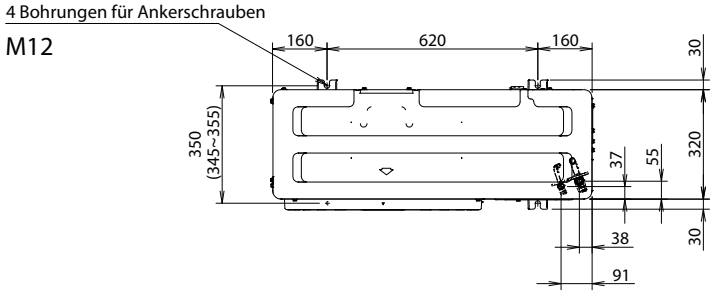

Es sind nicht alle Abmessungen enthalten. Genauere Informationen sind dem Datenbuch zu entnehmen

Weitere Einzelheiten und endgültige Informationen erhalten
Sie nach dem Scannen oder Anklicken des QR-Codes.

RZA-D SkyAir Advance-series

Sky Air-System für größere gewerbliche Anwendungen in einem außerordentlich kompakten Gehäuse

- Kompakte Auslegung (870 mm hoch) mit leichtgewichtigem Einzel-Ventilator macht das Gerät unauffällig, spart Platz und ist einfach zu installieren
- Außerordentlich wartungsfreundlich und einfach in der Handhabung: dank breiter Zugangsfläche, 7-Segmentanzeige und zusätzlichem Tragegriff
- Austausch vorhandener Systeme gegen R-32-Technik unter Beibehaltung der Rohrleitungssysteme
- Inverterplatine wird verlässlich durch Kältemittel gekühlt, unabhängig von der Umgebungstemperatur
- Maximale Rohrleitungslängen von bis zu 100 m
- Maximaler Niveauunterschied von bis zu 30 m
- Außengeräte für Monosplit-, Twin-, Triple-, Doppel-Twin-Anwendungen

RZA200-250D

Invertertechnologie

Automatische Umschaltung Kühlen/Heizen

Außengerät					RZA200D	RZA250D
Abmessungen	Gerät	Höhe x Breite x Tiefe		mm	870x1.100x460	
Gewicht	Gerät			kg	117	
Schallleistungspegel	Kühlen			dB(A)	73	76
	Heizen			dB(A)	76	79
Schalldruckpegel	Kühlen	Nom.		dB(A)	53	57
	Heizen	Nom.		dB(A)	60	63
Betriebsbereich	Kühlen	Umgebung	Min. bis Max.	°C TK	-20~46	
	Heizen	Umgebung	Min. bis Max.	°C FK	-20~15	
Kältemittel	Typ / GWP				R-32/675	
	Füllmenge			kg/tCO_2-Äq.	5,0/3,38	
Rohrleitungsanschlüsse	Flüssigkeit / Gas	AD		mm	9,52/22,2	
	Leitungslänge	AG – IG	Max.	m	100	
			Vorgefüllt	m	30	
	Zusätzliche Kältemittel-Füllmenge			kg/m	Siehe Installationsanleitung Kap. 4.4.5	
	Höhendifferenz	IG – AG	Max.	m	30	
Spannungsversorgung	Phase / Frequenz / Spannung			Hz / V	3~/50/380-415	
Strom – 50 Hz	Max. Amperezahl für Sicherung (MSiA)			A	20	

(1) Anhand des MSiA-Werts werden der Schutzschalter und der FI-Schutzschalter (Fehlerstromschutzschalter) ausgewählt. Ausführliche Informationen zu den einzelnen Kombinationen sind dem Elektroschaltplan zu entnehmen.

RZA-D

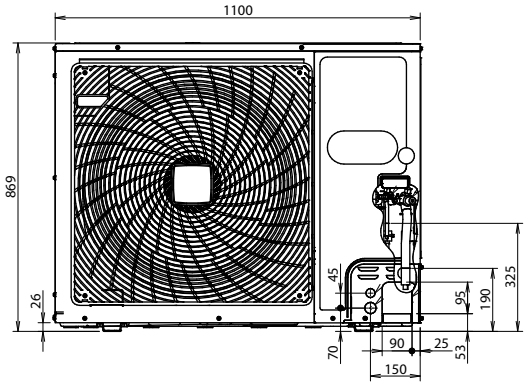

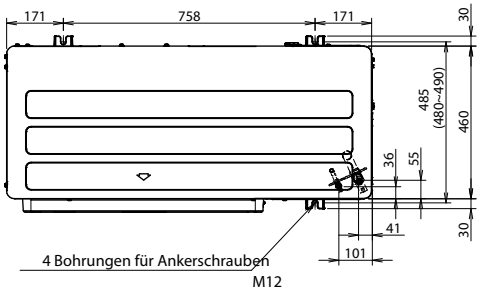

Es sind nicht alle Abmessungen enthalten. Genauere Informationen sind dem Datenbuch zu entnehmen

Weitere Einzelheiten und endgültige Informationen erhalten Sie nach dem Scannen oder Anklicken des QR-Codes.

Kombinationen für technische Kühlung

Sky Air-Baureihe für technische Kühlung

Bei Anwendungen für das Kühlen von IT-Infrastruktur (Serverräume, Telekommunikationseinrichtungen, Laboratorien usw.) besteht die Besonderheit darin, dass in den zu klimatisierenden Räumen meist eine sehr niedrige Luftfeuchtigkeit herrscht. Aufgrund dieser niedrigen Luftfeuchtigkeit sinkt die Wärmeabfuhrleistung der Innengeräte. Um diesen Nachteil aufzuheben, wurden speziell für derartige Anwendungen die folgenden Kombinationen entwickelt. Kühlleistung gilt bei -15°C Außentemperatur, 22°CDB CTK Raumtemperatur, und 35% relative Luftfeuchtigkeit. Dies bedeutet, dass keine Entfeuchtung der Raumluft auftritt.

Kühlleistung		**Sky Air Alpha Serie**						
		3,51 kW	**5,01 kW**	**5,71 kW**	**6,0 kW**	**7,5 kW**	**9,3 kW**	**10,3 kW**
Roundflow Kassettengerät (BYCQ140E Blende)	**FCAG35B**				3	4	4	4
	FCAG50B	P*			2	3	3	3
	FCAG60B		P					
	FCAG71B			P*		2	2	2
	FCAG100B				P			
	FCAG125B							
	FCAG140B					P	P	P
Hocheffizienz Roundflow Kassettengerät (BYCQ140E Blende)	**FCAHG71H**					2	2	2
	FCAHG100H				P			
	FCAHG125H							
	FCAHG140H					P	P	P
Fully Flat Kassettengerät (BYFQ60CW Blende)	**FFA35A9**				3	4	4	4
	FFA50A9	P*			2	3	3	3
	FFA60A9		P					
Deckengerät	**FHA35A9**				3	4	4	4
	FHA50A9	P*			2	3	3	3
	FHA60A9		P					
	FHA71A9			P*		2	2	2
	FHA100A				P			
	FHA125A							
	FHA140A					P	P	P
4-Wege Deckengerät	**FUA71A**					2	2	2
	FUA100A				P			
	FUA125A							
Wandgerät	**FTXM35A**	P*						
	FTXM50A		P					
	FTXM60A			P*				
	FAA71B					2	2	2
	FAA100B				P			
Kanalgerät	**FBA35A9**				3	4	4	4
	FBA50A9	P*			2	3	3	3
	FBA60A9		P					
	FBA71A9			P*		2	2	2
	FBA100A				P			
	FBA125A							
	FBA140A					P	P	P

P: Split Kombinationen (1 Innengerät); 2: Twin Anwendung (2 Innengeräte); 3: Triple Anwendung (3 Innengeräte); 4: Doppel-Twin Anwendung (4 Innengeräte). Es ist zulässig, verschiedene Typen an Innengeräten mit der gleichen Leistung für ein System auszuwählen. (z.B. Twin System mit FCAG35B + FFA35A9).
Es ist nicht zulässig Innengeräte mit verschiedenen Leistungen für ein System auszuwählen. Diverse Zierblenden für Kassettengeräte der Type FCAG-B. FCAHG-H und FFA-A9 stehen zur Verfügung. Nur die gebräuchlisten Zierblenden wurden gelistet. Weitere Zierblenden siehe Innengeräte.
P = Paar

Optionales Zubehör

P* = **ASYCPIR**: Reduktion der Rohrdimension (Set). Für genauere Information bei Infrastrukturkühlung verwenden Sie den Katalog.

Refnet Abzweiger für Sky Air Twin, Triple und Doppel-Twin Anwendungen			**Anzahl benötigt**
Twin Anwendungen	bis zu 14 kW	**KHRQ58T**	1
Triple Anwendungen	bis zu 14 kW	**KHRQ58H**	1
Doppel-Twin Anwendungen	bis zu 14 kW	**KHRQ58T**	3

Kombinationen für Komfortkühlung

Kühlleistung ca.		Mini Sky Air Alpha Serie			Sky Air Alpha Serie				Sky Air Advance Serie				Super Inverter	
		3,5 kW	5 kW	6 kW	7 kW	10 kW	12 kW	14 kW	7 kW	10 kW	12 kW	14 kW	20 kW	25 kW
Roundflow Kassettengerät &Hocheffizienz-Roundflow Kassettengerät (BYCQ140E Blende)	**FCAG35B**	P			2	3	4	4	2	3	4	4		
	FCAG50B		P			2	3	3		2	3	3	4	
	FCAG60B			P			2				2		3	4
	FCAG71B				P			2	P			2	3	
	FCAG100B					P				P			2	
	FCAG125B						P				P			2
Fully Flat Kassettengerät (BYFQ60CW Blende)	**FFA35A9**				2	3	4	4	2	3	4	4		
	FFA50A9		P			2	3	3		2	3	3	4	
	FFA60A9			P			2				2		3	4
Deckengerät	**FHA35A9**	P			2	3	4	4	2	3	4	4		
	FHA50A9		P			2	3	3		2	3	3	4	
	FHA60A9			P			2				2		3	4
	FHA71A9				P			2	P			2	3	
	FHA100A					P				P			2	
	FHA125A						P				P			2
	FHA140A													
4-Wege Deckengerät	**FUA71A**				P			2	P			2	3	
	FUA100A					P				P			2	
	FUA125A						P				P			2
Wandgerät	**FAA71B**				P			2	P			2	3	
	FAA100B					P				P			2	
Schlankes Kanalgerät	**FDXM35F9**	P			2	3	4	4	2	3	4	4		
	FDXM50F9		P			2	3	3		2	3	3	3	
	FDXM60F9			P			2				2		3	4
Standard Kanalgerät	**FBA35A9**	P			2	3	4	4	2	3	4	4		
	FBA50A9		P			2	3	3		2	3	3	4	
	FBA60A9			P			2				2		3	4
	FBA71A9				P			2	P			2	2	
	FBA100A					P				P			2	
	FBA125A						P				P			2
	FBA140A													
Kanalgerät mit hoher ESP	**FDA125A**						P				P			2
	FDA200A												P	
	FDA250A													P
Truhengerät ohne Verkleidung	**FNA35A9**	P			2	3	4	4	2	3	4	4		
	FNA50A9		P			2	3	3		2	3	3	4	
	FNA60A9			P			2				2		3	4
Standgerät	**FVA71A**				P				P				3	
	FVA100A					P				P			2	
	FVA125A						P				P			2
	FVA140A							P				P		

Hinweise und Erläuterungen: 2: Twin Anwendung (2 Innengeräte); 3: Triple Anwendung (3 Innengeräte); 4: Doppel-Twin Anwendungen (4 Innengeräte)
Es ist zulässig, verschiedene Typen an Innengeräten mit der gleichen Leistung für ein System auszuwählen (z.B.TwinSystem mit FCAG35B + FFA35A9)
Es ist nicht zulässig Innengeräte mit verschiedenen Leistungen für ein System auszuwählen. P=Paar

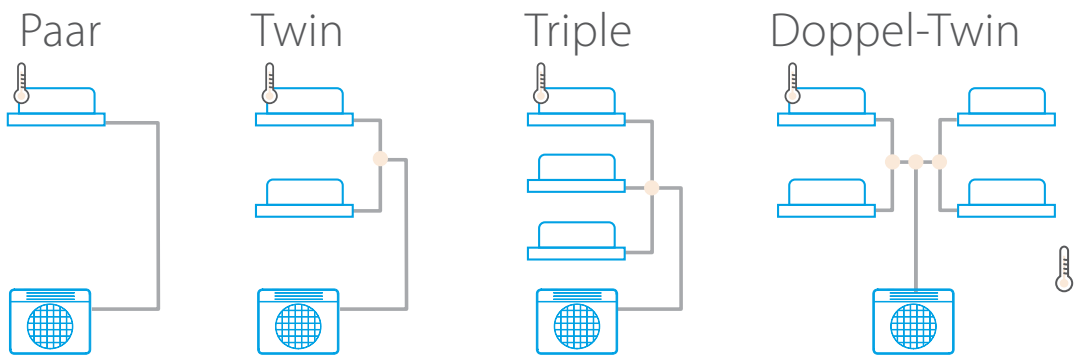

LEGENDE:
Individuelle Temperaturregelung bei Twin, Tripple und Doppel-Twin Anwendungen nicht möglich. Es ist jeweils eine Komfortstufe wählbar.
Empfohlener Anwendungsbereich: Klimatisierung von größeren Räumen
Refnet Abzweiger

Refnet Abzweiger für Sky Air Twin, Triple und Doppel-Twin Anwendungen			Anzahl benötigt
Twin Anwendungen	RZAG/RZASG	**KHRQ58T**	1
	RZA-D	**KHRQ22M20TA**	1
Triple Anwendungen	RZAG/RZASG	**KHRQ58H**	1
	RZA-D	**KHRQ250H7**	1
Doppel-Twin Anwendungen	RZAG/RZASG	**KHRQ58T**	3
	RZA-D	**KHRQ22M20TA**	3

Übersicht Multi+

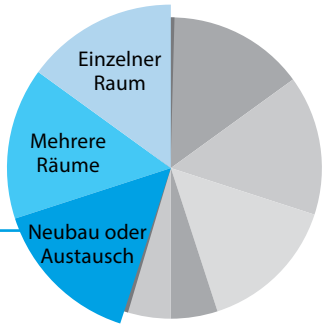

Austauschen des vorhandenen Heizsystems (Elektroheizelemente) in **Ein- und Mehrfamilienhäusern**

Bedarf des Kunden
Heizen | Kühlen | Warmwasser

Das Haus Ihres Kunden:
- Rund 150 m² oder weniger
- In einem Ein- oder Mehrfamilienhaus
- Max. 5 Bewohner

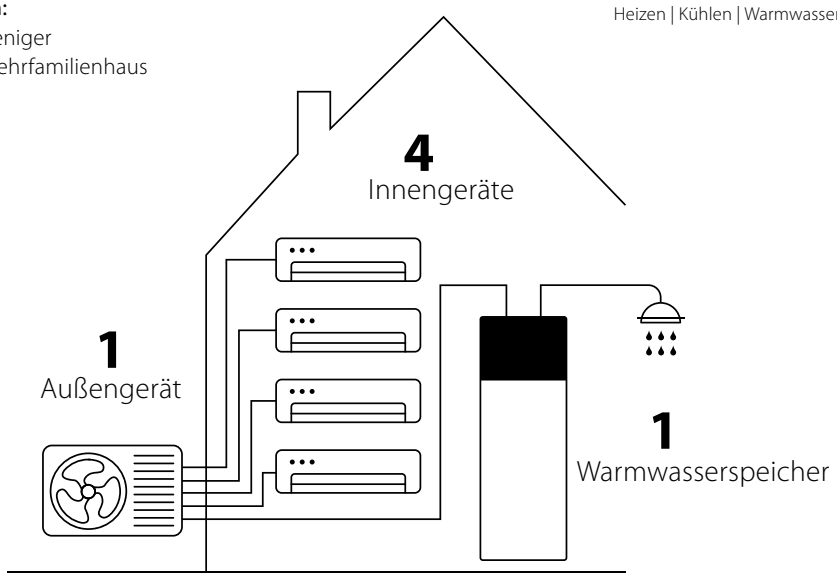

1 | Flexibilität

- Kombination aus Multi+ Außengerät, bis zu 4 Innengeräten und Speicher mit 90 l und bis zu 230 l für Warmwasser

Erweitern des Systems auf den konkreten Bedarf

Wählen Sie aus einer einzigartigen Vielfalt von Innengeräten. Sie können bis zu vier verschiedene Innengeräte zum Heizen und Kühlen der Räume installieren.

2 | Effizienz

- Austausch eines veralteten Klimatisierungssystems und eines elektrisch beheizten Warmwasserspeichers durch Multi+ erbringt dem Kunden eine gute Investitionsrendite

Fallstudie: Zweitwohnsitz an der See
- Freistehendes Haus mit 70 m²
- Klimazone C (Neapel) / Klasse D ➞ A3

Einsparung € in einem Jahr

Heizen **25 %** | Kühlen **43 %** | Warmwasser **75 %** | **Insgesamt 46 %**

im Heizbetrieb

im Kühlbetrieb

bei Warmwasserbereitung

Ausgestattet mit Bluevolution Technologie für geringe Umweltbelastung

Heizen und Kühlen: **Veraltetes Multisplit**
Warmwasser: **Elektrisch beheizter Warmwasserbereiter**

All-in-one
Multi+

3 | Einfache Installation

Innengeräte und Außengeräte: Wählen Sie den günstigsten Standort für die Innengeräte und für das Außengerät. Physische Installation, Verkabelung, Verlegen der Kondensatableitung sowie die Ersteinrichtung gehen viel einfacher und schneller.

Speicher: Die für den derzeitigen elektrisch beheizten Warmwasserspeicher bereits vorhandenen Rohrleitungen können beibehalten werden: die Wasseranschlüsse sind je nach Modell vom Boden oder der Oberseite des Speichers aus leicht zugänglich. Perfekt für eine einfache und schnelle Installation oder Wartung.

Wasserzufuhr und Warmwasserentnahme
Die Wasseranschlüsse sind vom Boden des Speichers aus leicht zugänglich.
Perfekt für einfache und schnelle Installation und Wartung*

4 | Rundumkomfort durch Heizen, Warmwasser UND Kühlen

Der Austausch ineffektiver oder veralteter elektrischer Warmwasserheizungen in kleinen Haushalten durch eine moderne Wärmepumpenlösung spart Energie und bietet ein hohes Maß an Komfort: nicht nur Heizung und Warmwasser, sondern auch Kühlung mit hohen Energieeffizienzen.

5 | Regeln Sie Ihre Geräte, wo immer Sie sind

Alle Innengeräte sind anhand der jeweils mitgelieferten Fernbedienung oder über die Onecta App unabhängig voneinander regelbar.
Mit der Daikin Onecta App können Sie jede Luft-Luft-Wärmepumpe programmieren, bedienen und überwachen, ebenso den Warmwasserspeicher regeln und kontrollieren – sogar über Sprachsteuerung. Onecta ist kompatibel mit Amazon Alexa und Google Assistant.

6 | Noch mehr Einsparungen mit Photovoltaikmodulen

Dank HomeHub ist eine Speicheroptimierung zwischen dem Speicher und den Photovoltaik-Solarkollektoren möglich. Mit dem Zubehör EKRHH wird zum Beispiel die elektrische Heizung des Speichers eingeschaltet, wenn die Einspeisung mehr als 1,5 kW beträgt.
So steht an sonnigen Tagen immer warmes Wasser zur Verfügung, während das Haus gekühlt wird.

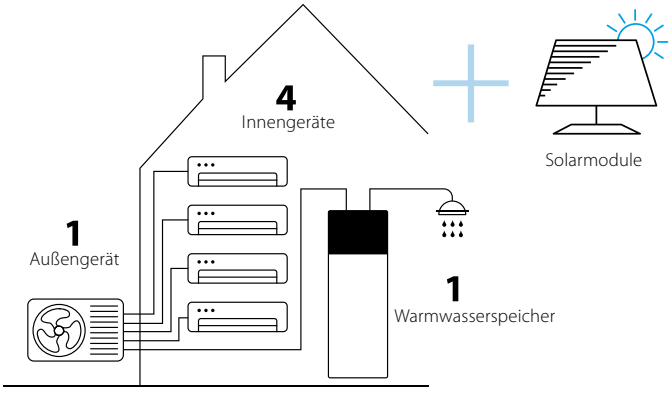

* Druckentlastungsventil ist zu installieren

Multi+

Warmwasser + Klimatisierung mit nur einem System

- Saisonale Effizienz bis zu A+++ in Kühlen und A++ in Heizen
- Effizienzklasse bis zu A+ bei Warmwasserbereitung
- Warmwasserspeicher zur Wandmontage, **Versionen 90 l und 120 l erhältlich**
- Das Außengerät ist mit einem Swingverdichter ausgestattet, bekannt für seinen leisen und energiesparsamen Betrieb

Kompatible Innengeräte	Wandgerät																					Deckeneinbaugerät									Truhengerät				Roundflow		Euroraster			Zwischen-deckengeräte		Truhengerät ohne Verkleidung			Warm-wasser-speicher	
	FTXJ-A					C/FTXA-D C/FTXA-C						C/FTXM-A						FTXP-N9				FDXM-F9			FBA-A9						CVXM-B				FCAG-B		FFA-A9			FHA-A9		FNA-A9			EKHWET-BV3	
	20	25	35	42	50	15	20	25	35	42	50	15	20	25	35	42	50	20	25	35	25	35	50	35	50	60	71	100	125	20	25	35	50	35	50	25	35	50	35	50	25	35	50	90	120
4MWXM52A9	●	●	●	●	●	●	●	●	●	●	●	●	●	●	●	●	●	●	●	●	●	●	●	●	●	●*	●*			●	●	●	●	●	●	●	●	●	●	●	●	●	●	●	●

Das Anschließen von nur 1 Innengerät ist nicht zulässig, mit Ausnahme an FBA60-125 * Nicht mit weiteren Innengeräten kombinierbar

Angaben zur Effizienz					EKHWET90BV3 + 4MWXM52A9	EKHWET120BV3 + 4MWXM52A9
COPdhw	Durchschn. Klima				2,19	2,30
Aufheizzeit	Durchschn. Klima			h:mm	1:18	2:15
Saisonale Effizienz	Warmwasser-bereitung	Allgemein	Ausgewiesenes Lastprofil		M	L
		Durchschn. Klima	ηwh (Effizienz Wassererwärmung)	%	90	94
Energieeffizienzklasse Warmwasserbereitung (EN 16147:2017)					A+	
Sollwert				°C	44	47

Warmwasserspeicher					EKHWET90BV3	EKHWET120BV3
Gehäuse	Farbe				Weiß	
Material					Emaillierter Stahl	
Abmessungen	Höhe × Breite × Tiefe			mm	1.032x536x571	1.296x536x571
Gewicht				kg	47	55
Speicher	Wasservolumen			l	89	118
	Energieeffizienzklasse (LOT 2)				B	C
Betriebsbereich	Heizen	Umgebung	Min. bis Max.	°C	-15~43	
		Wasserseite	Min. bis Max.	°C	10~53	
Rohrleitunsanschlüsse					1/4" und 3/8"	

Außengerät					4MWXM52A
Abmessungen	Gerät	Höhe × Breite × Tiefe		mm	734x974x401
Gewicht	Gerät			kg	60
Schallleistungspegel	Kühlen	Nom.		dB(A)	59
	Heizen	Nom.		dB(A)	60
Schalldruckpegel	Kühlen	Nom.		dB(A)	46
	Heizen	Nom.		dB(A)	47
Betriebsbereich	Kühlen	Umgebung	Min. bis Max.	°C TK	-10~46
	Heizen	Umgebung	Min. bis Max.	°C FK	-15~24
Anschließbare Innengeräte					3 Klima Innengeräte + Speicher
Max. anschließbare Innengeräteleistung				kW	9
Minimale Anzahl angeschlossener Innengeräte					Min. 2 Geräte (Ausnahme bei FBA60-120)
Kältemittel	Typ				R-32
	GWP				675
	Füllmenge			kg/tCO_2-Äq.	2,20/1,49
Rohrleitungsanschlüsse DX	Flüssigkeit	AD		mm	6,35
	Gas	AD		mm	9,50/12,7
Rohrleitungsanschlüsse DHW	Flüssigkeit	AD		mm	6,35
	Gas	AD		mm	9,50
Gesamtleitungslange			Max.	m	50
Leitungslänge	AG – IG		Max.	m	25
	System ohne zusätzliche Kältemittel-Füllmenge			m	30
	Zusätzliche Kältemittel-Füllmenge			kg/m	0,02 (für Leitungslänge über 30 m)
Höhendifferenz	IG – AG		Max.	m	15
Spannungsversorgung	Phase / Frequenz / Spannung			Hz / V	1~/50/220-240
Stromstärke – 50 Hz	Max. Amperezahl für Sicherung			A	20

Multi+

Warmwasser + Klimatisierung mit nur einem System

- Saisonale Effizienz bis zu A+++ in Kühlen und A++ in Heizen
- Effizienzklasse bis zu A+ bei Warmwasserbereitung
- Bodenstehender Warmwasserspeicher, **Versionen 180 l und 230 l erhältlich**
- Das Außengerät ist mit einem Swingverdichter ausgestattet, bekannt für seinen leisen und energiesparsamen Betrieb

Kompatible Innengeräte	Wandgerät																					Deckeneinbaugerät									Truhengerät				Roundflow		Euroraster				Zwischen-deckengeräte		Truhengerät ohne Verkleidung				Warmwasserspeicher	
	FTXJ-A					C/FTXA-D C/FTXA-C						C/FTXM-A						FTXP-N9				FDXM-F9			FBA-A9						CVXM-B				FCAG-B		FFA-A9				FHA-A9		FNA-A9				CKHWS-BV3	
	20	25	35	42	50	15	20	25	35	42	50	15	20	25	35	42	50	20	25	35	25	35	50	35	50	60	71	100	125	20	25	35	50	35	50	25	35	50	35	50	25	35	50	180	230
5MWXM68A9	•	•	•	•	•	•	•	•	•	•	•	•	•	•	•	•	•	•	•	•	•	•	•	•	•	•*	•*	•*		•	•	•	•	•	•	•	•	•	•	•	•	•	•	•	•	•	•
5MWXM90A9	•	•	•	•	•	•	•	•	•	•	•	•	•	•	•	•	•	•	•	•	•	•	•	•	•	•*	•*	•*	•*	•	•	•	•	•	•	•	•	•	•	•	•	•	•	•	•	•	•

Das Anschließen von nur 1 Innengerät ist nicht zulässig, mit Ausnahme an FBA60-125 * Nicht mit weiteren Innengeräten kombinierbar

Angaben zur Effizienz					CKHWS180BV3 + 5MWXM68A9	CKHWS230BV3 + 5MWXM68A9	CKHWS180BV3 + 5MWXM90A9	CKHWS230BV3 + 5MWXM90A9
COPdhw	Durchschn. Klima				3,12	3,20	3,1	3,10
Aufheizzeit	Durchschn. Klima			h:mm	1h 29min	1h 50min	1h 30min	1h 41min
Saisonale Effizienz	Warmwasserbereitung	Allgemein	Ausgewiesenes Lastprofil		L	L	L	L
		Durchschn. Klima	ηwh (Effizienz Wassererwärmung)	%	128	132	127	128
Energieeffizienzklasse Warmwasserbereitung (EN 16147:2017)					A+			
Sollwert				°C	44	44	45	44

Warmwasserspeicher				CKHWS180BV3	CKHWS230BV3
Gehäuse	Farbe			Weiß + Schwarz	
Material				-	
Abmessungen	Höhe × Breite × Tiefe		mm	1.655x595x634	1.855x595x634
Gewicht			kg	-	
Speicher	Wasservolumen		l	180	230
	Material			Edelstahl	
	Isolierung	Wärmeverlust	kWh/24 h	1,2	1,4
Rohrleitunsanschlüsse				1/4" und 5/8"	

Außengerät					5MWXM68A9	5MWXM90A9
Abmessungen	Gerät	Höhe × Breite × Tiefe		mm	734x1.028x408	734x1.028x408
Gewicht	Gerät			kg	64,5	69,5
Schallleistungspegel	Kühlen	Nom.		dB(A)	61	64
	Heizen	Nom.		dB(A)	62	65
Schalldruckpegel	Kühlen	Nom.		dB(A)	48	52
	Heizen	Nom.		dB(A)	49	53
Betriebsbereich	Kühlen	Umgebung	Min. bis Max.	°C TK	-10 ~46	
	Heizen	Umgebung	Min. bis Max.	°C FK	-15 ~24	
Anschließbare Innengeräte					4 Klima Innengeräte + Speicher	
Max. anschließbare Innengeräteleistung				kW	11	15,6
Minimale Anzahl angeschlossener Innengeräte					Min. 2 Geräte (Ausnahme bei FBA60-120)	
Kältemittel	Typ				R-32	
	GWP				675	
	Füllmenge			kg/tCO_2-Äq.	2,2/1,49	
Rohrleitungsanschlüsse DX	Flüssigkeit	AD		mm	6,4	
	Gas	AD		mm	9,5/12,7	9,5/12,7/15,9
Rohrleitungsanschlüsse DHW	Flüssigkeit	AD		mm	-	
	Gas	AD		mm	-	
Gesamtleitungslange			Max.	m	60	75
Leitungslänge	AG – IG		Max.	m	25	25
	System ohne zusätzliche Kältemittel-Füllmenge			m	30	30
	Zusätzliche Kältemittel-Füllmenge			kg/m	0,02 (für Leitungslänge über 30 m)	
Höhendifferenz	IG – AG		Max.	m	15/7,5	
Spannungsversorgung	Phase / Frequenz / Spannung			Hz / V	1~/50/220-240	
Stromstärke – 50 Hz	Max. Amperezahl für Sicherung			A	20	32

Übersicht Nepura

nepura

Genießen Sie ultimativen Komfort in Ihrem Zuhause, bei jedem Wetter draußen

Bei extremer Kälte wünschen Sie sich auf jeden Fall eine verlässliche Heizung

Alles gefriert, nur Nepura nicht
Nepura ist speziell auf das Heizen bei kältestem Winterwetter ausgelegt.

Diese Luft-Luft-Wärmepumpe liefert selbst bei Außentemperaturen von bis zu -30 °C ausreichend Wärme und eignet sich somit perfekt für die Klimabedingungen Skandinaviens.

Dies wird erreicht durch:
- Volle Bodenplatte: leichteres Anheben und besseres Abfließen des Kondensats beim Abtauen
- Kondensatwannenheizung: schnelles Abtauen, und nur bei Bedarf aktiviert
- OPTION: Kondensatschlauchheizung: Anschluss an die dafür vorgesehene Klemmleiste an der Platine des Außengeräts

Witterungsabhängige Kompensationsregelung
Die Wärmepumpe Nepura reagiert auf sinkende Außentemperaturen automatisch und hält die Räume stets auf der gewünschten Temperatur – so bleibt Ihr Zuhause zu jeder Zeit gemütlich warm.

Diese Funktion wird bei Temperaturen unter 7 °C aktiviert und kann auf 4 Wirkstufen der Kompensation eingestellt werden.

Realisierbar mit Wandgeräten Perfera FTXTM.

DAIKIN
emura

Design, das für sich selbst spricht, selbst bei Außentemperaturen von bis zu -30 °C

- Heizleistung auch bei niedrigen Umgebungstemperaturen bis zu -30 °C garantiert
- Bei Installation in der Nähe eines Wärmeerzeugers (z. B. Kamin oder Ofen) bleibt der Ventilator auch nach Erreichen der Soll-Temperatur weiter in Betrieb und sorgt so für eine gleichmäßige Temperaturverteilung im gesamten Raum
- Der intelligente Wärmesensor ermittelt die Ist-Raumtemperatur und verteilt die Luft zunächst gleichmäßig über den Raum hinweg. Anschließend sorgt der Raster-Sensor für ein Luftstrommuster, bei dem warme bzw. kühle Luft genau an die Stellen im Raum gerichtet wird, an denen eine zu niedrige bzw. zu hohe Lufttemperatur herrscht

(1) Kompatibilität mit iOS und Android Version vorausgesetzt; (2) Nicht zeitgleich mit der WiFi Controller Schnittstelle einsetzbar.

Weitere Einzelheiten und endgültige Informationen erhalten Sie nach dem Scannen oder Anklicken des QR-Codes.

FTXTJ-AW FTXTJ-AB RXTJ-A

Angaben zur Effizienz			**Innengerät** / **Außengerät**	**FTXTJ30AW** / **RXTJ30A**	**FTXTJ30AB** / **RXTJ30A**
Kühlleistung	Min. / Nom. / Max.		kW	1,2/3,0/4,6	
Heizleistung	Min. / Nom. / Max.		kW	0,8/3,2/7,10	
Leistungsaufnahme	Kühlen	Nom.	kW	0,62	
	Heizen	Nom.	kW	0,64	
Raumkühlen	Energieeffizienzklasse			A+++	
	Leistung	Pdesign	kW	3,00	
	SEER			8,75	
	Jährlicher Energieverbrauch		kWh/a	120	
Raumheizen (durchschnittliches Klima)	Energieeffizienzklasse			A+++	
	Leistung	Pdesign	kW	3,00	
	SCOP/A			5,17	
	Jährlicher Energieverbrauch		kWh/a	812	
Nominale Effizienz	EER			4,89	
	COP			5,01	
	Jährlicher Energieverbrauch		kWh	310	
	Richtlinie zu Energieeffizienzklasse	Kühlen / Heizen		A/A	
Strom – 50 Hz	Max. Amperezahl für Sicherung		A	16	
Innengerät				**FTXTJ30AW**	**FTXTJ30AB**
Abmessungen	Gerät	Höhe x Breite x Tiefe	mm	305x900x212	
Gewicht	Gerät		kg	12	
Luftfilter	Typ			Abnehmbar / Waschbar	
Ventilator	Luftvolumenstrom	Kühlen: Flüsterbetrieb / Niedrig / Mittel / Hoch	m^3/min	4,9/5,9/8,8/12,1	
		Heizen: Flüsterbetrieb / Niedrig / Mittel / Hoch	m^3/min	4,5/6,5/7,8/12,3	
Schallleistungspegel	Kühlen		dB(A)	60,0	
	Heizen		dB(A)	60,0	
Schalldruckpegel	Kühlen	Flüsterbetrieb / Niedrig / Hoch	dB(A)	20,0/25,0/43,0	
	Heizen	Flüsterbetrieb / Niedrig / Hoch	dB(A)	19,0/24,0/41,0	
Regelungssysteme	Infrarot-Fernbedienung			ARC488A4W	ARC488A4K
	Kabel-Fernbedienung			BRC073A1	
Außengerät				**RXTJ30A**	
Abmessungen	Gerät	Höhe x Breite x Tiefe	mm	605x930x376	
Gewicht	Gerät		kg	42	
Schallleistungspegel	Kühlen/Heizen		dB(A)	60	
Schalldruckpegel	Kühlen	Nom.	dB(A)	48,0	
	Heizen	Nom.	dB(A)	49,0	
Betriebsbereich	Kühlen	Umgebung Min. bis Max.	°C TK	-10~46	
	Heizen	Umgebung Min. bis Max.	°C FK	-31~18	
	Typ/GWP/Füllmenge		kg/tCO_2-Äq.	R-32/675,0/0,97/0,66	
Rohrleitungsanschlüsse	Flüssigkeit	AD	mm	6,35	
	Gas	AD	mm	9,50	
	Leitungslänge	AG – IG Max.	m	20	
	Zusätzliche Kältemittel-Füllmenge		kg/m	0,02 (für Leitungslänge über 10 m)	
	Höhendifferenz	IG – AG Max.	m	15,0	
Spannungsversorgung	Phase / Frequenz / Spannung		Hz / V	1~/50/220-240	
Strom – 50 Hz	Max. Amperezahl für Sicherung		A	16	

stylish

Innovation trifft Kreativität, selbst bei Außentemperaturen bis zu -30 °C

- Bei Installation in der Nähe eines Wärmeerzeugers (z. B. Kamin oder Ofen) bleibt der Ventilator auch nach Erreichen der Soll-Temperatur weiter in Betrieb und sorgt so für eine gleichmäßige Temperaturverteilung im gesamten Raum
- Der intelligente Wärmesensor ermittelt die Ist-Raumtemperatur und verteilt die Luft zunächst gleichmäßig über den Raum hinweg. Anschließend sorgt der Raster-Sensor für ein Luftstrommuster, bei dem warme bzw. kühle Luft genau an die Stellen im Raum gerichtet wird, an denen eine zu niedrige bzw. zu hohe Lufttemperatur herrscht

(1) Kompatibilität mit iOS und Android Version vorausgesetzt; (2) Nicht zeitgleich mit der WiFi Controller Schnittstelle einsetzbar.

FTXTA-CW FTXTA-CB RXTA-C

Angaben zur Effizienz		Innengerät / Außengerät			FTXTA30CW / RXTA30C	FTXTA30CB / RXTA30C
Kühlleistung	Min. / Nom. / Max.			kW	1,2/3,0/4,6	
Heizleistung	Min. / Nom. / Max.			kW	0,8/3,2/7,10	
Leistungsaufnahme	Kühlen		Nom.	kW	0,62	
	Heizen		Nom.	kW	0,64	
Raumkühlen	Energieeffizienzklasse				A+	
	Leistung		Pdesign	kW	3,00	
	SEER				8,75	
	Jährlicher Energieverbrauch			kWh/a	120	
Raumheizen (durchschnittliches Klima)	Energieeffizienzklasse				A+	
	Leistung		Pdesign	kW	3,00	
	SCOP/A				5,17	
	Jährlicher Energieverbrauch			kWh/a	812	
Nominale Effizienz	EER				4,89	
	COP				5,01	
	Jährlicher Energieverbrauch			kWh	310	
	Richtlinie zu Energieeffizienzklasse		Kühlen / Heizen		A/A	
Strom – 50 Hz	Max. Amperezahl für Sicherung			A	16	

Innengerät					FTXTA30CW	FTXTA30CB
Abmessungen	Gerät	Höhe x Breite x Tiefe		mm	295x798x189	
Gewicht	Gerät			kg	12	
Luftfilter	Typ				Abnehmbar / Waschbar	
Ventilator	Luftvolumenstrom	Kühlen	Flüsterbetrieb / Niedrig / Mittel / Hoch	m^3/min	4,9/6,0/9,0/13,1	
		Heizen	Flüsterbetrieb / Niedrig / Mittel / Hoch	m^3/min	5,0/5,8/8,2/12,3	
Schallleistungspegel	Kühlen			dB(A)	60,0	
	Heizen			dB(A)	60,0	
Schalldruckpegel	Kühlen	Flüsterbetrieb / Niedrig / Hoch		dB(A)	20,0/25,0/43,0	
	Heizen	Flüsterbetrieb / Niedrig / Hoch		dB(A)	19,0/24,0/41,0	
Regelungssysteme	Infrarot-Fernbedienung				ARC466A84	
	Kabel-Fernbedienung				BRC073A4	

Außengerät					RXTA30C
Abmessungen	Gerät	Höhe x Breite x Tiefe		mm	605x930x376
Gewicht	Gerät			kg	42
Schallleistungspegel	Kühlen/Heizen			dB(A)	60
Schalldruckpegel	Kühlen	Nom.		dB(A)	48,0
	Heizen	Nom.		dB(A)	49,0
Betriebsbereich	Kühlen	Umgebung	Min. bis Max.	°C TK	-10~46
	Heizen	Umgebung	Min. bis Max.	°C FK	-31~18
	Typ/GWP/Füllmenge			kg/tCO_2-Äq.	R-32/675,0/0,97/0,66
Rohrleitungsanschlüsse	Flüssigkeit	AD		mm	6,35
	Gas	AD		mm	9,50
	Leitungslänge	AG – IG	Max.	m	20
	Zusätzliche Kältemittel-Füllmenge			kg/m	0,02 (für Leitungslänge über 10 m)
	Höhendifferenz	IG – AG	Max.	m	15,0
Spannungsversorgung	Phase / Frequenz / Spannung			Hz / V	1~/50/220-240
Strom – 50 Hz	Max. Amperezahl für Sicherung			A	16

perfera

Wandgerät in attraktivem Design sorgt für perfekte Raumluftqualität bis zu -30 °C

- Bei Installation in der Nähe eines Wärmeerzeugers (z. B. Kamin oder Ofen) bleibt der Ventilator auch nach Erreichen der Soll-Temperatur weiter in Betrieb und sorgt so für eine gleichmäßige Temperaturverteilung im gesamten Raum
- Der Allergen- und Luftreinigungsfilter mit Silber entfernt Allergene wie Pollen aus der Luft und gewährleistet so eine dauerhafte Zuleitung sauberer Luft

(1) Kompatibilität mit iOS und Android Version vorausgesetzt;
(2) Nicht zeitgleich mit der WiFi Controller Schnittstelle einsetzbar.

FTXTM-A RXTM-A

Angaben zur Effizienz		Innengerät / Außengerät		FTXTM30A / RXTM30A	FTXTM40A / RXTM40A
Kühlleistung	Min. / Nom. / Max.		kW	1,2/3,0/4,6	1,2/4,0/5,2
Heizleistung	Min. / Nom. / Max.		kW	0,8/3,2/7,4	0,9/4,0/8,8
Leistungsaufnahme	Kühlen	Nom.	kW	0,58	0,85
	Heizen	Nom.	kW	0,60	0,73
Raumkühlen	Energieeffizienzklasse			A+	
	Leistung	Pdesign	kW	3,00	4,00
	SEER			8,65	8,95
	Jährlicher Energieverbrauch		kWh/a	121	156
Raumheizen (durchschnittliches Klima)	Energieeffizienzklasse			A+	
	Leistung	Pdesign	kW	3,00	3,80
	SCOP/A			5,35	5,50
	Jährlicher Energieverbrauch		kWh/a	785	967
Nominale Effizienz	EER			5,13	4,71
	COP			5,30	5,51
	Jährlicher Energieverbrauch		kWh	292	425
	Richtlinie zu Energieeffizienzklasse	Kühlen / Heizen		A/A	

Innengerät				FTXTM30A	FTXTM40A
Abmessungen	Gerät	Höhe x Breite x Tiefe	mm	298x804x252	298x997x292
Gewicht	Gerät		kg	12	15
Luftfilter	Typ			Abnehmbar / Waschbar	
Ventilator	Luftvolumenstrom	Kühlen Flüsterbetrieb / Niedrig / Mittel / Hoch	m^3/min	4,8/5,6/8,1/13,2	4,8/5,6/9,2/15,1
		Heizen Flüsterbetrieb / Niedrig / Mittel / Hoch	m^3/min	4,6/5,6/7,7/11,7	5,1/6,0/10,0/17,0
Schallleistungspegel	Kühlen		dB(A)	60,0	
	Heizen		dB(A)	59	
Schalldruckpegel	Kühlen	Flüsterbetrieb / Niedrig / Mittel / Hoch	dB(A)	21/25/33/45	20/24/32/46
	Heizen	Flüsterbetrieb / Niedrig / Hoch	dB(A)	19/22/31/43	19/22/31/46
Regelungssysteme	Infrarot-Fernbedienung			ARC466A83	
	Kabel-Fernbedienung			BRC073A1	

Außengerät				RXTM30A	RXTM40A
Abmessungen	Gerät	Höhe x Breite x Tiefe	mm	605x930x376	
Gewicht	Gerät		kg	42	
Schallleistungspegel	Kühlen/Heizen		dB(A)	60	
Schalldruckpegel	Kühlen	Nom.	dB(A)	48,0	
	Heizen	Nom.	dB(A)	49,0	
Betriebsbereich	Kühlen	Umgebung Min. bis Max.	°C TK	-10~46	
	Heizen	Umgebung Min. bis Max.	°C FK	-31~18	
	Typ/GWP/Füllmenge		kg/tCO_2-Äq.	R-32/675,0/0,97/-	
Rohrleitungsanschlüsse	Flüssigkeit	AD	mm	6,35	
	Gas	AD	mm	9,50	
	Leitungslänge	AG – IG Max.	m	20	
	Zusätzliche Kältemittel-Füllmenge		kg/m	0,02 (für Leitungslänge über 10 m)	
	Höhendifferenz	IG – AG Max.	m	15,0	
Spannungsversorgung	Phase / Frequenz / Spannung		Hz / V	1~/50/220-240	
Strom – 50 Hz	Max. Amperezahl für Sicherung		A	16	

comfora

Wandgerät für höchsten Komfort und mit höchster Effizienz bis zu -30 °C

- Saisonale Effizienz: gesamte Baureihe A++ in Kühlen und Heizen
- 3D-Luftstrom kombiniert vertikale und horizontale Schwenkautomatik, damit der warme oder kühle Luftstrom bis in alle Ecken zirkuliert, auch in größeren Räumen

(1) Kompatibilität mit iOS und Android Version vorausgesetzt.

FTXTP-A RXTP-A

Angaben zur Effizienz		Innengerät / Außengerät		FTXTP25A / RXTP25A	FTXTP35A / RXTP35A
Kühlleistung	Min. / Nom. / Max.		kW	1,0/2,5/4,1	1,0/3,5/4,5
Heizleistung	Min. / Nom. / Max.		kW	1,0/3,2/6,2	1,0/4,0/6,7
Leistungsaufnahme	Kühlen	Nom.	kW	0,51	0,74
	Heizen	Nom.	kW	0,65	0,88
Raumkühlen	Energieeffizienzklasse			A+	
	Leistung	Pdesign	kW	2,50	3,50
	SEER			8,55	8,55
	Jährlicher Energieverbrauch		kWh/a	102	143
Raumheizen (durchschnittliches Klima)	Energieeffizienzklasse			A+	
	Leistung	Pdesign	kW	2,50	3,00
	SCOP/A			4,95	4,85
	Jährlicher Energieverbrauch		kWh/a	707	866
Nominale Effizienz	EER			4,88	4,71
	COP			4,99	4,55
	Jährlicher Energieverbrauch		kWh	256	372
	Richtlinie zu Energieeffizienzklasse	Kühlen / Heizen		A/A	
Strom – 50 Hz	Max. Amperezahl für Sicherung		A	16	

Innengerät				FTXTP25A	FTXTP35A
Abmessungen	Gerät	Höhe x Breite x Tiefe	mm	286x770x225	
Gewicht	Gerät		kg	9	
Luftfilter	Typ			Abnehmbar / Waschbar	
Ventilator	Luftvolumen-strom	Kühlen Flüsterbetrieb / Niedrig / Mittel / Hoch	m^3/min	3,7/5,0/7,9/11,0	
		Heizen Flüsterbetrieb / Niedrig / Mittel / Hoch	m^3/min	4,4/5,5/9,0/10,5	
Schallleistungspegel	Kühlen		dB(A)	58,0	
	Heizen		dB(A)	58,0	
Schalldruckpegel	Kühlen	Flüsterbetrieb / Niedrig / Hoch	dB(A)	21,0/26,0/43,0	
	Heizen	Flüsterbetrieb / Niedrig / Hoch	dB(A)	21,0/26,0/43,0	
Regelungssysteme	Infrarot-Fernbedienung			ARC480A53	
	Kabel-Fernbedienung			BRC073A1	

Außengerät				RXTP25A	RXTP35A
Abmessungen	Gerät	Höhe x Breite x Tiefe	mm	605x930x376	
Gewicht	Gerät		kg	42	
Schallleistungspegel	Kühlen/Heizen		dB(A)	60	
Schalldruckpegel	Kühlen	Nom.	dB(A)	48,0	
	Heizen	Nom.	dB(A)	49,0	
Betriebsbereich	Kühlen	Umgebung Min. bis Max.	°C TK	-10~46	
	Heizen	Umgebung Min. bis Max.	°C FK	-31~18	
	Typ/GWP/Füllmenge		kg/tCO_2-Äq.	R-32/675,0/0,97/0,66	
Rohrleitungsanschlüsse	Flüssigkeit	AD	mm	6,35	
	Gas	AD	mm	9,50	
	Leitungslänge	AG – IG Max.	m	20	
	Zusätzliche Kältemittel-Füllmenge		kg/m	0,02 (für Leitungslänge über 10 m)	
	Höhendifferenz	IG – AG Max.	m	15,0	
Spannungsversorgung	Phase / Frequenz / Spannung		Hz / V	1~/50/220-240	
Strom – 50 Hz	Max. Amperezahl für Sicherung		A	16	

Truhengerät

Design-Truhengerät für optimalen Heizkomfort bis -30 °C dank einzigartiger Heizfunktionen

- Bei aktivierter Funktion „Erwärmen des Fußbodens“ wird die Warmluft aus der Unterseite des Geräts ausgeblasen, das heißt, eine optimale Konvektion wird erreicht
- Funktion „Heizen Plus“ gibt 30 Minuten lang wohlige Strahlungswärme ab
- Luftauslass in zwei Richtungen ergibt eine bessere Luftverteilung

(1) Kompatibilität mit iOS und Android Version vorausgesetzt.

FVXTM-B RXTM-A

Angaben zur Effizienz			Innengerät Außengerät		FVXTM30B RXTM30A
Kühlleistung	Min. / Nom. / Max.			kW	1,2/3,0/4,4
Heizleistung	Min. / Nom. / Max.			kW	1,2/3,2/6,20
Leistungsaufnahme	Kühlen		Nom.	kW	0,69
	Heizen		Nom.	kW	0,72
Raumkühlen	Energieeffizienzklasse				A
	Leistung		Pdesign	kW	3,00
	SEER				7,50
	Jährlicher Energieverbrauch			kWh/a	140
Raumheizen (durchschnittliches Klima)	Energieeffizienzklasse				A
	Leistung		Pdesign	kW	3,00
	SCOP/A				4,75
	Jährlicher Energieverbrauch			kWh/a	884
Nominale Effizienz	EER				4,35
	COP				4,45
	Jährlicher Energieverbrauch			kWh	345
	Richtlinie zu Energieeffizienzklasse		Kühlen / Heizen		A/A
Strom – 50 Hz	Max. Amperezahl für Sicherung			A	16

Innengerät					FVXTM30B
Abmessungen	Gerät	Höhe x Breite x Tiefe		mm	600x750x238
Gewicht	Gerät			kg	17
Luftfilter	Typ				Abnehmbar / Waschbar
Ventilator	Luftvolumenstrom	Kühlen	Flüsterbetrieb / Niedrig / Mittel / Hoch	m^3/min	4,0/4,8/6,7/9,0
		Heizen	Flüsterbetrieb / Niedrig / Mittel / Hoch	m^3/min	4,0/5,3/6,8/9,4
Schallleistungspegel	Kühlen			dB(A)	53,0
	Heizen			dB(A)	53,0
Schalldruckpegel	Kühlen	Flüsterbetrieb / Niedrig / Hoch		dB(A)	20,0/25,0/39,0
	Heizen	Flüsterbetrieb / Niedrig / Hoch		dB(A)	19,0/25,0/39,0
Regelungssysteme	Infrarot-Fernbedienung				ARC466A66
	Kabel-Fernbedienung				BRC073A1

Außengerät					RXTM30A
Abmessungen	Gerät	Höhe x Breite x Tiefe		mm	605x930x376
Gewicht	Gerät			kg	42
Schallleistungspegel	Kühlen/Heizen			dB(A)	60
Schalldruckpegel	Kühlen	Nom.		dB(A)	48,0
	Heizen	Nom.		dB(A)	49,0
Betriebsbereich	Kühlen	Umgebung	Min. bis Max.	°C TK	-10~46
	Heizen	Umgebung	Min. bis Max.	°C FK	-31~18
	Typ/GWP/Füllmenge			kg/tCO_2-Äq.	R-32/675,0/0,97/0,66
Rohrleitungsanschlüsse	Flüssigkeit	AD		mm	6,35
	Gas	AD		mm	9,50
	Leitungslänge	AG – IG	Max.	m	20
	Zusätzliche Kältemittel-Füllmenge			kg/m	0,02 (für Leitungslänge über 10 m)
	Höhendifferenz	IG – AG	Max.	m	15,0
Spannungsversorgung	Phase / Frequenz / Spannung			Hz / V	1~/50/220-240
Strom – 50 Hz	Max. Amperezahl für Sicherung			A	16

6 Gründe für einen Luftreiniger

Kampf gegen saisonbedinge Allergene und Krankheitserreger in der Luft
Luftreiniger filtern Pollen, Hausstaubmilben und sonstige Allergene aus der Luft und lindern so Symptome wie Niesen, gereizte Augen und verstopfte Nasen.

Vertreiben schlechter Gerüche
Beseitigen Sie mithilfe eines Geruchsfilters durch Kochen, Rauchen, Haushaltchemikalien usw. verursachte Gerüche. Genießen Sie ein angenehm duftendes Zuhause, selbst in offenen Wohnbereichen und in Wohnungen mit nur eingeschränkter Lüftung.

Ideal für junge Familien
Säuglinge und Kinder überhaupt gehören zu dem am gefährdetsten Personenkreis. Luftreiniger entfernen gesundheitsbeeinträchtigende Verunreinigungen, Partikel und Tierschuppen und sorgen so für ein gesundes Lebensumfeld. Daikin Luftreiniger sind leise im Betrieb und somit auch für Kindertagesstätten und Kinderzimmer geeignet.

Weg mit dem Hausstaub
Staub ist in jedem Haushalt ein Problem. Dieser Hausstaub kann Partikel wie Haustierschuppen, Schimmelsporen und Hausstaubmilben enthalten. In Bereichen, in denen sich Staub ansammelt, sollte das Betreiben eines Luftreinigers in Betracht gezogen werden, der in der Luft schwebende Reizstoffe unschädlich macht.

Höhere Qualität des Schlafes
Luftreiniger entfernen in der Luft schwebende Reizstoffe und können, falls mit einer Zusatzfunktion „Befeuchtung" ausgestattet, für die zum Schlafen optimale Luftfeuchtigkeit sorgen. Dadurch sind Sie weniger empfänglich für einen trockenen Hals, der zu Husten während des Schlafes führt.

Entfernen von Gerüchen und Schuppen von Haustieren
Ein Luftreiniger entfernt von Haustieren abgesonderte Haare, Schuppen und Gerüche aus der Luft. Das hilft Ihnen, Ihr Zuhause sauberzuhalten und bei gegen Haustiere allergischen Personen Symptome zu lindern.

Ein Daikin Luftreiniger löst viele Probleme:

Ein elektrostatischer HEPA-Filter entfernt 99,97 % aller Schwebeteilchen bis zu einer Partikelgröße von 0,3 µm.

Der Geruchsfilter absorbiert und zersetzt Geruchsstoffe.

Der Daikin Streamer zersetzt die vom Filter erfassten gesundheitsbeeinträchtigenden Stoffe durch Oxidation.

Ein Befeuchtungsfilter kann die Luft auf den gewünschten Feuchtigkeitsgehalt bringen.

Freies Atmen durch Daikin Luftreiniger

Gesündere Luft atmen – durch einen **Daikin Luftreiniger**

Bei uns finden Sie eine breite Auswahl an Luftreinigern, mit und ohne Luftbefeuchter, in allen möglichen Größen und für alle erdenklichen Anwendungen. Ob Sie einen kleinen Luftreiniger für einen einzelnen Raum oder einen größeren für eine größere Fläche benötigen – wir haben die perfekte Lösung für Sie.

MC80Z

- Luftvolumenströme bis zu **480 m³/h**
- Luftreinigung auf bis zu **124 m²**
- **Intelligente** Luftreinigung
- Absorbiert Geruchsstoffe über **geruchsbindenden Filter**
- Hochwirksamer elektrostatischer **HEPA-Filter**

MC55W

- Luftvolumenströme bis zu **330 m³/h**
- Luftreinigung auf bis zu **82 m²**
- Absorbiert Geruchsstoffe über **geruchsbindenden Filter**
- Hochwirksamer elektrostatischer **HEPA-Filter**

MC30YV

- Luftvolumenströme bis zu **180 m³/h**
- Luftreinigung auf bis zu **46 m²**
- Absorbiert Geruchsstoffe über **geruchsbindenden Filter**
- Hochwirksamer elektrostatischer **HEPA-Filter**

Luftreiniger mit **Befeuchtungsfunktion**

Diese Geräte sind mit einer Befeuchtungsfunktion ausgestattet und können so die Luftfeuchtigkeit erhöhen und zu trockene Luft vermeiden. Das hilft besonders Menschen, die schnell unter einem trockenen Hals leiden.

MCK70Z

- Luftvolumenströme bis zu **420 m³/h**
- Luftreinigung auf bis zu **96 m²**
- Befeuchtungsleistung bis zu **650 ml/h**
- **Intelligente** Luftreinigung
- Absorbiert Geruchsstoffe über **geruchsbindenden Filter**
- Hochwirksamer elektrostatischer **HEPA-Filter**

MCK555AW

- Luftvolumenströme bis zu **330 m³/h**
- Luftreinigung auf bis zu **82 m²**
- Befeuchtungsleistung bis zu **500 ml/h**
- Absorbiert Geruchsstoffe über **geruchsbindenden Filter**
- Hochwirksamer elektrostatischer **HEPA-Filter**

Was macht unsere Technologie einzigartig?

Befeuchtungsfilter
Zweilagiger Befeuchtungsfilter

Geruchsfilter
Absorbiert Geruchsstoffe

Streamer-Einheit

Leistungsstarke Ansaugung von verschiedenen Seiten

❷ **Plasma-Generator: aktivierte Ionen**

❶ **Schwebstoffabscheidung: Elektrostatischer HEPA-Filter**
Erfassen auch sehr kleiner Staubpartikel
Scheidet 99,97 % der Feinpartikel bis 0,3 µm ab
Austausch erst nach 10 Jahren*

Vorfilter

Einlass an der Unterseite der Vorderblende erfasst Schadstoffe in Bodennähe

Technologie

❶ INNEN – Streamer zersetzt schädliche Stoffe

Der Streamer, eine Art Plasma-Entlader, zersetzt gesundheitsbeeinträchtigende chemische Stoffe. Die Zersetzungskraft ist mit einer thermischen Energie von etwa 100.000 °C vergleichbar.

❷ AUSSEN – Durch Plasmaentladung aktivierte Ionen

Bei der Plasma-Ionen-Technologie werden Plasmaentladungen erzeugt, durch die Ionen in die Luft abgegeben werden. Diese Ionen binden an in der Luft enthaltene Atome und Moleküle. Dadurch entstehen reaktive chemische Verbindungen, z. B. OH-Radikale, die stark oxidierend wirken. Diese Oxidanzien haften an der Oberfläche von Schimmelpilzen und Allergenen an und zersetzen in der Luft vorhandene Proteine durch Oxidation.

Das Streamer-Symbol besteht aus drei „C“

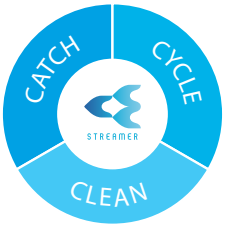

CATCH
Der Schwebstofffilter scheidet die in der Luft vorhandenen Schwebstoffe und die an sie gebundenen gesundheitsbeeinträchtigenden Gase ab, und der Streamer zersetzt diese Gase oxidativ.

CYCLE
Der Geruchsfilter absorbiert und zersetzt Geruchsstoffe. Dank der beständigen Regenerierung der Adsorptionsfähigkeit des Filters bleibt seine desodorierende Wirkung erhalten. Kein Austausch des Geruchsfilters erforderlich.

CLEAN
Schwebstofffilter, Befeuchtungsfilter und Wasserschale des Befeuchters werden von Bakterien befreit.

Mechanismus der Zersetzung durch den Streamer

Der Streamer emittiert Elektronen mit hoher Geschwindigkeit.

Diese Elektronen kollidieren mit Sauerstoffmolekülen und Stickstoffmolekülen in der Luft und bilden dadurch vier Arten von Teilchen.

Diese Teilchen sind Träger der Zersetzungswirkung.

*1 Dies ist die Abscheideleistung des Filters und nicht mit der Abscheideleistung für den gesamten Raum gleichzusetzen.
*2 Bestätigt durch Prüfverfahren entsprechend Japan Electrical Manufacturers' Association Standard JEM1467

Intelligente Luftreinigung, minimalistisches Design und Befeuchtungsfunktion

MCK70Z

- Integration der Onecta App – Regelung der Raumluftqualität anhand einer App, über ein lokales Netzwerk oder über das Internet
- Befeuchtung und Luftreinigung in einem Gerät; Abdeckung große Räume bis zu 96 m²
- Intuitiv gestaltete Anzeige mit dem farbigen Daikin Eye, visuelle Möglichkeit zur Information der Nutzer über die Raumluftqualität
- Hochsaubere Luft, dank dem Daikin Ansatz „Catch-&-Clean" zum Zersetzen von Schadstoffen
- Hochwirksamer elektrostatischer HEPA-Filter mit Nutzungsdauer von 10 Jahren
- Flüsterleiser Betrieb (bis zu 18 dB(A))

Messfühler

Staubsensor (PM2,5/Staub)	•
Geruchssensor	•
Temperaturfühler	•
Luftfeuchtigkeitssensor	•

Betriebsart

Betriebsart VENTILATOR AUTO	•
Betriebsart ANTI-POLLEN	•
Betriebsart TURBO	•
Flüstermodus	•
Betriebsart ECONO	•
Umluftbetrieb	•
Betriebsart BEFEUCHTEN	•

Funktionen und Anzeigen

Catch & Clean	•
Geruchsfilter	•
Onecta App	•
Kindersicherung	•
Einstellung Helligkeit	•
Autom. Wiederanlauf nach Netzspannungsausfall	•

Onecta App Flash Streamer

Technische Daten

Innengerät					MCK70ZW	MCK70ZH
Geeignet für Raumgröße				m²	48(1)/96(2)	
CADR				m²	375	
Gewicht	Gerät			kg	12,5	
Abmessungen	Gerät	Höhe × Breite × Tiefe		mm	760x315x315	
Farbe					Weiß	Grau
Luftvolumenstrom		Luftreinigung	Leise / Niedrig / Mittel / Turbo	m³/h	84/132/210/420	
		Befeuchtung	Leise / Niedrig / Mittel / Turbo	m³/h	84/132/210/420	
Schalldruckpegel	Luftreinigung	Leise / Niedrig / Mittel / Turbo		dB(A)	18/27/37/54	
	Befeuchtung	Leise / Niedrig / Mittel / Turbo		dB(A)	18/27/37/54	
Befeuchtung	Leistungsaufnahme	Leise / Niedrig / Mittel / Turbo		kW	0,010/0,012/0,023/0,084	
	Befeuchtung	Turbo		ml/h	700	
	Füllmenge Wassertank			l	3,4	
Luftreinigung	Leistungsaufnahme	Leise / Niedrig / Mittel / Turbo		kW	0,010/0,011/0,020/0,082	
Spannungsversorgung	Phase / Frequenz / Spannung			Hz / V	1~/50/60/220-240/220-230	

(1) Die abdeckbare Raumfläche bezieht sich auf den Betrieb des Geräts mit maximaler Ventilatordrehzahl (HH). Die abdeckbare Raumfläche ist die Raumgröße, aus der eine bestimmte Menge an Staubpartikeln innerhalb von 30 Minuten entfernt werden kann. | (2) Umgerechnet in NRCC-Standards aus Testwerten gemäß JEM 1467. | Umgerechnet in CADR-Standards aus Testwerten gemäß JEM 1467. | Die Befeuchtungsleistung ändert sich mit Temperatur und Luftfeuchte der Raumluft und der Außenluft. Messbedingungen: Raumtemperatur 20 °C, Raumluftfeuchte 30 %. | Betriebsschallpegel sind Mittelwerte, gemessen in 1 m Entfernung von Vorderseite, linker Seite, rechter Seite und Oberseite des Geräts. (Diese entsprechen den Werten in einem schalltoten Raum.) | Elektrostatischer HEPA-Filter und Befeuchtungsfilter sind in das Gerät integriert. | Anforderungen entsprechend JEM 1467. | „HI" wird angezeigt, wenn die PM2,5-Konzentration 99 µg/m³ überschreitet.

Intelligente Luftreinigung und minimalistisches Design

MC80Z

- Integration der Onecta App – Regelung der Raumluftqualität anhand einer App, über ein lokales Netzwerk oder über das Internet
- Luftreinigung für große Räume bis zu 124 m²
- Intuitiv gestaltete Anzeige mit dem farbigen Daikin Eye, visuelle Möglichkeit zur Information der Nutzer über die Raumluftqualität
- Hochsaubere Luft, dank dem Daikin Ansatz „Catch-&-Clean" zum Zersetzen von Schadstoffen
- Hochwirksamer elektrostatischer HEPA-Filter mit Nutzungsdauer von 10 Jahren
- Flüsterleiser Betrieb (bis zu 19 dB(A))

Messfühler

Staubsensor (PM2,5/Staub)	•
Geruchssensor	•
Temperaturfühler	•

Betriebsart

Betriebsart VENTILATOR AUTO	•
Betriebsart ANTI-POLLEN	•
Betriebsart TURBO	•
Flüstermodus	•
Betriebsart ECONO	•
Umluftbetrieb	•

Funktionen und Anzeigen

Catch & Clean	•
Geruchsfilter	•
Onecta App	•
Kindersicherung	•
Einstellung Helligkeit	•
Autom. Wiederanlauf nach Netzspannungsausfall	•

Onecta App Flash Streamer

Technische Daten

Innengerät					MC80Z
Geeignet für Raumgröße				m²	62(1)/124(2)
CADR				m²	480
Gewicht	Gerät			kg	9,8
Abmessungen	Gerät	Höhe × Breite × Tiefe		mm	630x315x315
Farbe					Vorderseite: Weiß, Oberseite/Seite: Dunkelgrau
Luftvolumenstrom		Luftreinigung	Leise / Niedrig / Mittel / Turbo	m³/h	84/132/210/480
Schalldruckpegel	Luftreinigung	Leise / Niedrig / Mittel / Turbo		dB(A)	19/25/34/55
Luftreinigung	Leistungsaufnahme	Leise / Niedrig / Mittel / Turbo		kW	0,010/0,011/0,020/0,082
Spannungsversorgung	Phase / Frequenz / Spannung			Hz / V	1~/50/60/220-240/220-230

(1) Die abdeckbare Raumfläche bezieht sich auf den Betrieb des Geräts mit maximaler Ventilatordrehzahl (HH). Die abdeckbare Raumfläche ist die Raumgröße, aus der eine bestimmte Menge an Staubpartikeln innerhalb von 30 Minuten entfernt werden kann. | (2) Umgerechnet in NRCC-Standards aus Testwerten gemäß JEM 1467. | Umgerechnet in CADR-Standards aus Testwerten gemäß JEM 1467. | Betriebsschallpegel sind Mittelwerte, gemessen in 1 m Entfernung von Vorderseite, linker Seite, rechter Seite und Oberseite des Geräts. (Diese entsprechen den Werten in einem schalltoten Raum.) | Elektrostatischer HEPA-Filter ist in das Gerät integriert. | Sonstige Funktionen: Durch Plasmaentladung aktivierte Ionen. Autostart-Funktion. | Anforderungen entsprechend JEM 1467. | „HI" wird angezeigt, wenn die PM2,5-Konzentration 99 µg/m³ überschreitet.

Leistungsstarke Luftreinigung

MC30Y

- Vom Institut Pasteur de Lille bestätigte Wirksamkeit gegen respiratorische Viren
- Luftbehandlung bis 46 m²
- Hochsaubere Luft, dank dem Daikin Ansatz „Catch-&-Clean"
- 10 Jahre lang kein Filterwechsel nötig – dank des hochwirksamen elektrostatischen HEPA-Filters
- Flüsterleiser Betrieb (19 dB(A))

Betriebsart

Betriebsart TURBO	•
Flüstermodus/Nachtmodus	•

Funktionen und Anzeigen

Catch & Clean	•
Geruchsfilter	•
Kindersicherung	•
Einstellung Helligkeit	•
Autom. Wiederanlauf nach Netzspannungsausfall	•

Flash Streamer

Technische Daten

Technische Daten					MC30Y
Geeignet für Raumgröße					23(1)/46(2)
CADR				m³/h	180
Gewicht	Gerät			kg	5,8
Abmessungen				mm	565/350/345
Farbe					Weiß
Luftvolumenstrom		Luftreinigung	Leise / Mittel / Turbo	m³/h	60/120/180
Schalldruckpegel	Luftreinigung	Leise / Mittel / Turbo		dB(A)	19/27/37
Luftreinigung	Leistungsaufnahme	Leise / Mittel / Turbo		kW	0,008/0,015/0,025
Spannungsversorgung		Phase / Frequenz / Spannung			1~/50/60/220-240/220-30

Standardzubehör: Elektrostatischer HEPA-Filter; Anzahl: 1; Standardzubehör: Geruchsbindender Filter; Anzahl: 1; Standardzubehör: Bedienungsanleitung; Anzahl: 1;
(1) Die abdeckbare Raumfläche bezieht sich auf den Betrieb des Geräts mit maximaler Ventilatordrehzahl (HH). Die maximale Raumgröße bezieht sich auf eine Raumgröße, aus der eine bestimmte Menge an Staubpartikeln innerhalb von 30 Minuten entfernt werden kann. (JEM 1467) | (2) Die anwendbare Raumfläche bezieht sich auf den Betrieb des Geräts mit maximaler Ventilatordrehzahl (HH). Die anwendbare Raumfläche wurde gemäß Standard NRCC 54013 unter Verwendung von Zigarettenrauch mit dem CADR-Wert berechnet und nach JEM 1467 getestet. | Umgerechnet in CADR-Standards aus Testwerten gemäß JEM 1467. | Betriebsschallpegel sind Mittelwerte, gemessen in 1 m Entfernung von Vorderseite, linker Seite, rechter Seite und Oberseite des Geräts. (Diese entsprechen den Werten in einem schalltoten Raum.) | Elektrostatischer HEPA-Filter ist in das Gerät integriert. | Sonstige Funktionen: Automatischer Wiederanlauf

Kompakt, wirkungsvoll und leise

MC55W

- Vom Institut Pasteur de Lille bestätigte Wirksamkeit gegen respiratorische Viren
- Hochsaubere Luft, dank dem Daikin Ansatz „Catch-&-Clean“ zum Zersetzen von Schadstoffen
- Hochwirksamer elektrostatischer HEPA-Filter mit Nutzungsdauer von 10 Jahren
- Flüsterleise
- Farb-LEDs zur Anzeige der Raumluftqualität

Luftvolumenströme bis zu **330 m³/h**

Luftreinigung auf bis zu **82 m²**

Absorbiert Geruchsstoffe über **geruchsbindenden Filter**

Hochwirksamer elektrostatischer **HEPA-Filter**

Messfühler

Staubsensor (PM2,5/Staub)	•
Geruchssensor	•

Betriebsart

Betriebsart VENTILATOR AUTO	•
Betriebsart ANTI-POLLEN	•
Betriebsart TURBO	•
Flüstermodus	•
Betriebsart ECONO	•

Funktionen und Anzeigen

Catch & Clean	•
Geruchsfilter	•
Fernbedienung	•
Kindersicherung	•
Einstellung Helligkeit	•
Autom. Wiederanlauf nach Netzspannungsausfall	•

Flash Streamer

Technische Daten

Einzelgerät					MC55W
Geeignet für Raumgröße				m²	41(1)/82(2)
Abmessungen	Gerät	Höhe × Breite × Tiefe		mm	500x270x270
Gewicht	Gerät			kg	6,8
Farbe					Weiß
Luftvolumenstrom		Luftreinigung	Leise / Niedrig / Mittel / Turbo	m³/h	66/120/192/330
Schalldruckpegel	Luftreinigung		Leise / Niedrig / Mittel / Turbo	dB(A)	19/29/39/53
Luftreinigung	Leistungsaufnahme		Leise / Niedrig / Mittel / Turbo	kW	0,008/0,010/0,015/0,037
Spannungsversorgung	Phase / Frequenz / Spannung			Hz / V	1~/50/60/220-240/220-230
Netzstecker					W: Typ C / VB: Typ G (UK)

Die anwendbare Raumfläche bezieht sich auf den Betrieb des Geräts mit maximaler Ventilatordrehzahl (HH). Die maximale Raumgröße bezieht sich auf eine Raumgröße, aus der eine bestimmte Menge an Staubpartikeln innerhalb von 30 Minuten entfernt werden kann. ((1) Entsprechend JEM (Industriestandard in Japan) | (2) entsprechend CADR (Clean Air Delivery Rate) (JEM) und NRCC-54013-2011 (Industriestandard in Kanada)) | Betriebsschallpegel sind Mittelwerte, gemessen in 1 m Entfernung von Vorderseite, linker Seite, rechter Seite und Oberseite des Geräts. (Diese entsprechen den Werten in einem schalltoten Raum.) | Elektrostatischer HEPA-Filter ist in das Gerät integriert. | Sonstige Funktionen: Aktive Formgebungsfunktion Automatischer Wiederanlauf Hinweise zum Leistungsvermögen eines Luftreinigers bezüglich Entfernung von Staub und Geruchsfilterung:

- Aus Tabakrauch können nicht alle Schadstoffe (Kohlenmonoxid usw.) abgeschieden werden.
- Nicht alle kontinuierlich ausströmenden Geruchskomponenten (von Baumaterialien und Haustieren usw.) können entfernt werden.

Der Daikin Luftreiniger ist kein medizintechnisches Gerät und somit als Ersatz für medizinische oder medikamentöse Behandlungen weder vorgesehen noch geeignet.

Befeuchten und Reinigen der Luft in einem

MCK555AW

- Luftbefeuchtung und Luftreinigung in einem Gerät
- Hochsaubere Luft, dank dem Daikin Ansatz „Catch-&-Clean“ zum Zersetzen von Schadstoffen
- Hochwirksamer elektrostatischer HEPA-Filter mit Nutzungsdauer von 10 Jahren
- Flüsterleise
- Farb-LEDs zur Anzeige der Raumluftqualität

Luftvolumenströme bis zu **330 m³/h**

Luftreinigung auf bis zu **82 m²**

Befeuchtungsleistung bis zu **500 ml/h**

Absorbiert Geruchsstoffe über **geruchsbindenden Filter**

Hochwirksamer elektrostatischer **HEPA-Filter**

Messfühler

Staubsensor (PM2,5/Staub)	•
Geruchssensor	•
Luftfeuchtigkeitssensor	•

Betriebsart

Betriebsart VENTILATOR AUTO	•
Betriebsart ANTI-POLLEN	•
Betriebsart TURBO	•
Flüstermodus	•
Betriebsart ECONO	•
Betriebsart BEFEUCHTEN	•

Funktionen und Anzeigen

Catch & Clean	•
Geruchsfilter	•
Fernbedienung	•
Kindersicherung	•
Einstellung Helligkeit	•
Autom. Wiederanlauf nach Netzspannungsausfall	•

Tested by Institut Pasteur de Lille

British Allergy Foundation – Allergy UK Seal of Approval

Humidify – Befeuchtung

Streamer – Flash Streamer

Technische Daten

Einzelgerät					MCK555AW
Geeignet für Raumgröße				m²	41(1)/82(2)
Abmessungen	Gerät	Höhe × Breite × Tiefe		mm	700x270x270
Gewicht	Gerät			kg	9,5
Farbe					Weiß
Luftvolumenstrom		Luftreinigung	Leise / Niedrig / Standard / Turbo	m³/h	54/120/192/330
		Befeuchtung	Leise / Niedrig / Standard / Turbo	m³/h	54/144/192/330
Schalldruckpegel	Luftreinigung	Leise / Niedrig / Standard / Turbo		dB(A)	20,0/33,0/39,0/53,0
	Befeuchtung	Leise / Niedrig / Standard / Turbo		dB(A)	20,0/33,0/39,0/53,0
Befeuchtung	Leistungsaufnahme	Leise / Niedrig / Standard / Turbo		kW	0,009/0,014/0,019/0,058
	Befeuchtung	Leise / Niedrig / Standard / Turbo		ml/h	130/240/300/500
	Füllmenge Wassertank			l	2,7
Luftreinigung	Leistungsaufnahme	Leise / Niedrig / Standard / Turbo		kW	0,007/0,010/0,017/0,056
Spannungsversorgung	Phase / Frequenz / Spannung			Hz / V	1~/50/60/220-240/220-230

Die anwendbare Raumfläche bezieht sich auf den Betrieb des Geräts mit maximaler Ventilatordrehzahl (HH). Die maximale Raumgröße bezieht sich auf eine Raumgröße, aus der eine bestimmte Menge an Staubpartikeln innerhalb von 30 Minuten entfernt werden kann. ((1) Entsprechend JEM (Industriestandard in Japan) | (2) entsprechend CADR (Clean Air Delivery Rate) (JEM) und Standard NRCC-54013-2011) | Die Befeuchtungsleistung ändert sich mit Temperatur und Luftfeuchte der Raumluft und der Außenluft. Messbedingungen: Raumtemperatur 20 °C, Raumluftfeuchte 30 %. | Betriebsschallpegel sind Mittelwerte, gemessen in 1 m Entfernung von Vorderseite, linker Seite, rechter Seite und Oberseite des Geräts. (Diese entsprechen den Werten in einem schalltoten Raum.) | Elektrostatischer HEPA-Filter und Befeuchtungsfilter sind in das Gerät integriert.

KOMBINATIONSTABELLE ZUBEHÖR SPLIT

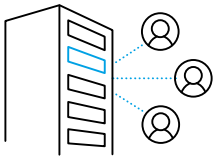

	Dezentrale Adapter pro Split-Innengerät								
	Regelprotokoll (Anschluss S-21)	EIN/AUS	Betriebs-/ Störmeldung	Fehlercode auswerfen	Sollwert / Ist-Wert	Betriebsmodus	Lüfterdrehzahl	Swing	Sollwert Limitierung
IR-Fernbedienung	Daikin	•	LED	Beep-Codes	• Sollwert	•	•	•	
BRP069* (Wifi-Controller)	Daikin / Sprach Assistent	•	•	•	•	•	•	•	-
BRC073 (Kabelfernbedienung) **BRCW901A03** (Kabel 3lfm) **BRCW901A08** (Kabel 8lfm)	Daikin	•	•	•	•	•	•	•	•
KRP928A2S (Einbindung DIII-Bus)	extern EIN/AUS	•	1	-	-	-	-	-	-
KRP413A1S (Zusatzplatine externe Steuerung)	extern EIN/AUS	•	1	-	-	•	•	-	-
RTD-RA (Regeladapter)	Modbus	•	•	•	•	•	•	•	•
KLIC-DDV3 (Regeladapter)	KNX	•	•	•	•	•	•	•	•
EKRHH	Zur PV Optimierung. (EKRHH + EKCSS3P notwendig.)								
EKCSS3P	Zur PV Optimierung. (EKRHH + EKCSS3P notwendig.)								

Anschluss Zubehör

EKRS21 - Kabeladapter (⚠ 1)	Anschluss von Zubehör am S-21 Steckplatz benötigt
KRP067A41 - Zusatzplatine (⚠ 2)	Nachrüstung S-21 Steckplatz (kein EKRS21 notwendig)
DHH25A	Heizband für Nepura Geräte

Hinweis:

(1) Spannungsversorgung 12V DC bauseitig, Ausgangssignal 12V DC

(3) Zusatzplatinen KLIC-DI & KLIC-DD V3, werden über die Firma Zennio Avance y Tecnologia S.L. vertrieben (www.zennio.com).

Hinweis: Am S21 Steckplatz kann immer nur ein Zubehör eingesteckt werden.

FTXZ-N	C/FTXA-D C/FTXA-C	FTXJ-AW/AS/AB	C/FTXM-A	FTXP-N9	FTXF-F	FVXM-B	FTXTJ-AW/AB	FTXTA-D FTXTA-C	FTXTM-A	FTXTP-A	FVXTM-B	Multi +
serienmäßig beigepackt	serienmäßig beigepackt	serienmäßig beigepackt	serienmäßig beigepackt	serienmäßig beigepackt	serienmäßig beigepackt	serienmäßig beigepackt	serienmäßig beigepackt	serienmäßig beigepackt	serienmäßig beigepackt	serienmäßig beigepackt	serienmäßig beigepackt	-
BRP069B42	serienmäßig installiert	serienmäßig installiert	serienmäßig installiert	serienmäßig installiert	serienmäßig installiert	serienmäßig installiert	serienmäßig installiert	serienmäßig installiert	serienmäßig installiert	serienmäßig installiert	serienmäßig installiert	-
-	• (⚠1)	• (⚠1)	• (⚠1)	• (⚠2)	• (⚠2)	• (⚠1)	• (⚠1)	• (⚠1)	• (⚠1)	• (⚠2)	• (⚠1)	-
•	• (⚠1)	• (⚠1)	• (⚠1)	• (⚠2)	• (⚠2)	• (⚠1)	• (⚠1)	• (⚠1)	• (⚠1)	• (⚠2)	• (⚠1)	-
•	• (⚠1)	• (⚠1)	• (⚠1)	• (⚠2)	• (⚠2)	• (⚠1)	• (⚠1)	• (⚠1)	• (⚠1)	• (⚠2)	• (⚠1)	-
•	• (⚠1)	• (⚠1)	• (⚠1)	• (⚠2)	• (⚠2)	• (⚠1)	• (⚠1)	• (⚠1)	• (⚠1)	• (⚠2)	• (⚠1)	-
•	• (⚠1)	• (⚠1)	• (⚠1)	• (⚠2)	• (⚠2)	• (⚠1)	• (⚠1)	• (⚠1)	• (⚠1)	• (⚠2)	• (⚠1)	-
-	-	-	-	-	-	-	-	-	-	-	-	•
-	-	-	-	-	-	-	-	-	-	-	-	•

-	•	•	•	-	-	•	•	•	•	-	•	-
-	-	-	-	•	•	-	-	-	-	•	-	-
-	-	-	-	-	-	-	•	•	•	•	•	-

KOMBINATIONSTABELLE ZUBEHÖR SKY AIR

	Dezentrale Adapter pro Split-Innengerät											
	Regelprotokoll (Anschluss P1/P2)	EIN/AUS	Betriebs-/ Störmeldung	Fehlercode auswerfen	Sollwert/ Ist-Wert	Betriebsmodus	Lüfterdrehzahl	Swing	Sollwert Limitierung	Einstellungen einschränken	Abtaumeldung	Sonstiges
BRP069*	Daikin	•	•	•	•	•	•	•	-	-	-	Sprach Assistent
BRC1H52W7/S7/K7	Daikin	•	•	•	•	•	•	•	•	•	•	
BRC1KPD51W/K ab Sommer 2026 verfügbar	Daikin	•	•	•	•	•	•	•	•	•	•	
BRC4*/BRC7*	Daikin	•	LED	Beep-Codes	•/ –	•	•	•	-	-	-	
KRP4A*	Kontakte	•	•	-	•/ –	-	-	-	-	-	-	
EKMBPP1A	Modbus	•	•	•	•	•	•	•	•	•	•	
RTD-10	Modbus	•	•	•	•	•	•	•	•	•	•	
	Kontakte	•	•	-	•	1	1	1	-	-	•	Autarke Redundanz
RTD-20	Modbus	•	•	•	•	•	•	•	•	•	•	
	Kontakte	•	•	-	•	1	1	1	-	-	•	Shopregelung
RTD-HO	Modbus	•	•	•	•	•	•	•	•	•	•	Fenster-/ Schlüsselkartenkontakt
KLIC-DI_V2	KNX	•	•	•	•	•	•	•	•	•	•	

Funktionszubehör

(E)KRP1B* / (E)KRP1C*	Zusatzplatine mit 4 Ausgangssignalen – bietet potentialfreie Kontakte zur Schaltung externer Geräte
KRP1BB*	Zusatzplatine mit 2 Ausgangssignalen – bietet potentialfreie Kontakte zur Schaltung externer Geräte
BRP7A*	Fenster- und Schlüsselkartenkontakt zur Steuerung eines Innengeräts oder einer -gruppe abhängig vom Kontaktstatus
K.RSS	Fernfühler Funk
KRCS01-*	Fernfühler kabelgebunden
Installationsbox	Montageplatte oder Installationsbox für Zusatzplatinen und Regeladapter

*1 Individuelle Steuerung der Schwingklappen sowie des Anwesenheits- und Bodensensors nicht verfügbar (nicht kompatibel mit Anwesenheits-/Bodensensor Option);
*2 Modell abhängig von ausgewählter Zierblende (W = vollständig weißes Design, S = silber/weißes Design); Vorgängermodell nur in Kombination mit BRC7EB530W.
(1) Modell abhängig vom Innengerät; (2) Modell abhängig vom Innengerät; (3) Zusatzplatinen KLIC-DI_V2 & KLIC-DDV3, werden über die Firma Zennio Avance y Tecnologia S.L. vertrieben (www.zennio.com).

FAA-B	FHA-A(9)	FUA-A	FCAG / FCAHG mit Standardblende	FFA-A9	FDXM-F9	FBA-A(9)	FDA-A	FNA-A9	FVA-A
BRP069C81	BRP069C81	BRP069C81	BRP069C82	BRP069C81	BRP069C81	BRP069C81	BRP069C82	BRP069C81	BRP069C81
•	•	•	•	•	•	•	•	•	•
BRC7EA631/632	BRC7GA53-9	BRC7C58*1	BRC7FA532F *1*2	BRC7F530W / BRC7F530S *1*2	BRC4C65				-
KRP4A51	KRP4A52	KRP4A53	KRP4A53	KRP4A53	RP4A54-9	KRP4A52	KRP4A54	KRP4A54-9	KRP4A52
•	•	•	•	•	•	•	•	•	•
•	•	•	•	•	•	•	•	•	•
•	•	•	•	•	•	•	•	•	•
•	•	•	•	•	•	•	•	•	•
•	•	•	•	•	•	•	•	•	•

-					EKRP1B2		-	
-	KRP1B54	-	KRP1B57	KRP1B56	-	KRP1C64	KRP1B56	KRP1B57
BRP7A51	BRP7A52	BRP7A53		BRP7A54			BRP7A51	BRP7A52
K.RSS								
KRCS01-4			KRCS01-5B	KRCS01-4				-
KRP4A93	KRP1D93A	KRP1B97	KRP1H98A	KRP1BB101		KRP4A96	KRP1BB101	KRP4AA95

Zentralregler

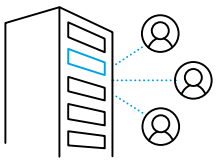

	Regelung im Verbund			Umfassendes Regelungssystem		
		LonWorks-Schnittstelle	**BACnet-Schnittstelle**			
	EKMBDXB	DMS504B51	DMS502A51	DCM601B51	DGE601A51	DGE602A51
	1 Gateway für max. 64 Innengeräte (Gruppen) und 10 Außengeräte	1 Gateway für 64 Innengeräte (Gruppen)	1 Gateway für 128 Innengeräte (Gruppen) und 20 Außengeräte (2)	1 iTM für 64 Innengeräte (Gruppen) (1)	Bis zu 512 Geräte mit Erweiterungsmodulen über Daikin Cloud Plus	Maximal 64 Geräte über Daikin Cloud Plus
Automatische Regelung der Klimaanlage	•	•	•	•	•	•
Zentralregelung für das Management	•	•	•	•	•	•
Für Büropersonal Regelungsmöglichkeiten vor Ort				• Über Internet	•	•
Einschränken der Regelungsmöglichkeiten für Büropersonal	•	•	•	•	•	•
Integrieren von Daikin Geräten in vorhandenes BMS	Modbus	LonTalk	BACnet	HTTP		
Auslesen des Energieverbrauchs				•	•	•
Überwachen des Energieverbrauchs				•	•	•
Modernes Energiemanagement				• (5)	•	•
PPD-Software für Aufteilung des kWh-Verbrauchs auf die Innengeräte			• (4)	•	•	•
Integrieren von säulenübergreifenden Daikin Produkten in Daikin BMS				•		
Integrieren von Produkten anderer Hersteller in Daikin BMS				•	•	•
Online-Regelung					•	•
Verwalten mehrerer Standorte					•	•

(1) 7 iTM plus Adapter (DGE601A52 und DGE601A53) können für den Anschluss von 512 Innengerätegruppen und 80 Außengeräten (Systemen) ergänzt werden. | (2) Erweiterung (DAM411B51) für bis zu 256 Innengeräte (Gruppen), 40 Außengeräte erforderlich. | (3) Nicht für alle Innengeräte verfügbar. | (4) Über Zubehör DAM412B51. | (5) Über Zubehör DCM002A51.

Daikin Service Tools

Unterstützung für Ihre Technicker

Schnellere Inbetriebnahme
- Konfiguration und Inbetriebnahme des Systems deutlich vereinfachen
- Grundeinstellungen des Außengeräts können problemlos abgerufen und wiederhergestellt werden

Wartung und Analyse leicht gemacht
- Auslesen und Aufnehmen der aktuellen Systemwerte zur Dokumentation im Wartungsprotokoll
- Analyse des Systems zur optimierung des Betriebs und Effizienz

Zügige Fehlersuche und Reperatur
- schnelle Fehlersuche durch Schritt für Schritt Anleitungen
- Ersatzteilübersicht der Geräte

			Software
	Daikin Konfigurator-Tool EKPCCAB 4	Anzeige aller angeschlossener Systemgeräte Anschluss: Split; Sky-Air; VRV; Daikin Altherma Schnelle Erstanalyse der verfügbaren Werte Aufnahme der Systemwerte zur Analyse Konfiguration; Inbetriebnahme; Softwareupdate	
	Service Checker Type 4 * 999176T	Anzeige aller angeschlossener Systemgeräte des F1/F2-Bus Schnelle Erstanalyse der verfügbaren Werte Aufnahme der Systemwerte zur Analyse	
	D-Checker * 999495P Grundgerät 999491P Adapter Daikin Altherma	Anzeige aller angeschlossener Systemgeräte (Anschluss: System-AG bzw. Daikin Altherma Hydrobox) Schnelle Erstanalyse der verfügbaren Werte Aufnahme der Systemwerte zur Analyse	1)
	Mobile Monitoring (Bluetooth) 999168T VRV; Sky Air Altherma indoor 999169T Split	Anzeige aller angeschlossener Systemgeräte (Anschluss: System-AG bzw. Daikin Altherma Hydrobox) Schnelle Erstanalyse der verfügbaren Werte Aufnahme der Systemwerte zur Analyse	2)
	Inverter Checker 2238609	Prüfung des Inverterausgangsignal der Platine zum Verdichter	
	Magnet für EEV	999132T D = 24,5 mm 999133T D = 22,0 mm 999134T D = 24,0 mm 99S0038 D = 17,5 mm Manuele Betätigung/Test des EEV-Ventil	
	MADOKA BRC1H52W7/S7/K7	Anzeige; Änderung der Settingeinstellungen des Innengerät Auslesen des Fehlercode am Innengerät	1) 2)
	Daikin E-Care	Allgemeiner Leitfaden sowie Übersicht zur Installation, Fehlersuche, Ersatzteile und vieles mehr.	1) 2)

* Funktionsumfang im EKPCCAB4 enthalten 1) Google Play 2) App Store

Messbedingungen

Umrechnungstabelle für Kältemittelleitungen

Zoll	mm
1/4″	6,35 mm
3/8″	9,5 mm
1/2″	12,7 mm
5/8″	15,9 mm
3/4″	19,1 mm
7/8″	22,2 mm
1 1/8″	28,5 mm
1 3/8″	34,9 mm
1 5/8″	41,3 mm
1 3/4″	44,5 mm
2″	50,8 mm
2 1/8″	54 mm
2 5/8″	66,7 mm

Messanordnung zur Ermittlung der Schalldruckpegel

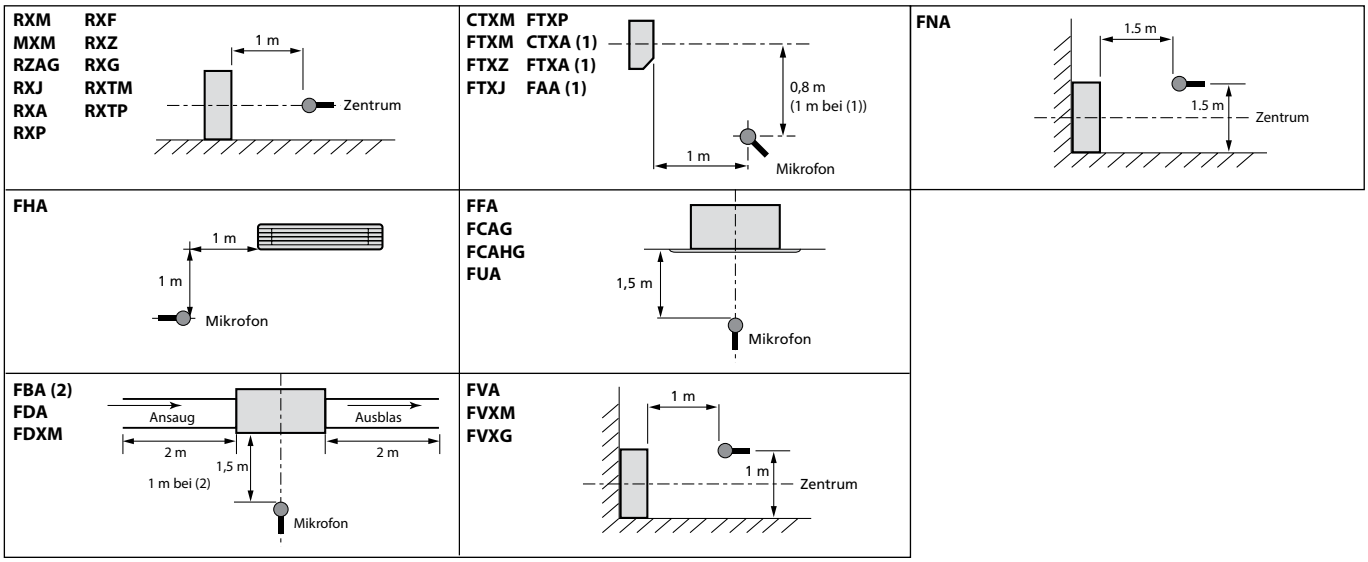

F-Gase-Verordnung

Vollständig/teilweise vorbefüllte Anlagen enthalten fluorierte Treibhausgase. Die tatsächliche Kältemittelfüllmenge ist vom Gerät abhängig. Genaue Angaben finden Sie bei den technischen Angaben bzw. am Typenschild des Gerätes.

Messbedingungen

Klimatisierung

1) Nennkühlleistungen basieren auf:	
Innentemperatur	27 °C TK / 19 °C FK
Außentemperatur	35 °C TK
Niveauunterschied	0 m
2) Nennheizleistungen basieren auf:	
Innentemperatur	20 °C TK
Außentemperatur	7 °C TK / 6 °C FK
Niveauunterschied	0 m

Der Schalldruckpegel wird in einem bestimmten Abstand vom Gerät mit einem Mikrophon gemessen. Dies ist ein relativer Wert, der vom Abstand und von der Umgebungsakustik abhängt. (Messbedingungen: Informieren Sie sich bitte in den technischen Datenbüchern.)
Der Schallleistungspegel ist ein absoluter Wert, der die von einer Geräuschquelle abgegebene „Schallleistung" angibt.
Weitere Informationen finden Sie in den technischen Datenbüchern.

Alle elektrischen Verkabelungen müssen von einem qualifizierten Elektriker ausgelegt und ausgeführt werden sowie allen lokalen und staatlichen Richtlinien entsprechen. Die untenstehenden Informationen sind nur als Richtwerte zu verstehen.

Split & Multi Split

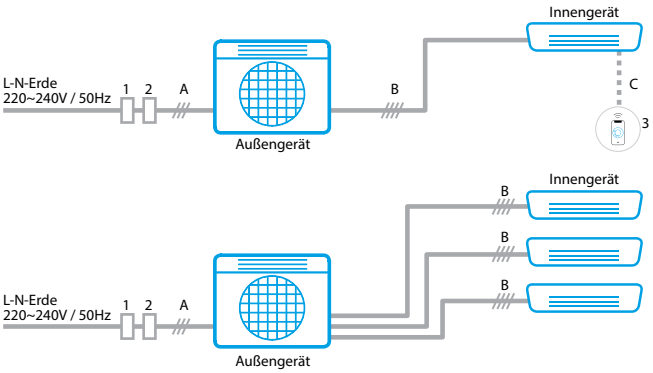

Pos.	Komponente	Beschreibung
1	FI-Schalter	• Flinke Auslösung (30mA <0,1s) • Muss geeignet sein für höhere Oberwellen • Darf die Erdung nicht unterbrechen!
2	Sicherung	• Sicherungsstärke darf nicht höher als die MFA der gewählten Kombination sein • Darf die Erdung nicht unterbrechen!
3	Optionale Regelungs-schnittstelle	• z.B. WLAN-Adapter, Kabelfernbedienung, etc.
A	Hauptspannungs-versorgung	• H05RN Typ, 3-polig inkl. Erdung • Kabeldimension muss entsprechend den lokalen und staatlichen Richtlinien ausgewählt werden, basierend auf den MCA Werten
B	Geräteverkabelung „1-2-3-Erde“	• H05RN Typ, 4-polig inkl. Erdung • Kabeldimension muss entsprechend den lokalen und staatlichen Richtlinien ausgewählt werden, basierend auf den MCA Werten.
C	Kabel Zubehör	• Mitgeliefert mit dem Zubehör

Sky Air Pair, Twin, Tripple und Double-Twin

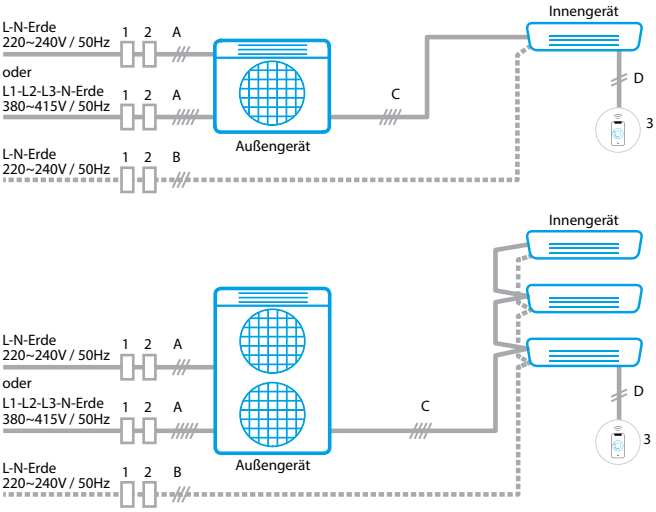

Pos.	Komponente	Beschreibung
1	FI-Schalter	• siehe oben
2	Sicherung	• siehe oben
3	Regelungsschnittstelle	• z. B. Kabelfernbedienung (**BRC1H52W**), Regelungsadapter, etc.
A	Hauptspannungs-versorgung	• LIYCY Typ wenn in Schutzrohr, H07RN wenn ungeschützt • 1-phasig: 3-polig inkl. Erdung 3-phasig: 5-polig inkl. Erdung • Kabeldimension muss entsprechend den lokalen und staatlichen Richtlinien ausgewählt werden, basierend auf den MCA Werten
B	Zusatz-Spannungs-versorgung Innengerät	• Notwendig bzw. empfohlen für Innengeräte mit hoher Leistung wie FBQ und FDQ • LIYCY Typ wenn in Schutzrohr, H07RN wenn ungeschützt • 3-polig inkl. Erdung • Kabeldimension muss entsprechend den lokalen und staatlichen Richtlinien ausgewählt werden, basierend auf den MCA Werten
C	Geräteverkabelung „1-2-3-Erde“	• LIYCY-U4G2,5 • (4-polig inkl. Erdung,Kabeldimension muss entsprechend den lokalen und staatlichen Richtlinien ausgewählt werden, basierend auf den MCA Werten.)
D	Verkabelung Fernbedienung „P1-P2 Bus“	• Niederspannungsverkabelung (16VDC) • LIYCY Typ, 2-polig • 0,75 bis 1,25 mm²

Split

	Modell	Leistung Kühlen/ Heizen (kW)	Rohrleitungen (Flüssig/Gas) (mm)	Außengerät Abstand Montagefüße (mm)	Verbindung Stromversorgung	Kommunikation - Innengerät zu Außengerät	Max.Länge/ Höhendifferenz Leitungen (m)	KM vorgefüllte Leitungslänge (m)	Zusätzliche Kältemittelmenge
Wandgeräte	**Ururu Sarara**								
	FTXZ25N + RXZ25N	2,5/3,6	6,35/9,5	574	V - 3 x 1,5 mm²	4 x 1,5 mm²	10/8	10	20 g/m
	FTXZ35N + RXZ35N	3,5/5,0	6,35/9,5	574	V - 3 x 1,5 mm²	4 x 1,5 mm²	10/8	10	20 g/m
	FTXZ50N + RXZ50N	5,0/6,3	6,35/9,5	574	V - 3 x 2,5 mm²	4 x 1,5 mm²	10/8	10	20 g/m
	Stylish								
	FTXA20D*+ RXA20A8 FTXA20C* + RXA20A8	2,0/2,5	6,35/9,5	574	V - 3 x 1,5 mm²	4 x 1,5 mm²	20/15	10	20 g/m
	FTXA25D* + RXA25A8 FTXA25C* + RXA25A8	2,5/2,8	6,35/9,5	574	V - 3 x 1,5 mm²	4 x 1,5 mm²	20/15	10	20 g/m
	FTXA35D*+ RXA35A8 FTXA35C* + RXA35A8	3,4/4,0	6,35/9,5	574	V - 3 x 1,5 mm²	4 x 1,5 mm²	20/15	10	20 g/m
	FTXA42D*+ RXA42B9 FTXA42C* + RXA42B9	4,2/5,4	6,35/9,5	600	V - 3 x 2,5 mm²	4 x 1,5 mm²	30/20	10	20 g/m
	FTXA50D* + RXA50B FTXA50C* + RXA50B	5,0/5,8	6,35/12,7	600	V - 3 x 2,5 mm²	4 x 1,5 mm²	30/20	10	20 g/m
	* Artikelnummer wird nach D oder C durch Farbcode ergänzt. Vollständige Artikelnummern siehe Detailseiten 26 oder 28.								
	Daikin Emura								
	FTXJ20A* + RXJ20A	2,0/2,5	6,35/9,5	574	V - 3 x 1,5 mm²	4 x 1,5 mm²	20/15	10	20 g/m
	FTXJ25A* + RXJ25A	2,5/2,8	6,35/9,5	574	V - 3 x 1,5 mm²	4 x 1,5 mm²	20/15	10	20 g/m
	FTXJ35A* + RXJ35A	4,0/4,0	6,35/9,5	574	V - 3 x 1,5 mm²	4 x 1,5 mm²	20/15	10	20 g/m
	FTXJ42A* + RXJ42A	4,2/5,4	6,35/12,7	580	V - 3 x 2,5 mm²	4 x 1,5 mm²	30/20	10	20 g/m
	FTXJ50A* + RXJ50A	5,0/5,8	6,35/12,7	600	V - 3 x 2,5 mm²	4 x 1,5 mm²	30/20	10	20 g/m
	* Artikelnummer wird nach A durch Farbcode ergänzt. Vollständige Artikelnummern siehe Detailseiten 24								
	Perfera								
	FTXM20A + RXM20A	2,0/2,5	6,35/9,5	574	V - 3 x 1,5 mm²	4 x 1,5 mm²	20/15	10	20 g/m
	FTXM25A + RXM25A9	2,5/2,8	6,35/9,5	574	V - 3 x 1,5 mm²	4 x 1,5 mm²	20/15	10	20 g/m
	FTXM35A + RXM35A9	3,4/4,0	6,35/9,5	574	V - 3 x 1,5 mm²	4 x 1,5 mm²	20/15	10	20 g/m
	FTXM42A + RXM42A	4,2/5,4	6,35/9,5	600	V - 3 x 2,5 mm²	4 x 1,5 mm²	30/20	10	20 g/m
	FTXM50A + RXM50A8	5,0/5,8	6,35/12,7	600	V - 3 x 2,5 mm²	4 x 1,5 mm²	30/20	10	20 g/m
	FTXM60A + RXM60A	6,0/7,0	6,35/12,7	600	V - 3 x 2,5 mm²	4 x 1,5 mm²	30/20	10	20 g/m
	FTXM71A + RXM71A	7,1/8,2	6,35/15,9	600	V - 3 x 2,5 mm²	4 x 1,5 mm²	30/20	10	20 g/m
	Comfora								
	FTXP20N9 + RXP20N9	2,0/2,5	6,35/9,5	470	V - 3 x 1,5 mm²	4 x 1,5 mm²	20/12	10	20 g/m
	FTXP25N9 + RXP25N9	2,5/3,0	6,35/9,5	470	V - 3 x 1,5 mm²	4 x 1,5 mm²	20/12	10	20 g/m
	FTXP35N9 + RXP35N9	3,5/4,0	6,35/9,5	470	V - 3 x 1,5 mm²	4 x 1,5 mm²	20/12	10	20 g/m
	FTXP50N9 + RXP50N8	5,0/6,0	6,35/12,7	600	V - 3 x 2,5 mm²	4 x 1,5 mm²	30/20	10	20 g/m
	FTXP60N + RXP60N9	6,0/7,0	6,35/12,7	600	V - 3 x 2,5 mm²	4 x 1,5 mm²	30/20	10	20 g/m
	FTXP71N + RXP71N9	7,1/8,2	6,35/15,9	600	V - 3 x 2,5 mm²	4 x 1,5 mm²	30/20	10	20 g/m
	Sensira								
	FTXF20F + RXF20F	2,0/2,4	6,35/9,5	470	V - 3 x 1,5 mm²	4 x 1,5 mm²	20/12	10	20 g/m
	FTXF25F + RXF25F	2,5/2,8	6,35/9,5	470	V - 3 x 1,5 mm²	4 x 1,5 mm²	20/12	10	20 g/m
	FTXF35F + RXF35F	3,3/3,5	6,35/9,5	470	V - 3 x 1,5 mm²	4 x 1,5 mm²	20/12	10	20 g/m
	FTXF42F + RXF42F	4,2/4,6	6,35/9,5	470	V - 3 x 1,5 mm²	4 x 1,5 mm²	20/12	10	20 g/m
	FTXF50F + RXF50F	5,0/6,0	6,35/12,7	600	V - 3 x 2,5 mm²	4 x 1,5 mm²	30/20	10	20 g/m
	FTXF60F + RXF60D9	6,0/6,4	6,35/12,7	600	V - 3 x 2,5 mm²	4 x 1,5 mm²	30/20	10	20 g/m
	FTXF71F + RXF71D9	7,1/8,2	6,35/12,7	600	V - 3 x 2,5 mm²	4 x 1,5 mm²	30/20	10	20 g/m
Truhengerät	**Truhengerät Perfera**								
	FVXM25B + RXM25A9	2,4/3,4	6,35/9,5	574	V - 3 x 1,5 mm²	4 x 1,5 mm²	20/20	10	20 g/m
	FVXM35B + RXM35A9	3,4/4,5	6,35/9,5	574	V - 3 x 1,5 mm²	4 x 1,5 mm²	20/20	10	20 g/m
	FVXM50B + RXM50A8	5,0/5,8	6,35/12,7	600	V - 3 x 1,5 mm²	4 x 1,5 mm²	30/20	10	20 g/m
Kanalgerät	**Kanalgerät**								
	FDXM25F9 + RXM25A9	2,4/3,2	6,35/9,5	574	V - 3 x 1,5 mm²	4 x 1,5 mm²	20/20	10	20 g/m
	FDXM35F9 + RXM35A9	3,4/4,0	6,35/9,5	574	V - 3 x 1,5 mm²	4 x 1,5 mm²	20/20	10	20 g/m
	FDXM50F9 + RXM50A8	5,0/5,8	6,35/12,7	600	V - 3 x 2,5 mm²	4 x 1,5 mm²	30/20	10	20 g/m
	FDXM60F9 + RXM60A	6,0/7,0	6,35/12,7	600	V - 3 x 2,5 mm²	4 x 1,5 mm²	30/20	10	20 g/m
Wandgerät (optimiert für Heizen)	**Stylish**								
	FTXTA30CW/CB + RXTA30C	3,0/3,2	6,35/9,5	524	V - 3 x 1,5 mm²	4 x 1,5 mm²	20/15	10	20 g/m
	Perfera								
	FTXTM30A + RXTM30A	3,0/3,2	6,35/9,5	524	V - 3 x 1,5 mm²	4 x 1,5 mm²	20/15	10	20 g/m
	FTXTM40A + RXTM40A	4,0/4,0	6,35/9,5	524	V - 3 x 2,5 mm²	4 x 1,5 mm²	20/15	10	20 g/m
	Comfora								
	FTXTP25A + RXTP25A	2,5/3,2	6,35/9,5	524	V - 3 x 1,5 mm²	4 x 1,5 mm²	20/15	10	20 g/m
	FTXTP35A + RXTP35A	3,5/4,0	6,35/9,5	524	V - 3 x 1,5 mm²	4 x 1,5 mm²	20/15	10	20 g/m

Technische Änderung möglich - aktuelle Daten entnehmen Sie bitte dem Daikin Partnerportal my.daikin.at

Sky Air

	Modell	Leistung Kühlen/ Heizen (kW)	Rohrleitungen (Flüssig/Gas) (mm)	Außengerät Abstand Montagefüße (mm)	Verbindung Stromversorgung	Kommunikation - Innengerät zu Außengerät	Max.Länge/ Höhendifferenz Leitungen (m)	KM vorgefüllte Leitungslänge (m)	Zusätzliche Kältemittelmenge
Kassettengeräte	**Round Flow Kassette**								
	FCAG35B + RXM35A9	3,5/4,2	6,35/9,5	574	V - 3 x 1,5 mm²	4 x 1,5 mm²	20/20	10	20 g/m
	FCAG50B + RXM50A8	5,0/6,0	6,35/12,7	600	V - 3 x 2,5 mm²	4 x 1,5 mm²	30/20	10	20 g/m
	FCAG60B + RXM60A	5,7/7,0	6,35/12,7	600	V - 3 x 2,5 mm²	4 x 1,5 mm²	30/20	10	20 g/m
	Fully Flat Kassette								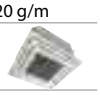
	FFA25A9 + RXM25A9	2,5/3,2	6,35/9,5	574	V - 3 x 1,5 mm²	4 x 1,5 mm²	20/20	10	20 g/m
	FFA35A9 + RXM35A9	3,4/4,2	6,35/9,5	574	V - 3 x 1,5 mm²	4 x 1,5 mm²	20/20	10	20 g/m
	FFA50A9 + RXM50A8	5,0/5,8	6,35/12,7	600	V - 3 x 2,5 mm²	4 x 1,5 mm²	30/20	10	20 g/m
	FFA60A9 + RXM60A	5,7/7,0	6,35/12,7	600	V - 3 x 2,5 mm²	4 x 1,5 mm²	30/20	10	20 g/m
Kanalgerät	**Kanalgerät mit mit Standard ESP**								
	FBA35A9 + RXM35A9	3,4/4,0	6,35/9,5	574	V - 3 x 1,5 mm²	4 x 1,5 mm²	20/20	10	20 g/m
	FBA50A9 + RXM50A8	5,0/5,5	6,35/12,7	600	V - 3 x 2,5 mm²	4 x 1,5 mm²	30/20	10	20 g/m
	FBA60A9 + RXM60A	5,7/7,0	6,35/12,7	600	V - 3 x 2,5 mm²	4 x 1,5 mm²	30/20	10	20 g/m
Deckengerät	**Deckengerät**								
	FHA35A9 + RXM35A9	3,4/4,0	6,35/9,5	574	V - 3 x 1,5 mm²	4 x 1,5 mm²	20/20	10	20 g/m
	FHA50A9 + RXM50A8	5,0/6,0	6,35/12,7	600	V - 3 x 2,5 mm²	4 x 1,5 mm²	30/20	10	20 g/m
	FHA60A9 + RXM60A	5,7/7,2	6,35/12,7	600	V - 3 x 2,5 mm²	4 x 1,5 mm²	30/20	10	20 g/m
Truhengerät	**Truhengerät ohne Verkleidung**								
	FNA25A9 + RXM25A9	2,6/3,2	6,35/9,5	574	V - 3 x 1,5 mm²	4 x 1,5 mm²	20/20	10	20 g/m
	FNA35A9 + RXM35A9	3,4/4,0	6,35/9,5	574	V - 3 x 1,5 mm²	4 x 1,5 mm²	20/20	10	20 g/m
	FNA50A9 + RXM50A8	5,0/5,8	6,35/12,7	600	V - 3 x 2,5 mm²	4 x 1,5 mm²	30/20	10	20 g/m
	FNA60A9 + RXM60A	6,0/7,0	6,35/12,7	600	V - 3 x 2,5 mm²	4 x 1,5 mm²	30/20	10	20 g/m

Multisplit Außengeräte

Modell	Leistung Kühlen/ Heizen (kW)	Rohrleitungen (Flüssig/Gas) (mm)	Außengerät Abstand Montagefüße (mm)	Verbindung Stromversorgung	Kommunikation - Innengerät zu Außengerät	max. Länge AG-IG (1)/ max. Gesamtlänge/ Höhendifferenz Leitungen (m)	KM vorgefüllte Leitungslänge (m)	Zusätzliche Kältemittelmenge
2MXM40A9	4,0/4,2	2x6,35/2x9,5	574	V - 3 x 2,5 mm²	4 x 1,5 mm²	20/30/15	20	20 g/m
2MXM50A8	5,0/5,6	2x6,35/ 1x9,5; 1x12,7	574	V - 3 x 2,5 mm²	4 x 1,5 mm²	20/30/15	20	20 g/m
2MXM68A8	6,8/8,6	2x6,35/ 1x9,5; 1x12,7	600	V - 3 x 2,5 mm2	4 x 1,5 mm2	25/50/15	30	20 g/m
3MXM40A8	4,0/4,6	3x6,35/ 1x9,5; 2x12,7	600	V - 3 x 2,5 mm²	4 x 1,5 mm²	25/50/15	30	20 g/m
3MXM52A8	5,2/6,8	3x6,35/ 1x9,5; 2x12,7	600	V - 3 x 2,5 mm²	4 x 1,5 mm²	25/50/15	30	20 g/m
3MXM68A8	6,8/8,6	3x6,35/ 1x9,5; 2x12,7	600	V - 3 x 2,5 mm²	4 x 1,5 mm²	25/50/15	30	20 g/m
4MXM68A8	6,8/8,6	4x6,35/ 2x9,5; 2x12,7	600	V - 3 x 2,5 mm²	4 x 1,5 mm²	25/60/15	30	20 g/m
4MXM80A8	8,0/9,6	4x6,35 / 1x9,5; 1x12,7; 2x15,9	600	V - 3 x 2,5 mm²	4 x 1,5 mm²	25/70/15	30	20 g/m
5MXM90A8	9,0/10,0	5x6,35 / 2x9,5; 1x12,7; 2x15,9	600	V - 3 x 2,5 mm²	4 x 1,5 mm²	25/75/15	30	20 g/m

(1) für einen Raum

Die neue F-Gase Verordnung und ihre Auswirkungen

Daikin unterstützt die F-Gase-Verordnung als wesentliches Instrument zur Verringerung der Emissionen von F-Gasen. Um die globale Klimakrise zu bewältigen, müssen F-Gase wie HFKWs eingedämmt, ihr Verbrauch schrittweise reduziert und ihre Emissionen soweit und so schnell wie möglich verringert werden.

Mit dem Abschluss der Trilogverhandlungen am 5. Oktober 2023 sowie der Zustimmung durch das Europäische Parlament am 16. Jänner 2024 und des Europäischen Rates am 29. Jänner 2024 wurde der neue Verordnungstext formell angenommen und bereits im EU Amtsblatt veröffentlicht.

Entsprechend der neuen F-Gase-Verordnung wird Daikin Verantwortung übernehmen und sicherstellen, dass unsere Kunden und Partner sich darauf verlassen können, dass wir jederzeit zukunftssichere Lösungen anbieten können.

Vorab - die alten Verbote der Verordnung (EU) Nr. 517/2014 bleiben weiter bestehen. Es gibt neue punktuelle Verbote und Beschränkungen, die speziell für diese definierten Anwendungen einzuhalten sind.

Lassen sie uns nun auf einige für unsere Branche wesentlichen Punkte eingehen.

Verbote für das Inverkehrbringen von neuen Geräten:

Es sei nochmals betont, dass es hier um das Inverkehrbringen der Geräte geht. Geräte die vor dem nachstehend angeführten Datum bereits in Betrieb genommen wurden, dürfen selbstverständlich (mit nachstehend erwähnten Einschränkungen bei Wartung und Service) weiter betrieben werden.

Nachstehende Tabelle gilt für Split/Multisplit, Sky Air sowie VRV

Verbot für das Inverkehrbringen von Produkten			2025	2026	2027	2028	2029	2030	2031	2032	2033	2034	2035	2036
Produktverbot für Split/Multisplit und Sky Air Klimageräte	≤ 12kW	Single Split mit < 3kg Füllmenge	GWP > 750											
		GWP 150 für Split/Multisplit					GWP > 150							
		Totales Verbot von F Gasen											F Gas Verbot	
Produktverbot für Split/Multisplit, Sky Air und VRV Klimageräte	> 12kW	Single Split mit < 3kg Füllmenge	GWP > 750											
							GWP > 750 für alle Geräte > 12 kW							
											GWP > 150			

Für die neuen Produktverbote sind Sicherheitsausnahmen vorgesehen. Das bedeutet, dass im Falle von Sicherheitseinschränkungen weiterhin ein alternatives Kältemittel verwendet werden kann.
Wir möchten noch festhalten, dass sich die Verordnung bei den GWP Grenzen bei den HFKW's / HFC's immer und auf die Dauer der neuen Verordnung auf den 4. Sachstandsbericht der IPCC bezieht (AR4).

Wartung und Service

Die Wartung und das Servicieren bestehender Anlagen mit aktuellen Kältemittel ist während der gesamten Lebensdauer der Produkte möglich, entweder mit neuem oder mit recyceltem oder wiederaufbereitetem Kältemittel.

<table>
<tr><th colspan="2">Serviceverbote
für Kältemittel mit einem GWP größer als</th><th>2025</th><th>2026</th><th>2027</th><th>2028</th><th>2029</th><th>2030</th><th>2031</th><th>2032</th><th>2033</th><th>2034</th><th>2035</th><th>2036</th></tr>
<tr><td rowspan="2">Gewerbekälte Produkte*</td><td>Kältemittel Neuware</td><td colspan="7">GWP2500
Seit 2020 gilt bereits diese Grenze für Anlagen ab 40 Tonnen CO_2 eq (ab 2025 für alle Anlagen)</td><td colspan="5">GWP750
für ortsfeste Kälteanlagen mit der Ausnahme von Kaltwassersätzen</td></tr>
<tr><td>aufbereitetes bzw. recyceltes Kältemittel</td><td colspan="4">Kein Serviceverbot</td><td colspan="8">GWP2500</td></tr>
<tr><td rowspan="2">Klimaalagen und Wärmepumpen</td><td>Kältemittel Neuware</td><td>Kein Service-Verbot</td><td colspan="11">GWP2500</td></tr>
<tr><td>aufbereitetes bzw. recyceltes Kältemittel</td><td colspan="7">Kein Serviceverbot</td><td colspan="5">GWP2500</td></tr>
</table>

*Für Kälteanlagen mit der Ausnahme von Geräten die zur Kühlung von Produkten auf Temperaturen unter -50°C bestimmt sind

Phase-Down

Die Phase-Down Ziele für HFKW's werden angepasst und ab 2025 werden deutlich niedrigere CO_2eq Quoten zur Verfügung stehen, die stufenweise weiter reduziert werden und in einem Phase-Out für HFKW's / HFC's in 2050 enden.

Die neue F-Gase-Verordnung plant folgende Reduktionsschritte für HFKW:

- Es betrifft nur die Neuware an HFKW / HFC's Kältemittel (und deren Gemische).
- Wiederaufbereitete und recycelte Kältemittel sind davon nicht betroffen
- HFO Kältemittel fallen nicht unter diese Phase down Regelung

Für 2024 gelten weiterhin die Quoten aus der aktuellen Verordnung EU 517/2014.

Zuvor ausgenommene Sektoren wie die MDI Gase (medizinische Dosiersprays) sind zukünftig in den Quoten beinhaltet.

Jahre	Maximale HFKW Quote in Tonnen CO_2eq
2025 - 2026	42.874.410
2027 - 2029	21.665.691
2030 - 2032	9.132.097
2033 - 2035	8.445.713
2036 - 2038	6.782.265
2039 - 2041	6.136.732
2042 - 2044	5.491.199
2045 - 2047	4.845.666
2048 - 2049	4.200.133
ab 2050	0

Kombinationstabellen für Multi-Anwendung

Innengerät	Kühlleistung [kW]		Gesamtkühlleistung [kW]			Leistungsaufnahme Kühlen[kW]			Gesamtstromaufnahme Kühlen [A]			Heizleistung [kW]		Gesamtheizleistung [kW]		
	Raum A	Raum B	Min.	Nom.	Max.	Min.	Nom.	Max.	Min.	Nom.	Max.	Raum A	Raum B	Min.	Nom.	Max.
1,5+1,5	1,50	1,50	1,50	3,00	3,60	0,31	0,60	0,73	1,67	3,33	4,00	1,75	1,75	1,20	3,50	4,30
1,5+2,0	1,50	2,00	1,50	3,50	4,00	0,31	0,79	0,91	1,67	4,35	4,98	1,63	2,17	1,20	3,80	4,50
1,5+2,5	1,50	2,50	1,50	4,00	4,20	0,31	0,98	1,03	1,67	5,37	5,64	1,58	2,63	1,20	4,20	4,60
1,5+3,5	1,20	2,80	1,50	4,00	4,40	0,31	0,96	1,06	1,67	5,30	5,83	1,26	2,94	1,20	4,20	4,70
2,0+2,0	2,00	2,00	1,50	4,00	4,20	0,31	0,97	1,02	1,67	5,34	5,61	2,10	2,10	1,20	4,20	4,60
2,0+2,5	1,78	2,22	1,50	4,00	4,30	0,31	0,96	1,04	1,67	5,30	5,70	1,87	2,33	1,20	4,20	4,70
2,0+3,5	1,45	2,55	1,50	4,00	4,50	0,31	0,95	1,08	1,67	5,25	5,91	1,53	2,67	1,20	4,20	4,80
2,5+2,5	2,00	2,00	1,50	4,00	4,40	0,31	0,96	1,06	1,67	5,27	5,80	2,10	2,10	1,20	4,20	4,70
2,5+3,5	1,67	2,33	1,50	4,00	4,60	0,31	0,94	1,09	1,67	5,20	5,98	1,75	2,45	1,20	4,20	4,80

* Hinweis: Daten in blau hinterlegten Feldern sind vorläufig

Leistungsaufnahme Heizen [kW]			Gesamtstromaufnahme Heizen [A]			Leistungs-faktor [%]	Saisonale Daten Kühlen				Saisonale Daten Heizen (durchschnittliches Klima)					
Min.	Nom.	Max.	Min.	Nom.	Max.		Label	SEER	Pdesign	Jahresverbrauch	Label	SCOP	Pdesign	Jahresverbrauch	Deklarierte Leistung bei -10 °C	Leistung Reserveheizer bei -10 °C
0,24	0,80	0,99	1,31	4,43	5,45	79	A+++	8,66	3,00	122	A++	4,62	3,00	908	2,41	0,59
0,24	0,88	1,04	1,31	4,85	5,75	79	A+++	8,60	3,50	143	A++	4,61	3,20	972	2,53	0,67
0,24	1,00	1,10	1,31	5,53	6,06	79	A+++	8,55	4,00	164	A++	4,60	3,20	972	2,54	0,66
0,24	0,96	1,12	1,31	5,29	5,92	79	A++	8,26	4,00	170	A++	4,63	3,20	968	2,57	0,63
0,22	0,98	1,08	1,21	5,41	5,93	79	A+++	8,53	4,00	165	A++	4,64	3,20	966	2,55	0,65
0,22	0,97	1,09	1,21	5,36	6,00	79	A+++	8,50	4,00	165	A++	4,60	3,20	973	2,56	0,64
0,22	0,95	1,09	1,21	5,25	6,00	79	A++	8,19	4,00	171	A++	4,60	3,20	974	2,57	0,63
0,22	0,96	1,08	1,21	5,29	5,92	79	A++	8,36	4,00	168	A++	4,60	3,20	974	2,57	0,63
0,22	0,94	1,08	1,21	5,19	5,94	79	A++	8,11	4,00	173	A++	4,61	3,20	971	2,59	0,61

Kombinationstabellen

Innengerät	Kühlleistung [kW]		Gesamtkühlleistung [kW]			Leistungsaufnahme Kühlen[kW]			Gesamtstromaufnahme Kühlen [A]			Heizleistung [kW]		Gesamtheizleistung [kW]		
	Raum A	Raum B	Min.	Nom.	Max.	Min.	Nom.	Max.	Min.	Nom.	Max.	Raum A	Raum B	Min.	Nom.	Max.
1,5+1,5	1,50	1,50	1,60	3,00	4,20	0,33	0,62	0,87	1,64	3,03	4,25	1,80	1,80	1,20	3,60	5,00
1,5+2,0	1,50	2,00	1,60	3,50	4,20	0,33	0,76	0,91	1,64	3,71	4,46	1,67	2,23	1,20	3,90	5,00
1,5+2,5	1,50	2,50	1,60	4,00	4,20	0,33	0,94	0,99	1,64	4,60	4,83	1,69	2,81	1,20	4,50	5,19
1,5+3,5	1,50	3,50	1,60	5,00	5,00	0,33	1,25	1,25	1,64	6,10	6,10	1,56	3,64	1,20	5,20	5,70
1,5+4,2	1,32	3,68	1,60	5,00	5,40	0,33	1,23	1,54	1,64	6,04	6,53	1,47	4,13	1,20	5,60	5,96
1,5+5,0	1,15	3,85	1,80	5,00	5,50	0,33	1,23	1,68	1,64	5,99	6,59	1,29	4,31	1,20	5,60	6,16
2,0+2,0	2,00	2,00	1,80	4,00	5,00	0,33	0,94	1,28	1,64	4,60	5,75	2,35	2,35	1,20	4,70	5,70
2,0+2,5	2,00	2,50	1,80	4,50	5,10	0,33	1,07	1,31	1,64	5,23	5,93	2,27	2,83	1,20	5,10	5,80
2,0+3,5	1,82	3,18	1,80	5,00	5,40	0,33	1,24	1,49	1,64	6,05	6,54	2,04	3,56	1,20	5,60	5,90
2,0+4,2	1,61	3,39	1,80	5,00	5,50	0,33	1,23	1,51	1,64	6,01	6,62	1,81	3,79	1,20	5,60	6,00
2,0+5,0	1,43	3,57	1,80	5,00	5,50	0,33	1,22	1,44	1,64	5,95	6,55	1,60	4,00	1,20	5,60	6,20
2,5+2,5	2,50	2,50	1,80	5,00	5,30	0,33	1,25	1,42	1,64	6,10	6,47	2,80	2,80	1,20	5,60	5,80
2,5+3,5	2,08	2,92	1,80	5,00	5,40	0,33	1,23	1,43	1,64	6,02	6,51	2,33	3,27	1,20	5,60	6,00
2,5+4,2	1,87	3,13	1,80	5,00	5,50	0,33	1,22	1,45	1,64	5,98	6,58	2,09	3,51	1,20	5,60	6,10
2,5+5,0	1,67	3,33	1,80	5,00	5,50	0,33	1,21	1,38	1,64	5,92	6,52	1,87	3,73	1,30	5,60	6,30
3,5+3,5	2,50	2,50	1,80	5,00	5,40	0,33	1,22	1,42	1,64	5,95	6,43	2,80	2,80	1,30	5,60	6,10
3,5+4,2	2,27	2,73	1,80	5,00	5,50	0,33	1,21	1,40	1,64	5,90	6,49	2,55	3,05	1,30	5,60	6,20
3,5+5,0	2,06	2,94	1,80	5,00	5,50	0,33	1,20	1,34	1,64	5,85	6,44	2,31	3,29	1,30	5,60	6,40
4,2+4,2	2,50	2,50	1,80	5,00	5,50	0,33	1,20	1,38	1,64	5,88	6,47	2,80	2,80	1,30	5,60	6,30

* Hinweis: Daten in blau hinterlegten Feldern sind vorläufig

Leistungsaufnahme Heizen [kW]			Gesamtstromaufnahme Heizen [A]			Leistungs-faktor [%]	Saisonale Daten Kühlen				Saisonale Daten Heizen (durchschnittliches Klima)					
Min.	Nom.	Max.	Min.	Nom.	Max.		Label	SEER	Pdesign	Jahresverbrauch	Label	SCOP	Pdesign	Jahresverbrauch	Deklarierte Leistung bei -10 °C	Leistung Reserveheizer bei -10 °C
0,23	0,79	1,09	1,12	3,84	5,34	89	A+++	8,80	3,00	120	A++	4,79	3,30	965	2,82	0,48
0,23	0,90	1,16	1,12	4,40	5,65	89	A+++	8,74	3,50	141	A++	4,66	3,80	1.140	3,13	0,67
0,23	1,10	1,27	1,12	5,39	6,22	89	A+++	8,64	4,00	162	A++	4,64	3,80	1.146	3,15	0,65
0,25	1,28	1,40	1,23	6,25	6,86	89	A+++	8,52	5,00	206	A++	4,61	4,00	1.214	3,27	0,73
0,25	1,37	1,46	1,23	6,71	7,15	89	A+++	8,55	5,00	205	A++	4,62	4,10	1.241	3,34	0,76
0,25	1,37	1,50	1,23	6,68	7,35	89	A+++	8,50	5,00	206	A++	4,63	4,20	1.269	3,50	0,70
0,23	1,15	1,40	1,12	5,61	6,82	89	A+++	8,71	4,00	161	A++	4,61	4,00	1.214	3,27	0,73
0,23	1,24	1,42	1,12	6,08	6,92	89	A+++	8,67	4,50	182	A++	4,61	4,10	1.244	3,33	0,77
0,25	1,36	1,43	1,23	6,65	7,01	89	A+++	8,54	5,00	205	A++	4,61	4,20	1.275	3,40	0,80
0,25	1,36	1,46	1,23	6,63	7,11	89	A+++	8,54	5,00	205	A++	4,63	4,20	1.268	3,40	0,80
0,25	1,35	1,50	1,23	6,60	7,31	89	A+++	8,51	5,00	206	A++	4,68	4,20	1.255	3,51	0,69
0,23	1,37	1,42	1,12	6,71	6,95	89	A+++	8,53	5,00	205	A++	4,61	4,20	1.275	3,40	0,80
0,25	1,38	1,48	1,23	6,76	7,25	89	A+++	8,56	5,00	205	A++	4,62	4,20	1.272	3,41	0,79
0,25	1,39	1,51	1,23	6,79	7,40	89	A+++	8,58	5,00	204	A++	4,65	4,20	1.265	3,42	0,78
0,25	1,41	1,58	1,23	6,88	7,74	89	A+++	8,52	5,00	206	A++	4,71	4,20	1.249	3,53	0,67
0,25	1,40	1,52	1,23	6,83	7,44	89	A+++	8,57	5,00	205	A++	4,66	4,20	1.262	3,42	0,78
0,25	1,40	1,55	1,23	6,84	7,58	89	A+++	8,60	5,00	204	A++	4,67	4,20	1.258	3,43	0,77
0,25	1,42	1,63	1,23	6,95	7,95	89	A+++	8,52	5,00	206	A++	4,75	4,20	1.238	3,54	0,66
0,25	1,41	1,58	1,23	6,88	7,74	89	A+++	8,56	5,00	205	A++	4,70	4,20	1.251	3,44	0,76

Kombinationstabellen

Innengerät	Kühlleistung [kW]		Gesamtkühlleistung [kW]			Leistungsaufnahme Kühlen[kW]			Gesamtstromaufnahme Kühlen [A]			Heizleistung [kW]		Gesamtheizleistung [kW]		
	Raum A	Raum B	Min.	Nom.	Max.	Min.	Nom.	Max.	Min.	Nom.	Max.	Raum A	Raum B	Min.	Nom.	Max.
1,5+1,5	1,50	1,50	1,95	3,00	4,79	0,40	0,51	1,15	1,81	2,34	5,25	1,83	1,83	1,33	3,65	7,38
1,5+2,0	1,50	2,00	1,95	3,50	4,96	0,40	0,62	1,22	1,81	2,84	5,58	1,76	2,34	1,39	4,10	7,76
1,5+2,5	1,50	2,50	1,95	4,00	5,28	0,40	0,75	1,36	1,81	3,44	6,23	1,76	2,94	1,65	4,70	7,95
1,5+3,5	1,50	3,50	1,95	5,00	6,17	0,39	1,04	1,83	1,77	4,76	8,39	1,77	4,13	1,80	5,90	8,50
1,5+4,2	1,50	4,20	1,95	5,70	6,39	0,39	1,27	1,96	1,77	5,82	8,97	1,79	5,01	1,80	6,80	8,85
1,5+5,0	1,50	5,00	1,95	6,50	7,08	0,38	1,50	2,23	1,73	6,87	10,22	1,80	6,00	2,18	7,80	10,38
1,5+6,0	1,36	5,44	1,96	6,80	7,59	0,37	1,62	2,36	1,68	7,42	10,79	1,72	6,88	2,46	8,60	10,58
2,0+2,0	2,00	2,00	1,95	4,00	5,12	0,40	0,75	1,29	1,81	3,44	5,91	2,40	2,40	1,65	4,80	7,95
2,0+2,5	2,00	2,50	1,95	4,50	5,44	0,40	0,89	1,43	1,81	4,08	6,56	2,36	2,94	1,65	5,30	8,12
2,0+3,5	2,00	3,50	1,95	5,50	6,30	0,39	1,17	1,91	1,77	5,36	8,76	2,36	4,14	1,80	6,50	8,67
2,0+4,2	2,00	4,20	1,95	6,20	6,51	0,39	1,43	2,05	1,77	6,55	9,37	2,39	5,01	1,80	7,40	9,03
2,0+5,0	1,94	4,86	1,95	6,80	7,26	0,38	1,59	2,36	1,73	7,28	10,79	2,37	5,93	2,18	8,30	10,56
2,0+6,0	1,70	5,10	1,96	6,80	7,71	0,37	1,61	2,45	1,68	7,37	11,20	2,15	6,45	2,46	8,60	10,75
2,5+2,5	2,50	2,50	1,95	5,00	6,10	0,41	1,01	1,78	1,89	4,63	8,15	2,95	2,95	1,65	5,90	8,49
2,5+3,5	2,50	3,50	1,95	6,00	6,57	0,40	1,29	2,11	1,81	5,91	9,65	2,96	4,14	1,89	7,10	9,03
2,5+4,2	2,50	4,20	1,95	6,70	6,95	0,40	1,51	2,38	1,81	6,92	10,88	2,99	5,01	1,89	8,00	9,29
2,5+5,0	2,27	4,53	1,95	6,80	7,37	0,37	1,50	2,45	1,68	6,87	11,20	2,87	5,73	2,27	8,60	10,68
2,5+6,0	2,00	4,80	1,96	6,80	7,71	0,35	1,48	2,45	1,60	6,78	11,20	2,53	6,07	2,55	8,60	10,88
3,5+3,5	3,40	3,40	1,95	6,80	7,13	0,38	1,45	2,37	1,73	6,64	10,83	4,15	4,15	2,17	8,30	9,38
3,5+4,2	3,09	3,71	1,95	6,80	7,24	0,38	1,45	2,46	1,73	6,64	11,24	3,91	4,69	2,17	8,60	9,47
3,5+5,0	2,80	4,00	1,95	6,80	7,76	0,35	1,42	2,78	1,60	6,50	12,71	3,54	5,06	2,56	8,60	10,90
3,5+6,0	2,51	4,29	2,26	6,80	8,07	0,40	1,40	2,72	1,81	6,41	12,46	3,17	5,43	2,74	8,60	11,01
4,2+4,2*	3,40	3,40	1,95	6,80	7,14	0,38	1,44	2,37	1,73	6,60	10,83	4,30	4,30	2,17	8,60	9,56
4,2+5,0*	3,10	3,70	1,95	6,80	7,77	0,35	1,41	2,78	1,60	6,46	12,71	3,93	4,67	2,56	8,60	10,91
4,2+6,0*	2,80	4,00	2,26	6,80	8,08	0,40	1,40	2,72	1,81	6,41	12,46	3,54	5,06	2,74	8,60	11,02

* Hinweis: Daten in blau hinterlegten Feldern sind vorläufig

Leistungsaufnahme Heizen [kW]			Gesamtstromaufnahme Heizen [A]			Leistungs-faktor [%]	Saisonale Daten Kühlen				Saisonale Daten Heizen (durchschnittliches Klima)					Saisonale Daten Heizen (warmes Klima)				
Min.	Nom.	Max.	Min.	Nom.	Max.		Label	SEER	Pdesign	Jahres-verbrauch	Label	SCOP	Pdesign	Jahres-verbrauch	Deklarierte Leistung bei -10 °C	Label	SCOP	Pdesign	Jahres-verbrauch	Deklarierte Leistung bei +2 °C
0,29	0,82	1,83	1,31	3,75	8,38	95	A++	6,33	3,00	166	A	3,85	3,80	1.380	0,73	A+++	6,08	4,40	1.012	0
0,30	0,94	1,99	1,37	4,31	9,09	95	A++	6,54	3,50	187	A	3,85	3,80	1.380	0,72	A+++	6,10	4,40	1.010	0
0,36	1,10	2,06	1,63	5,04	9,43	95	A++	6,73	4,00	208	A	3,87	3,80	1.373	0,71	A+++	6,11	4,40	1.008	0
0,37	1,45	2,35	1,68	6,61	10,74	95	A++	6,77	5,00	258	A	3,86	4,30	1.558	0,91	A+++	6,13	4,40	1.005	0
0,37	1,72	2,57	1,68	7,88	11,75	95	A++	6,81	5,70	293	A	3,88	4,30	1.548	0,90	A+++	6,14	4,40	1.003	0
0,45	2,03	2,91	2,06	9,27	13,31	95	A++	6,83	6,50	333	A	3,87	4,50	1.628	0,95	A+++	6,17	4,40	998	0
0,48	2,28	2,67	2,19	10,44	12,21	95	A++	6,78	6,80	351	A	3,91	4,80	1.717	1,07	A+++	6,21	4,40	992	0
0,36	1,01	2,31	1,63	4,63	9,47	95	A++	6,73	4,00	208	A	3,91	3,80	1.361	0,71	A+++	6,10	4,40	1.009	0
0,36	1,17	2,32	1,63	5,34	9,81	95	A++	6,77	4,50	232	A	3,92	3,80	1.354	0,70	A+++	6,12	4,40	1.007	0
0,37	1,52	2,43	1,68	6,94	11,12	95	A++	6,87	5,50	280	A	3,86	4,30	1.558	0,91	A+++	6,13	4,40	1.004	0
0,37	1,83	2,66	1,68	8,38	12,17	95	A++	6,84	6,20	317	A	3,88	4,30	1.550	0,90	A+++	6,15	4,40	1.002	0
0,45	2,18	3,00	2,06	9,98	13,73	95	A++	6,75	6,80	353	A	3,90	4,50	1.612	0,95	A+++	6,19	4,40	996	0
0,48	2,24	2,74	2,19	10,26	12,55	95	A++	6,70	6,80	355	A	3,93	4,80	1.710	1,07	A+++	6,22	4,40	990	0
0,36	1,33	2,36	1,63	6,08	10,78	95	A++	6,78	5,00	258	A	3,85	4,00	1.455	0,78	A+++	6,14	4,40	1.004	0
0,38	1,72	2,66	1,72	7,86	12,17	95	A++	6,90	6,00	305	A	3,83	4,30	1.569	0,90	A+++	6,13	4,40	1.004	0
0,38	2,03	2,82	1,72	9,31	12,93	95	A++	6,94	6,70	338	A	3,86	4,30	1.559	0,89	A+++	6,14	4,40	1.003	0
0,46	2,24	3,09	2,11	10,26	14,15	95	A++	6,89	6,80	346	A	3,84	4,50	1.637	0,91	A+++	6,14	4,40	1.003	0
0,50	2,22	2,77	2,28	10,17	12,67	95	A++	6,86	6,80	347	A	3,91	4,80	1.716	1,00	A+++	6,14	4,40	1.002	0
0,42	2,18	2,86	1,94	9,98	13,09	95	A++	6,97	6,80	341	A+	4,00	4,80	1.680	1,07	A+++	6,14	4,40	1.003	0
0,42	2,26	2,91	1,94	10,35	13,31	95	A++	6,95	6,80	343	A+	4,01	4,80	1.675	1,05	A+++	6,14	4,40	1.002	0
0,51	2,22	3,13	2,32	10,17	14,32	95	A++	6,88	6,80	346	A+	4,01	4,80	1.675	1,02	A+++	6,14	4,40	1.003	0
0,52	2,21	2,76	2,37	10,12	12,63	95	A++	6,85	6,80	347	A+	4,06	4,80	1.652	1,01	A+++	6,14	4,40	1.002	0
0,42	2,22	2,94	1,94	10,17	13,47	95	A++	6,93	6,80	343	A+	4,00	4,80	1.679	1,04	A+++	6,16	4,40	1.000	0
0,51	2,21	3,19	2,32	10,12	14,61	95	A++	6,86	6,80	347	A	3,93	5,20	1.851	1,19	A+++	6,15	4,40	1.001	0
0,51	2,20	2,79	2,32	10,07	12,76	95	A++	6,84	6,80	348	A+	4,03	5,20	1.804	1,18	A+++	6,15	4,40	1.002	0

Kombinationstabellen

Innengerät	Kühlleistung [kW]			Gesamtkühlleistung [kW]			Leistungsaufnahme Kühlen[kW]			Gesamtstromaufnahme Kühlen [A]			Heizleistung [kW]			Gesamtheizleistung [kW]		
	Raum A	Raum B	Raum C	Min.	Nom.	Max.	Min.	Nom.	Max.	Min.	Nom.	Max.	Raum A	Raum B	Raum C	Min.	Nom.	Max.
1,5+1,5	1,50	1,50	-	1,60	3,00	4,20	0,34	0,59	1,14	1,63	2,82	5,44	1,80	1,80	-	1,20	3,60	5,00
1,5+2,0	1,50	2,00	-	1,60	3,50	4,20	0,34	0,71	1,12	1,63	3,40	5,33	1,63	2,17	-	1,20	3,80	5,00
1,5+2,5	1,50	2,50	-	1,60	4,00	4,20	0,34	0,86	1,10	1,63	4,11	5,33	1,61	2,69	-	1,20	4,30	5,00
1,5+3,5	1,20	2,80	-	1,60	4,00	4,40	0,34	0,85	1,13	1,63	4,07	5,41	1,38	3,22	-	1,20	4,60	5,00
2,0+2,0	2,00	2,00	-	1,60	4,00	4,50	0,34	0,84	1,09	1,63	4,02	5,22	2,30	2,30	-	1,20	4,60	5,00
2,0+2,5	1,78	2,22	-	1,60	4,00	4,50	0,34	0,83	1,07	1,63	3,97	5,22	2,04	2,56	-	1,20	4,60	5,00
2,0+3,5	1,45	2,55	-	1,60	4,00	4,50	0,34	0,83	1,03	1,63	3,97	5,22	1,67	2,93	-	1,20	4,60	5,00
2,5+2,5	2,00	2,00	-	1,60	4,00	4,50	0,34	0,83	1,05	1,63	3,97	5,22	2,30	2,30	-	1,20	4,60	5,00
2,5+3,5	1,67	2,33	-	1,60	4,00	4,60	0,34	0,82	1,03	1,63	3,92	4,93	1,92	2,68	-	1,20	4,60	5,00
3,5+3,5	2,00	2,00	-	1,60	4,00	4,60	0,34	0,82	1,01	1,63	3,92	4,84	2,30	2,30	-	1,20	4,60	5,00
1,5+1,5+1,5	1,33	1,33	1,33	1,70	4,00	4,60	0,36	0,78	0,98	1,74	3,73	4,68	1,53	1,53	1,53	1,30	4,60	5,10
1,5+1,5+2,0	1,20	1,20	1,60	1,70	4,00	4,60	0,36	0,77	0,96	1,74	3,68	4,68	1,38	1,38	1,84	1,30	4,60	5,10
1,5+1,5+2,5	1,09	1,09	1,82	1,70	4,00	4,60	0,36	0,77	0,94	1,74	3,68	4,68	1,25	1,25	2,09	1,30	4,60	5,10
1,5+1,5+3,5	0,92	0,92	2,15	1,70	4,00	4,60	0,36	0,76	0,90	1,74	3,64	4,68	1,06	1,06	2,48	1,30	4,60	5,10
1,5+2,0+2,0	1,09	1,45	1,45	1,70	4,00	4,60	0,36	0,77	0,92	1,74	3,68	4,68	1,25	1,67	1,67	1,30	4,60	5,10
1,5+2,0+2,5	1,00	1,33	1,67	1,70	4,00	4,60	0,36	0,76	0,91	1,74	3,64	4,68	1,15	1,53	1,92	1,30	4,60	5,10
1,5+2,0+3,5	0,86	1,14	2,00	1,70	4,00	4,60	0,36	0,76	0,89	1,74	3,64	4,68	0,99	1,31	2,30	1,30	4,60	5,10
1,5+2,5+2,5	0,92	1,54	1,54	1,70	4,00	4,60	0,36	0,76	0,87	1,74	3,64	4,68	1,06	1,77	1,77	1,30	4,60	5,10
2,0+2,0+2,0	1,33	1,33	1,33	1,70	4,00	4,60	0,36	0,76	0,85	1,74	3,64	4,68	1,53	1,53	1,53	1,30	4,60	5,10
2,0+2,0+2,5	1,23	1,23	1,54	1,70	4,00	4,60	0,36	0,76	0,83	1,74	3,64	4,68	1,42	1,42	1,77	1,30	4,60	5,10
2,0+2,5+2,5	1,14	1,43	1,43	1,70	4,00	4,60	0,36	0,75	0,81	1,74	3,59	4,68	1,31	1,64	1,64	1,30	4,60	5,10

* Hinweis: Daten in blau hinterlegten Feldern sind vorläufig

Leistungsaufnahme Heizen [kW]			Gesamtstromaufnahme Heizen [A]			Leistungs-faktor [%]	Saisonale Daten Kühlen				Saisonale Daten Heizen (durchschnittliches Klima)					
Min.	Nom.	Max.	Min.	Nom.	Max.		Label	SEER	Pdesign	Jahres-verbrauch	Label	SCOP	Pdesign	Jahres-verbrauch	Deklarierte Leistung bei -10 °C	Leistung Reserveheizer bei -10 °C
0,32	0,69	1,30	1,49	3,23	6,07	93	A+++	8,64	3,00	122	A++	4,60	3,60	1.096	3,1	0,50
0,32	0,73	1,28	1,49	3,41	5,96	93	A+++	8,59	3,50	143	A++	4,62	3,60	1.091	3,1	0,50
0,32	0,92	1,26	1,49	4,32	5,96	93	A+++	8,51	4,00	164	A+	4,39	4,20	1.338	3,5	0,70
0,32	0,98	1,22	1,49	4,59	5,96	93	A+++	8,50	4,00	165	A+	4,28	4,80	1.570	4,0	0,80
0,32	0,97	1,25	1,49	4,54	5,85	93	A+++	8,52	4,00	165	A+	4,24	4,80	1.582	3,9	0,90
0,32	0,98	1,23	1,49	4,59	5,85	93	A+++	8,52	4,00	165	A+	4,27	4,80	1.572	3,9	0,90
0,32	0,97	1,19	1,49	4,54	5,85	93	A+++	8,50	4,00	165	A+	4,30	4,80	1.560	4,0	0,80
0,32	0,96	1,21	1,49	4,49	5,85	93	A+++	8,51	4,00	165	A+	4,34	4,80	1.548	3,9	0,90
0,32	0,95	1,17	1,49	4,45	5,85	93	A+++	8,50	4,00	165	A+	4,37	4,80	1.537	4,0	0,80
0,32	0,94	1,15	1,49	4,40	5,75	93	A+++	8,50	4,00	165	A+	4,38	5,00	1.598	4,1	0,90
0,32	0,89	1,02	1,49	4,17	4,79	93	A+++	8,55	4,00	164	A++	4,65	5,00	1.505	4,1	0,90
0,32	0,89	1,01	1,49	4,17	4,72	93	A+++	8,55	4,00	164	A++	4,63	5,00	1.511	4,1	0,90
0,32	0,89	0,99	1,49	4,17	4,63	93	A+++	8,54	4,00	164	A++	4,61	5,00	1.517	4,1	0,90
0,32	0,88	0,97	1,49	4,12	4,53	93	A+++	8,53	4,00	165	A++	4,61	5,00	1.518	4,1	0,90
0,32	0,88	0,95	1,49	4,12	4,44	93	A+++	8,53	4,00	164	A++	4,60	5,00	1.520	4,1	0,90
0,32	0,87	0,93	1,49	4,07	4,35	93	A+++	8,54	4,00	164	A++	4,60	5,00	1.521	4,1	0,90
0,32	0,87	0,91	1,49	4,07	4,25	93	A+++	8,53	4,00	165	A++	4,62	5,00	1.515	4,1	0,90
0,32	0,88	0,87	1,49	4,12	4,07	93	A+++	8,53	4,00	165	A++	4,62	5,00	1.513	4,1	0,90
0,32	0,87	0,89	1,49	4,07	4,16	93	A+++	8,52	4,00	214	A++	4,60	5,00	1.521	4,1	0,90
0,32	0,87	0,86	1,49	4,07	4,02	93	A+++	8,51	4,00	165	A++	4,62	5,00	1.515	4,1	0,90
0,32	0,86	0,84	1,49	4,03	3,93	93	A+++	8,50	4,00	165	A++	4,63	5,00	1.512	4,1	0,90

Kombinationstabellen

Innengerät	Kühlleistung [kW]			Gesamtkühlleistung [kW]			Leistungsaufnahme Kühlen[kW]			Gesamtstromaufnahme Kühlen [A]			Heizleistung [kW]			Gesamtheizleistung [kW]		
	Raum A	Raum B	Raum C	Min.	Nom.	Max.	Min.	Nom.	Max.	Min.	Nom.	Max.	Raum A	Raum B	Raum C	Min.	Nom.	Max.
1,5+1,5	1,50	1,50	-	1,70	3,00	4,70	0,35	0,55	1,32	1,55	2,50	5,98	1,80	1,80	-	1,20	3,60	5,80
1,5+2,0	1,50	2,00	-	1,70	3,50	4,70	0,35	0,66	1,30	1,55	2,99	5,88	1,71	2,29	-	1,20	4,00	5,80
1,5+2,5	1,50	2,50	-	1,70	4,00	5,00	0,35	0,78	1,92	1,55	3,54	8,66	1,73	2,88	-	1,20	4,60	6,90
1,5+3,5	1,50	3,50	-	1,70	5,00	6,00	0,35	1,06	2,17	1,55	4,81	9,80	1,65	3,85	-	1,20	5,50	7,00
1,5+4,2	1,37	3,83	-	1,70	5,20	6,10	0,35	1,10	2,26	1,55	4,99	10,21	1,58	4,42	-	1,20	6,00	7,00
1,5+5,0	1,20	4,00	-	1,80	5,20	6,30	0,37	1,10	2,28	1,68	4,99	10,31	1,57	5,23	-	1,30	6,80	7,20
2,0+2,0	2,00	2,00	-	1,80	4,00	5,10	0,37	0,85	1,91	1,68	3,85	8,66	2,38	2,38	-	1,20	4,75	7,00
2,0+2,5	2,00	2,50	-	1,80	4,50	5,30	0,37	0,95	1,89	1,68	4,31	8,56	2,31	2,89	-	1,20	5,20	7,00
2,0+3,5	1,89	3,31	-	1,80	5,20	6,30	0,37	1,10	2,30	1,68	4,99	10,38	2,33	4,07	-	1,20	6,40	7,10
2,0+4,2	1,68	3,52	-	1,80	5,20	6,30	0,37	1,09	2,25	1,68	4,94	10,18	2,19	4,61	-	1,20	6,80	7,10
2,0+5,0	1,49	3,71	-	1,80	5,20	6,50	0,37	1,09	2,19	1,68	4,94	9,89	1,94	4,86	-	1,40	6,80	7,20
2,5+2,5	2,50	2,50	-	1,80	5,00	6,00	0,37	1,04	2,23	1,68	4,72	10,09	2,90	2,90	-	1,20	5,80	7,00
2,5+3,5	2,17	3,03	-	1,80	5,20	6,10	0,37	1,09	2,21	1,68	4,94	10,00	2,83	3,97	-	1,30	6,80	7,20
2,5+4,2	1,94	3,26	-	1,80	5,20	6,40	0,37	1,09	2,30	1,68	4,94	10,41	2,54	4,26	-	1,30	6,80	7,20
2,5+5,0	1,73	3,47	-	1,80	5,20	6,50	0,37	1,06	2,14	1,68	4,81	9,68	2,27	4,53	-	1,40	6,80	7,40
3,5+3,5	2,60	2,60	-	1,80	5,20	6,40	0,37	1,08	2,28	1,68	4,90	10,31	3,40	3,40	-	1,40	6,80	7,30
3,5+4,2	2,36	2,84	-	1,80	5,20	6,40	0,37	1,08	2,26	1,68	4,90	10,21	3,09	3,71	-	1,40	6,80	7,30
3,5+5,0	2,14	3,06	-	1,80	5,20	6,60	0,37	1,06	2,19	1,68	4,81	9,89	2,80	4,00	-	1,45	6,80	7,50
4,2+4,2	2,60	2,60	-	1,80	5,20	6,50	0,37	1,07	2,24	1,68	4,85	10,11	3,40	3,40	-	1,40	6,80	7,30
1,5+1,5+1,5	1,50	1,50	1,50	1,80	4,50	6,40	0,37	0,90	2,18	1,65	4,08	9,86	1,83	1,83	1,83	1,30	5,50	8,00
1,5+1,5+2,0	1,44	1,44	1,92	1,80	4,80	6,40	0,37	1,02	2,16	1,65	4,61	9,78	1,83	1,83	2,44	1,30	6,10	8,00
1,5+1,5+2,5	1,42	1,42	2,36	1,80	5,20	6,70	0,37	1,09	2,23	1,65	4,94	10,10	1,83	1,83	3,05	1,30	6,70	8,00
1,5+1,5+3,5	1,20	1,20	2,80	1,90	5,20	6,80	0,37	1,09	2,28	1,65	4,94	10,30	1,85	1,85	4,31	1,40	8,00	8,10
1,5+1,5+4,2	1,08	1,08	3,03	1,90	5,20	6,80	0,37	1,08	2,26	1,65	4,90	10,20	1,42	1,42	3,97	1,40	6,80	8,10
1,5+1,5+5,0	0,98	0,98	3,25	1,90	5,20	7,10	0,33	1,05	2,17	1,51	4,76	9,80	1,28	1,28	4,25	1,60	6,80	8,30
1,5+2,0+2,0	1,42	1,89	1,89	1,80	5,20	6,45	0,37	1,10	2,13	1,65	4,99	9,64	1,83	2,44	2,44	1,30	6,70	8,00
1,5+2,0+2,5	1,30	1,73	2,17	1,80	5,20	6,70	0,37	1,09	2,19	1,65	4,94	9,90	1,70	2,27	2,83	1,30	6,80	8,00
1,5+2,0+3,5	1,11	1,49	2,60	1,90	5,20	6,80	0,37	1,08	2,23	1,65	4,90	10,10	1,46	1,94	3,40	1,40	6,80	8,10
1,5+2,0+4,2	1,01	1,35	2,84	1,90	5,20	6,80	0,37	1,08	2,19	1,65	4,90	9,90	1,32	1,77	3,71	1,40	6,80	8,10
1,5+2,0+5,0	0,92	1,22	3,06	1,90	5,20	7,20	0,33	1,04	2,15	1,51	4,72	9,70	1,20	1,60	4,00	1,60	6,80	8,30
1,5+2,5+2,5	1,20	2,00	2,00	1,80	5,20	6,70	0,37	1,09	2,17	1,65	4,94	9,80	1,57	2,62	2,62	1,30	6,80	8,00
1,5+2,5+3,5	1,04	1,73	2,43	1,90	5,20	6,80	0,37	1,08	2,21	1,65	4,90	10,00	1,36	2,27	3,17	1,40	6,80	8,10
1,5+2,5+4,2	0,95	1,59	2,66	1,90	5,20	6,80	0,37	1,07	2,19	1,65	4,85	9,90	1,24	2,07	3,48	1,40	6,80	8,10
1,5+2,5+5,0	0,87	1,44	2,89	1,90	5,20	7,30	0,33	1,04	2,17	1,51	4,72	9,80	1,13	1,89	3,78	1,60	6,80	8,30
1,5+3,5+3,5	0,92	2,14	2,14	1,80	5,20	7,30	0,37	1,07	2,15	1,65	4,85	9,70	1,20	2,80	2,80	1,30	6,80	8,20
2,0+2,0+2,0	1,73	1,73	1,73	1,80	5,20	6,50	0,37	1,07	2,06	1,65	4,85	9,34	2,27	2,27	2,27	1,30	6,80	8,00
2,0+2,0+2,5	1,60	1,60	2,00	1,80	5,20	7,00	0,37	1,06	2,21	1,65	4,81	10,00	2,09	2,09	2,62	1,30	6,80	8,00
2,0+2,0+3,5	1,39	1,39	2,43	1,90	5,20	7,20	0,39	1,05	2,17	1,75	4,76	9,80	1,81	1,81	3,17	1,40	6,80	8,10
2,0+2,0+4,2	1,27	1,27	2,66	1,90	5,20	7,20	0,39	1,04	2,15	1,75	4,72	9,70	1,66	1,66	3,48	1,40	6,80	8,10
2,0+2,0+5,0	1,16	1,16	2,89	1,90	5,20	7,30	0,35	1,03	2,19	1,59	4,67	9,91	1,51	1,51	3,78	1,60	6,80	8,30
2,0+2,5+2,5	1,49	1,86	1,86	1,80	5,20	7,10	0,39	1,05	2,12	1,75	4,76	9,60	1,94	2,43	2,43	1,30	6,80	8,00
2,0+2,5+3,5	1,30	1,63	2,28	1,90	5,20	7,20	0,39	1,04	2,15	1,75	4,72	9,70	1,70	2,13	2,98	1,50	6,80	8,10
2,0+2,5+4,2	1,20	1,49	2,51	1,90	5,20	7,20	0,39	1,04	2,14	1,75	4,72	9,65	1,56	1,95	3,28	1,50	6,80	8,10
2,0+3,5+3,5	1,16	2,02	2,02	1,90	5,20	7,30	0,39	1,04	2,15	1,75	4,72	9,70	1,51	2,64	2,64	1,50	6,80	8,20
2,5+2,5+2,5	1,73	1,73	1,73	1,90	5,20	7,10	0,39	1,04	2,19	1,75	4,72	9,90	2,27	2,27	2,27	1,40	6,80	8,00
2,5+2,5+3,5	1,53	1,53	2,14	1,90	5,20	7,20	0,39	1,04	2,16	1,75	4,72	9,75	2,00	2,00	2,80	1,50	6,80	8,10

* Hinweis: Daten in blau hinterlegten Feldern sind vorläufig

Leistungsaufnahme Heizen [kW]			Gesamtstromaufnahme Heizen [A]				Saisonale Daten Kühlen				Saisonale Daten Heizen (durchschnittliches Klima)					Saisonale Daten Heizen (warmes Klima)				
Min.	Nom.	Max.	Min.	Nom.	Max.	Leistungsfaktor [%]	Label	SEER	Pdesign	Jahres-verbrauch	Label	SCOP	Pdesign	Jahres-verbrauch	Deklarierte Leistung bei -10 °C	Label	SCOP	Pdesign	Jahres-verbrauch	Deklarierte Leistung bei +2 °C
0,32	0,67	1,62	1,44	3,04	7,34	96	A+++	8,54	3,00	123	A++	4,60	3,60	1.095	3,10	A+++	5,38	3,80	989	3,80
0,32	0,77	1,60	1,44	3,49	7,25	96	A+++	8,51	3,50	144	A++	4,65	3,60	1.084	3,10	A+++	5,37	3,80	989	3,80
0,32	0,93	2,06	1,44	4,21	9,33	96	A++	8,47	4,00	166	A+	4,44	4,20	1.325	3,50	A+++	5,37	3,80	990	3,80
0,32	1,22	2,25	1,44	5,53	10,19	96	A+++	8,51	5,00	206	A+	4,30	4,80	1.562	4,00	A+++	5,37	3,80	990	3,80
0,32	1,42	2,23	1,44	6,44	10,10	96	A+++	8,50	5,20	215	A+	4,34	4,80	1.546	4,00	A+++	5,37	3,80	990	3,80
0,32	1,58	2,30	1,44	7,16	10,42	96	A++	8,48	5,20	215	A+	4,47	4,80	1.501	4,10	A+++	5,43	3,80	980	3,80
0,32	1,11	2,26	1,44	5,03	10,24	96	A++	8,45	4,00	166	A+	4,27	4,80	1.573	3,90	A+++	5,36	3,80	992	3,80
0,32	1,21	2,25	1,44	5,47	10,19	96	A+++	8,50	4,50	186	A+	4,30	4,80	1.563	3,90	A+++	5,36	3,80	992	3,80
0,32	1,48	2,26	1,44	6,69	10,24	96	A+++	8,53	5,20	214	A+	4,33	4,80	1.552	4,00	A+++	5,36	3,80	993	3,80
0,32	1,56	2,24	1,44	7,07	10,14	96	A+++	8,52	5,20	214	A+	4,36	4,80	1.541	4,00	A+++	5,36	3,80	992	3,80
0,32	1,53	2,28	1,44	6,93	10,32	96	A+++	8,51	5,20	214	A+	4,50	4,80	1.492	4,10	A+++	5,43	3,80	980	3,80
0,32	1,31	2,23	1,44	5,91	10,10	96	A+++	8,59	5,00	204	A+	4,38	4,80	1.533	3,90	A+++	5,36	3,80	992	3,80
0,32	1,53	2,35	1,44	6,93	10,64	96	A+++	8,58	5,20	213	A+	4,41	4,80	1.523	4,00	A+++	5,36	3,80	993	3,80
0,32	1,52	2,33	1,44	6,89	10,55	96	A+++	8,56	5,20	213	A+	4,45	4,80	1.508	4,00	A+++	5,37	3,80	991	3,80
0,32	1,50	2,33	1,44	6,80	10,52	96	A+++	8,53	5,20	214	A+	4,53	4,80	1.482	4,10	A+++	5,43	3,80	980	3,80
0,32	1,52	2,38	1,44	6,89	10,78	96	A+++	8,57	5,20	213	A+	4,40	5,00	1.590	4,10	A+++	5,35	3,80	993	3,80
0,32	1,51	2,36	1,44	6,84	10,69	96	A+++	8,55	5,20	213	A+	4,43	5,00	1.579	4,10	A+++	5,36	3,80	993	3,80
0,32	1,50	2,30	1,44	6,80	10,42	96	A+++	8,50	5,20	215	A+	4,52	5,00	1.548	4,20	A+++	5,43	3,80	980	3,80
0,32	1,50	2,35	1,44	6,80	10,62	96	A+++	8,54	5,20	213	A+	4,46	5,00	1.569	4,10	A+++	5,36	3,80	993	3,80
0,32	1,13	2,12	1,44	5,13	9,60	96	A+++	8,58	4,50	184	A++	4,60	5,00	1.522	4,10	A+++	5,45	3,80	976	3,80
0,32	1,26	2,10	1,44	5,69	9,51	96	A+++	8,51	5,20	214	A++	4,61	5,00	1.518	4,10	A+++	5,58	3,80	954	3,80
0,32	1,37	2,08	1,44	6,20	9,42	96	A+++	8,50	5,20	215	A++	4,63	5,00	1.512	4,10	A+++	5,57	3,80	954	3,80
0,32	1,62	2,13	1,44	7,35	9,65	96	A+++	8,50	5,20	215	A++	4,64	5,00	1.506	4,10	A+++	5,57	3,80	955	3,80
0,32	1,38	2,11	1,44	6,25	9,56	96	A+++	8,50	5,20	215	A++	4,66	5,00	1.500	4,10	A+++	5,57	3,80	955	3,80
0,32	1,32	2,09	1,44	5,98	9,47	96	A++	8,24	5,20	221	A++	4,83	5,00	1.449	4,20	A+++	5,60	3,80	949	3,80
0,32	1,37	2,14	1,44	6,20	9,69	96	A+++	8,50	5,20	215	A++	4,62	5,00	1.515	4,10	A+++	5,57	3,80	955	3,80
0,32	1,38	2,12	1,44	6,25	9,60	96	A+++	8,50	5,20	215	A++	4,63	5,00	1.509	4,10	A+++	5,56	3,80	956	3,80
0,32	1,37	2,16	1,44	6,21	9,78	96	A+++	8,50	5,20	215	A++	4,65	5,00	1.503	4,10	A+++	5,56	3,80	956	3,80
0,32	1,36	2,14	1,44	6,16	9,69	96	A+++	8,50	5,20	215	A++	4,67	5,00	1.498	4,10	A+++	5,56	3,80	957	3,80
0,32	1,31	2,07	1,44	5,94	9,38	96	A++	8,24	5,20	221	A++	4,85	5,00	1.443	4,20	A+++	5,59	3,80	951	3,80
0,32	1,38	2,12	1,44	6,25	9,60	96	A+++	8,52	5,20	214	A++	4,64	5,00	1.507	4,10	A+++	5,55	3,80	958	3,80
0,32	1,37	2,13	1,44	6,21	9,65	96	A+++	8,51	5,20	214	A++	4,66	5,00	1.501	4,10	A+++	5,55	3,80	958	3,80
0,32	1,36	2,11	1,44	6,16	9,56	96	A+++	8,50	5,20	214	A++	4,68	5,00	1.495	4,10	A+++	5,55	3,80	958	3,80
0,32	1,30	2,09	1,44	5,89	9,47	96	A++	8,17	5,20	223	A++	4,86	5,00	1.438	4,20	A+++	5,58	3,80	953	3,80
0,32	1,36	2,14	1,44	6,16	9,69	96	A+++	8,50	5,20	215	A++	4,70	5,00	1.489	4,10	A+++	5,55	3,80	957	3,80
0,32	1,39	2,13	1,44	6,30	9,65	96	A+++	8,51	5,20	214	A++	4,61	5,00	1.516	4,10	A+++	5,50	3,80	966	3,80
0,32	1,38	2,11	1,44	6,25	9,56	96	A+++	8,51	5,20	214	A++	4,63	5,00	1.510	4,10	A+++	5,50	3,80	966	3,80
0,32	1,37	2,12	1,44	6,21	9,60	96	A+++	8,50	5,20	214	A++	4,66	5,00	1.502	4,10	A+++	5,50	3,80	966	3,80
0,32	1,36	2,10	1,44	6,16	9,51	96	A+++	8,50	5,20	214	A++	4,68	5,00	1.496	4,10	A+++	5,50	3,80	966	3,80
0,32	1,29	2,08	1,44	5,85	9,42	96	A++	8,14	5,20	224	A++	4,88	5,00	1.434	4,20	A+++	5,56	3,80	957	3,80
0,32	1,37	2,09	1,44	6,21	9,47	96	A+++	8,51	5,20	214	A++	4,64	5,00	1.508	4,10	A+++	5,50	3,80	968	3,80
0,32	1,36	2,11	1,44	6,16	9,56	96	A+++	8,50	5,20	215	A++	4,67	5,00	1.499	4,10	A+++	5,49	3,80	968	3,80
0,32	1,35	2,11	1,44	6,12	9,56	96	A+++	8,50	5,20	214	A++	4,68	5,00	1.493	4,10	A+++	5,49	3,80	970	3,80
0,32	1,35	2,15	1,44	6,12	9,74	96	A+++	8,50	5,20	215	A++	4,68	5,00	1.496	4,10	A+++	5,49	3,80	968	3,80
0,32	1,36	2,07	1,44	6,16	9,38	96	A+++	8,50	5,20	215	A++	4,65	5,00	1.505	4,10	A+++	5,50	3,80	966	3,80
0,32	1,35	2,09	1,44	6,12	9,47	96	A+++	8,50	5,20	215	A++	4,67	5,00	1.496	4,10	A+++	5,50	3,80	966	3,80

Kombinationstabellen

Innengerät	Kühlleistung [kW]			Gesamtkühlleistung [kW]			Leistungsaufnahme Kühlen[kW]			Gesamtstromaufnahme Kühlen [A]			Heizleistung [kW]			Gesamtheizleistung [kW]		
	Raum A	Raum B	Raum C	Min.	Nom.	Max.	Min.	Nom.	Max.	Min.	Nom.	Max.	Raum A	Raum B	Raum C	Min.	Nom.	Max.
1,5+1,5	1,50	1,50	-	1,95	3,00	4,79	0,40	0,51	1,15	1,81	2,34	5,25	1,83	1,83	-	1,33	3,65	7,38
1,5+2,0	1,50	2,00	-	1,95	3,50	4,96	0,40	0,62	1,22	1,81	2,84	5,58	1,76	2,34	-	1,39	4,10	7,76
1,5+2,5	1,50	2,50	-	1,95	4,00	5,28	0,40	0,75	1,36	1,81	3,44	6,23	1,76	2,94	-	1,65	4,70	7,95
1,5+3,5	1,50	3,50	-	1,95	5,00	6,17	0,39	1,04	1,83	1,77	4,76	8,39	1,77	4,13	-	1,80	5,90	8,50
1,5+4,2	1,50	4,20	-	1,95	5,70	6,39	0,39	1,27	1,96	1,77	5,82	8,97	1,79	5,01	-	1,80	6,80	8,85
1,5+5,0	1,50	5,00	-	1,95	6,50	7,08	0,38	1,50	2,23	1,73	6,87	10,22	1,80	6,00	-	2,18	7,80	10,38
1,5+6,0	1,36	5,44	-	1,96	6,80	7,59	0,37	1,62	2,36	1,68	7,42	10,79	1,72	6,88	-	2,46	8,60	10,58
2,0+2,0	2,00	2,00	-	1,95	4,00	5,12	0,40	0,75	1,29	1,81	3,44	5,91	2,40	2,40	-	1,65	4,80	7,95
2,0+2,5	2,00	2,50	-	1,95	4,50	5,44	0,40	0,89	1,43	1,81	4,08	6,56	2,36	2,94	-	1,65	5,30	8,12
2,0+3,5	2,00	3,50	-	1,95	5,50	6,30	0,39	1,17	1,91	1,77	5,36	8,76	2,36	4,14	-	1,80	6,50	8,67
2,0+4,2	2,00	4,20	-	1,95	6,20	6,51	0,39	1,43	2,05	1,77	6,55	9,37	2,39	5,01	-	1,80	7,40	9,03
2,0+5,0	1,94	4,86	-	1,95	6,80	7,26	0,38	1,59	2,36	1,73	7,28	10,79	2,37	5,93	-	2,18	8,30	10,56
2,0+6,0	1,70	5,10	-	1,96	6,80	7,71	0,37	1,61	2,45	1,68	7,37	11,20	2,15	6,45	-	2,46	8,60	10,75
2,5+2,5	2,50	2,50	-	1,95	5,00	6,10	0,41	1,01	1,78	1,89	4,63	8,15	2,95	2,95	-	1,65	5,90	8,49
2,5+3,5	2,50	3,50	-	1,95	6,00	6,57	0,40	1,29	2,11	1,81	5,91	9,65	2,96	4,14	-	1,89	7,10	9,03
2,5+4,2	2,50	4,20	-	1,95	6,70	6,95	0,40	1,51	2,38	1,81	6,92	10,88	2,99	5,01	-	1,89	8,00	9,29
2,5+5,0	2,27	4,53	-	1,95	6,80	7,37	0,37	1,50	2,45	1,68	6,87	11,20	2,87	5,73	-	2,27	8,60	10,68
2,5+6,0	2,00	4,80	-	1,96	6,80	7,71	0,35	1,48	2,45	1,60	6,78	11,20	2,53	6,07	-	2,55	8,60	10,88
3,5+3,5	3,40	3,40	-	1,95	6,80	7,13	0,38	1,45	2,37	1,73	6,64	10,83	4,15	4,15	-	2,17	8,30	9,38
3,5+4,2	3,09	3,71	-	1,95	6,80	7,24	0,38	1,45	2,46	1,73	6,64	11,24	3,91	4,69	-	2,17	8,60	9,47
3,5+5,0	2,80	4,00	-	1,95	6,80	7,76	0,35	1,42	2,78	1,60	6,50	12,71	3,54	5,06	-	2,56	8,60	10,90
3,5+6,0	2,51	4,29	-	2,26	6,80	8,07	0,40	1,40	2,72	1,81	6,41	12,46	3,17	5,43	-	2,74	8,60	11,01
4,2+4,2	3,40	3,40	-	1,95	6,80	7,14	0,38	1,44	2,37	1,73	6,60	10,83	4,30	4,30	-	2,17	8,60	9,56
4,2+5,0	3,10	3,70	-	1,95	6,80	7,77	0,35	1,41	2,78	1,60	6,46	12,71	3,93	4,67	-	2,56	8,60	10,91
4,2+6,0	2,80	4,00	-	2,26	6,80	8,08	0,40	1,40	2,72	1,81	6,41	12,46	3,54	5,06	-	2,74	8,60	11,02
5,0+5,0	3,40	3,40	-	2,34	6,80	8,22	0,43	1,38	2,98	1,98	6,32	13,65	4,30	4,30	-	2,94	8,60	11,10
5,0+6,0	3,09	3,71	-	2,47	6,80	8,45	0,44	1,37	2,92	2,02	6,28	13,36	3,91	4,69	-	3,14	8,60	11,10
1,5+1,5+1,5	1,50	1,50	1,50	1,96	4,50	6,40	0,39	0,61	1,57	1,77	2,80	7,17	1,83	1,83	1,83	1,80	5,50	9,92
1,5+1,5+2,0	1,44	1,44	1,92	1,96	4,80	6,56	0,39	0,70	1,65	1,77	3,21	7,54	1,83	1,83	2,44	1,94	6,10	10,10
1,5+1,5+2,5	1,42	1,42	2,36	1,96	5,20	6,72	0,39	0,83	1,73	1,77	3,81	7,90	1,83	1,83	3,05	2,09	6,70	10,18
1,5+1,5+3,5	1,50	1,50	3,50	1,96	6,50	7,11	0,38	1,56	1,92	1,73	7,14	8,80	1,85	1,85	4,31	2,31	8,00	10,29
1,5+1,5+4,2	1,42	1,42	3,97	1,96	6,80	7,33	0,38	1,80	2,05	1,73	8,24	9,37	1,79	1,79	5,02	2,31	8,60	10,29
1,5+1,5+5,0	1,28	1,28	4,25	1,96	6,80	7,74	0,36	1,75	2,22	1,64	8,01	10,14	1,61	1,61	5,38	2,71	8,60	10,46
1,5+1,5+6,0	1,13	1,13	4,53	2,31	6,80	7,99	0,40	1,73	2,17	1,85	7,92	9,94	1,43	1,43	5,73	2,93	8,60	10,59
1,5+2,0+2,0	1,50	2,00	2,00	1,96	5,50	6,48	0,39	1,01	1,61	1,77	4,63	7,37	1,83	2,44	2,44	2,01	6,70	10,26
1,5+2,0+2,5	1,50	2,00	2,50	1,96	6,00	6,87	0,39	1,32	1,81	1,77	6,05	8,26	1,83	2,43	3,04	2,10	7,30	10,36
1,5+2,0+3,5	1,46	1,94	3,40	1,96	6,80	7,25	0,38	1,80	2,01	1,73	8,24	9,21	1,82	2,43	4,25	2,31	8,50	10,45
1,5+2,0+4,2	1,32	1,77	3,71	1,96	6,80	7,47	0,38	1,79	2,14	1,73	8,20	9,78	1,68	2,23	4,69	2,31	8,60	10,46
1,5+2,0+5,0	1,20	1,60	4,00	1,96	6,80	7,87	0,36	1,74	2,31	1,64	7,97	10,55	1,52	2,02	5,06	2,71	8,60	10,88
1,5+2,0+6,0	1,07	1,43	4,29	2,31	6,80	8,13	0,40	1,72	2,26	1,85	7,88	10,35	1,36	1,81	5,43	2,93	8,60	10,89
1,5+2,5+2,5	1,50	2,50	2,50	1,96	6,50	7,10	0,38	1,63	1,92	1,73	7,46	8,80	1,85	3,08	3,08	2,20	8,00	10,47
1,5+2,5+3,5	1,36	2,27	3,17	1,96	6,80	7,60	0,36	1,79	2,23	1,64	8,20	10,18	1,72	2,87	4,01	2,40	8,60	10,58
1,5+2,5+4,2	1,24	2,07	3,48	1,96	6,80	7,81	0,36	1,78	2,35	1,64	8,15	10,75	1,57	2,62	4,40	2,41	8,60	10,58
1,5+2,5+5,0	1,13	1,89	3,78	1,96	6,80	7,95	0,36	1,74	2,35	1,64	7,97	10,75	1,43	2,39	4,78	2,81	8,60	11,00
1,5+2,5+6,0	1,02	1,70	4,08	2,31	6,80	8,42	0,41	1,71	2,44	1,89	7,83	11,16	1,29	2,15	5,16	3,02	8,60	11,00
1,5+3,5+3,5	1,20	2,80	2,80	1,96	6,80	7,94	0,37	1,77	2,45	1,68	8,11	11,20	1,52	3,54	3,54	2,69	8,60	10,59
1,5+3,5+4,2	1,11	2,59	3,10	1,96	6,80	8,13	0,37	1,76	2,58	1,68	8,06	11,81	1,40	3,27	3,93	2,69	8,60	10,59
1,5+3,5+5,0	1,02	2,38	3,40	1,96	6,80	8,46	0,33	1,72	2,72	1,52	7,88	12,46	1,29	3,01	4,30	3,00	8,60	10,93
1,5+3,5+6,0	0,93	2,16	3,71	2,31	6,80	8,56	0,41	1,70	2,53	1,89	7,79	11,57	1,17	2,74	4,69	2,93	8,60	10,93
1,5+4,2+4,2	1,03	2,88	2,88	1,96	6,80	8,26	0,37	1,75	2,68	1,68	8,01	12,26	1,30	3,65	3,65	2,69	8,60	10,68
1,5+4,2+5,0	0,95	2,67	3,18	1,96	6,80	8,53	0,33	1,71	2,77	1,52	7,83	12,67	1,21	3,38	4,02	3,00	8,60	10,99
2,0+2,0+2,0	2,00	2,00	2,00	1,96	6,00	6,64	0,39	1,34	1,68	1,77	6,14	7,70	2,50	2,50	2,50	2,01	7,50	10,44
2,0+2,0+2,5	2,00	2,00	2,50	1,96	6,50	7,03	0,39	1,63	1,89	1,77	7,46	8,64	2,46	2,46	3,08	2,10	8,00	10,52
2,0+2,0+3,5	1,81	1,81	3,17	1,96	6,80	7,40	0,38	1,79	2,09	1,73	8,20	9,57	2,29	2,29	4,01	2,31	8,60	10,63
2,0+2,0+4,2	1,66	1,66	3,48	1,96	6,80	7,61	0,38	1,78	2,23	1,73	8,15	10,18	2,10	2,10	4,40	2,31	8,60	10,63
2,0+2,0+5,0	1,51	1,51	3,78	1,96	6,80	8,01	0,36	1,74	2,39	1,64	7,97	10,96	1,91	1,91	4,78	2,71	8,60	10,82
2,0+2,0+6,0	1,36	1,36	4,08	2,31	6,80	8,27	0,40	1,71	2,35	1,85	7,83	10,75	1,72	1,72	5,16	2,93	8,60	10,95
2,0+2,5+2,5	1,94	2,43	2,43	1,96	6,80	7,24	0,38	1,77	2,01	1,73	8,11	9,21	2,43	3,04	3,04	2,20	8,50	10,54
2,0+2,5+3,5	1,70	2,13	2,98	1,96	6,80	7,74	0,36	1,76	2,31	1,64	8,06	10,55	2,15	2,69	3,76	2,40	8,60	10,63
2,0+2,5+4,2	1,56	1,95	3,28	1,96	6,80	7,94	0,36	1,75	2,45	1,64	8,01	11,20	1,98	2,47	4,15	2,41	8,60	10,64
2,0+2,5+5,0	1,43	1,79	3,58	1,96	6,80	8,08	0,36	1,71	2,44	1,64	7,83	11,16	1,81	2,26	4,53	2,81	8,60	11,06
2,0+2,5+6,0	1,30	1,62	3,89	2,31	6,80	8,55	0,41	1,69	2,53	1,89	7,74	11,57	1,64	2,05	4,91	3,02	8,60	11,07
2,0+3,5+3,5	1,51	2,64	2,64	1,96	6,80	8,07	0,37	1,74	2,54	1,68	7,97	11,61	1,91	3,34	3,34	2,69	8,60	10,76
2,0+3,5+4,2	1,40	2,45	2,94	1,96	6,80	8,25	0,37	1,74	2,68	1,68	7,97	12,26	1,77	3,10	3,72	2,69	8,60	10,76
2,0+3,5+5,0	1,30	2,27	3,24	2,28	6,80	8,58	0,40	1,69	2,82	1,85	7,74	12,91	1,64	2,87	4,10	3,00	8,60	11,11
2,0+4,2+4,2	1,31	2,75	2,75	1,96	6,80	8,37	0,37	1,73	2,77	1,68	7,92	12,67	1,65	3,47	3,47	2,69	8,60	10,77
2,5+2,5+2,5	2,27	2,27	2,27	1,96	6,80	7,53	0,38	1,76	2,18	1,73	8,06	9,98	2,87	2,87	2,87	2,31	8,60	10,65
2,5+2,5+3,5	2,00	2,00	2,80	1,96	6,80	7,94	0,36	1,72	2,45	1,64	7,88	11,20	2,53	2,53	3,54	2,50	8,60	10,87
2,5+2,5+4,2	1,85	1,85	3,10	1,96	6,80	8,12	0,36	1,71	2,58	1,64	7,83	11,81	2,34	2,34	3,93	2,50	8,60	10,88
2,5+2,5+5,0	1,70	1,70	3,40	2,28	6,80	8,45	0,40	1,67	2,72	1,85	7,65	12,46	2,15	2,15	4,30	2,91	8,60	11,07
2,5+2,5+6,0	1,55	1,55	3,71	2,42	6,80	8,74	0,40	1,65	2,67	1,85	7,56	12,22	1,95	1,95	4,69	3,12	8,60	11,08
2,5+3,5+3,5	1,79	2,51	2,51	2,27	6,80	8,30	0,40	1,70	2,72	1,85	7,79	12,46	2,26	3,17	3,17	2,78	8,60	11,00

Leistungsaufnahme Heizen [kW]			Gesamtstromaufnahme Heizen [A]				Saisonale Daten Kühlen				Saisonale Daten Heizen (durchschnittliches Klima)					Saisonale Daten Heizen (warmes Klima)				
Min.	Nom.	Max.	Min.	Nom.	Max.	Leistungsfaktor (%)	Label	SEER	Pdesign	Jahres-verbrauch	Label	SCOP	Pdesign	Jahres-verbrauch	Deklarierte Leistung bei -10 °C	Label	SCOP	Pdesign	Jahres-verbrauch	Deklarierte Leistung bei +2 °C
0,29	0,82	1,83	1,31	3,75	8,38	95	A++	6,33	3,00	166	A	3,85	3,80	1.380	0,73	A+++	6,08	4,40	1.012	0
0,30	0,94	1,99	1,37	4,31	9,09	95	A++	6,54	3,50	187	A	3,85	3,80	1.380	0,72	A+++	6,10	4,40	1.010	0
0,36	1,10	2,06	1,63	5,04	9,43	95	A++	6,73	4,00	208	A	3,87	3,80	1.373	0,71	A+++	6,11	4,40	1.008	0
0,37	1,45	2,35	1,68	6,61	10,74	95	A++	6,77	5,00	258	A	3,86	4,30	1.558	0,91	A+++	6,13	4,40	1.005	0
0,37	1,72	2,57	1,68	7,88	11,75	95	A++	6,81	5,70	293	A	3,88	4,30	1.548	0,90	A+++	6,14	4,40	1.003	0
0,45	2,03	2,91	2,06	9,27	13,31	95	A++	6,83	6,50	333	A	3,87	4,50	1.628	0,95	A+++	6,17	4,40	998	0
0,48	2,28	2,67	2,19	10,44	12,21	95	A++	6,78	6,80	351	A	3,91	4,80	1.717	1,07	A+++	6,21	4,40	992	0
0,36	1,01	2,31	1,63	4,63	9,47	95	A++	6,73	4,00	208	A	3,91	3,80	1.361	0,71	A+++	6,10	4,40	1.009	0
0,36	1,17	2,32	1,63	5,34	9,81	95	A++	6,77	4,50	232	A	3,92	3,80	1.354	0,70	A+++	6,12	4,40	1.007	0
0,37	1,52	2,43	1,68	6,94	11,12	95	A++	6,87	5,50	280	A	3,86	4,30	1.558	0,91	A+++	6,13	4,40	1.004	0
0,37	1,83	2,66	1,68	8,38	12,17	95	A++	6,84	6,20	317	A	3,88	4,30	1.550	0,90	A+++	6,15	4,40	1.002	0
0,45	2,18	3,00	2,06	9,98	13,73	95	A++	6,75	6,80	353	A	3,90	4,50	1.612	0,95	A+++	6,19	4,40	996	0
0,48	2,24	2,74	2,19	10,26	12,55	95	A++	6,70	6,80	355	A	3,93	4,80	1.710	1,07	A+++	6,22	4,40	990	0
0,36	1,33	2,36	1,63	6,08	10,78	95	A++	6,78	5,00	258	A	3,85	4,00	1.455	0,78	A+++	6,14	4,40	1.004	0
0,38	1,72	2,66	1,72	7,86	12,17	95	A++	6,90	6,00	305	A	3,83	4,30	1.569	0,90	A+++	6,13	4,40	1.004	0
0,38	2,03	2,82	1,72	9,31	12,93	95	A++	6,94	6,70	338	A	3,86	4,30	1.559	0,89	A+++	6,14	4,40	1.003	0
0,46	2,24	3,09	2,11	10,26	14,15	95	A++	6,89	6,80	346	A	3,84	4,50	1.637	0,91	A+++	6,14	4,40	1.003	0
0,50	2,22	2,77	2,28	10,17	12,67	95	A++	6,86	6,80	347	A	3,91	4,80	1.716	1,00	A+++	6,14	4,40	1.002	0
0,42	2,18	2,86	1,94	9,98	13,09	95	A++	6,97	6,80	341	A+	4,00	4,80	1.680	1,07	A+++	6,14	4,40	1.003	0
0,42	2,26	2,91	1,94	10,35	13,31	95	A++	6,95	6,80	343	A+	4,01	4,80	1.675	1,05	A+++	6,14	4,40	1.002	0
0,51	2,22	3,13	2,32	10,17	14,32	95	A++	6,88	6,80	346	A+	4,01	4,80	1.675	1,02	A+++	6,14	4,40	1.003	0
0,52	2,21	2,76	2,37	10,12	12,63	95	A++	6,85	6,80	347	A+	4,06	4,80	1.652	1,01	A+++	6,14	4,40	1.002	0
0,42	2,22	2,94	1,94	10,17	13,47	95	A++	6,93	6,80	343	A+	4,00	4,80	1.679	1,04	A+++	6,16	4,40	1.000	0
0,51	2,21	3,19	2,32	10,12	14,61	95	A++	6,86	6,80	347	A	3,93	5,20	1.851	1,19	A+++	6,15	4,40	1.001	0
0,51	2,20	2,79	2,32	10,07	12,76	95	A++	6,84	6,80	348	A+	4,03	5,20	1.804	1,18	A+++	6,15	4,40	1.002	0
0,59	2,17	3,11	2,71	9,94	14,23	95	A++	6,84	6,80	348	A+	4,06	5,20	1.793	1,15	A+++	6,14	4,40	1.002	0
0,60	2,15	2,72	2,75	9,84	12,46	95	A++	6,82	6,80	349	A+	4,09	5,20	1.779	1,12	A+++	6,14	4,40	1.003	0
0,37	1,13	2,26	1,69	5,15	10,36	95	A+++	8,54	4,50	185	A+	4,07	5,30	1.822	1,11	A+++	5,65	4,40	1.090	0
0,40	1,29	2,34	1,83	5,91	10,69	95	A+++	8,52	4,80	198	A+	4,08	5,30	1.817	1,10	A+++	5,65	4,40	1.089	0
0,42	1,48	2,37	1,93	6,80	10,86	95	A+++	8,50	5,00	206	A+	4,09	5,30	1.810	1,09	A+++	5,66	4,40	1.089	0
0,44	1,82	2,49	2,02	8,35	11,41	95	A++	7,85	6,50	290	A+	4,14	5,30	1.793	1,07	A+++	5,66	4,40	1.087	0
0,44	2,03	2,49	2,02	9,30	11,41	95	A++	7,71	6,80	309	A+	4,15	5,30	1.786	1,06	A+++	5,67	4,40	1.086	0
0,55	2,01	2,57	2,50	9,20	11,75	95	A++	7,64	6,80	312	A+	4,23	5,30	1.752	1,02	A+++	5,69	4,40	1.081	0
0,55	1,99	2,31	2,50	9,11	10,57	95	A++	7,62	6,80	313	A+	4,27	5,30	1.735	1,00	A+++	5,71	4,40	1.079	0
0,41	1,60	2,41	1,89	7,31	11,03	95	A++	8,17	5,50	236	A+	4,09	5,30	1.814	1,09	A+++	5,66	4,40	1.088	0
0,42	1,73	2,44	1,94	7,93	11,16	95	A++	7,90	6,00	266	A+	4,10	5,30	1.807	1,08	A+++	5,66	4,40	1.087	0
0,44	2,00	2,58	2,02	9,14	11,79	95	A++	7,71	6,80	309	A+	4,14	5,30	1.793	1,07	A+++	5,67	4,40	1.085	0
0,44	2,01	2,57	2,02	9,20	11,75	95	A++	7,69	6,80	310	A+	4,15	5,30	1.786	1,06	A+++	5,68	4,40	1.084	0
0,55	2,00	2,64	2,50	9,16	12,08	95	A++	7,63	6,80	312	A+	4,23	5,30	1.752	1,02	A+++	5,70	4,40	1.080	0
0,55	1,98	2,38	2,50	9,07	10,91	95	A++	7,60	6,80	313	A+	4,27	5,30	1.735	1,00	A+++	5,71	4,40	1.077	0
0,45	1,89	2,44	2,06	8,64	11,16	95	A++	7,76	6,50	294	A+	4,12	5,30	1.800	1,08	A+++	5,67	4,40	1.086	0
0,47	2,02	2,57	2,15	9,25	11,75	95	A++	7,69	6,80	310	A+	4,16	5,30	1.782	1,06	A+++	5,68	4,40	1.084	0
0,47	2,00	2,57	2,15	9,16	11,75	95	A++	7,67	6,80	310	A+	4,19	5,30	1.768	1,04	A+++	5,68	4,40	1.084	0
0,56	1,99	2,64	2,58	9,11	12,08	95	A++	7,61	6,80	313	A+	4,27	5,30	1.735	1,00	A+++	5,71	4,40	1.079	0
0,57	1,97	2,38	2,62	9,02	10,91	95	A++	7,59	6,80	314	A+	4,31	5,30	1.719	0,99	A+++	5,72	4,40	1.077	0
0,55	1,99	2,57	2,50	9,11	11,75	95	A++	7,67	6,80	311	A+	4,20	5,30	1.765	1,04	A+++	5,69	4,40	1.082	0
0,55	1,98	2,56	2,50	9,07	11,71	95	A++	7,65	6,80	311	A+	4,22	5,30	1.755	1,03	A+++	5,69	4,40	1.082	0
0,62	1,97	2,59	2,84	9,02	11,87	95	A++	7,58	6,80	314	A+	4,30	5,30	1.722	0,99	A+++	5,72	4,40	1.077	0
0,55	1,96	2,37	2,50	8,98	10,86	95	A++	7,56	6,80	315	A+	4,34	5,30	1.707	0,97	A+++	5,73	4,40	1.075	0
0,55	1,98	2,59	2,50	9,07	11,87	95	A++	7,63	6,80	312	A+	4,24	5,30	1.748	1,02	A+++	5,71	4,40	1.079	0
0,62	1,96	2,67	2,84	8,98	12,21	95	A++	7,56	6,80	315	A+	4,32	5,30	1.716	0,98	A+++	5,73	4,40	1.075	0
0,41	1,65	2,48	1,89	7,57	11,37	95	A++	7,84	6,00	268	A+	4,07	5,30	1.821	1,10	A+++	5,67	4,40	1.086	0
0,42	1,79	2,52	1,94	8,17	11,54	95	A++	7,76	6,50	294	A+	4,09	5,30	1.814	1,09	A+++	5,68	4,40	1.085	0
0,44	2,04	2,65	2,02	9,34	12,13	95	A++	7,69	6,80	310	A+	4,13	5,30	1.796	1,07	A+++	5,69	4,40	1.083	0
0,44	2,02	2,65	2,02	9,25	12,13	95	A++	7,67	6,80	310	A+	4,14	5,30	1.789	1,06	A+++	5,69	4,40	1.082	0
0,55	2,00	2,72	2,50	9,16	12,46	95	A++	7,61	6,80	313	A+	4,22	5,30	1.755	1,03	A+++	5,72	4,40	1.077	0
0,55	1,99	2,46	2,50	9,11	11,24	95	A++	7,59	6,80	314	A+	4,26	5,30	1.739	1,01	A+++	5,73	4,40	1.075	0
0,43	1,95	2,61	1,98	8,91	11,96	95	A++	7,71	6,80	309	A+	4,10	5,30	1.807	1,08	A+++	5,68	4,40	1.084	0
0,46	2,02	2,65	2,11	9,25	12,13	95	A++	7,69	6,80	310	A+	4,14	5,30	1.789	1,06	A+++	5,69	4,40	1.082	0
0,46	2,01	2,64	2,11	9,20	12,08	95	A++	7,68	6,80	310	A+	4,16	5,30	1.782	1,06	A+++	5,70	4,40	1.081	0
0,56	1,98	2,75	2,58	9,07	12,59	95	A++	7,61	6,80	313	A+	4,24	5,30	1.748	1,02	A+++	5,72	4,40	1.076	0
0,56	1,98	2,43	2,58	9,07	11,12	95	A++	7,58	6,80	314	A+	4,28	5,30	1.732	1,00	A+++	5,73	4,40	1.074	0
0,52	2,00	2,70	2,37	9,16	12,34	95	A++	7,67	6,80	311	A+	4,18	5,30	1.772	1,05	A+++	5,71	4,40	1.079	0
0,52	1,99	2,69	2,37	9,11	12,29	95	A++	7,65	6,80	311	A+	4,20	5,30	1.765	1,04	A+++	5,71	4,40	1.078	0
0,58	1,98	2,82	2,67	9,07	12,88	95	A++	7,58	6,80	314	A+	4,28	5,30	1.732	1,00	A+++	5,73	4,40	1.074	0
0,52	1,97	2,69	2,37	9,02	12,29	95	A++	7,63	6,80	312	A+	4,32	5,30	1.716	0,98	A+++	5,69	4,40	1.082	0
0,45	1,99	2,64	2,06	9,11	12,08	95	A++	7,70	6,80	310	A+	4,12	5,30	1.800	1,08	A+++	5,69	4,40	1.083	0
0,48	1,99	2,72	2,19	9,11	12,46	95	A++	7,62	6,80	313	A+	4,16	5,30	1.782	1,06	A+++	5,70	4,40	1.081	0
0,48	1,97	2,72	2,19	9,02	12,46	95	A++	7,60	6,80	313	A+	4,18	5,30	1.775	1,05	A+++	5,70	4,40	1.080	0
0,58	1,96	2,78	2,67	8,98	12,72	95	A++	7,53	6,80	316	A+	4,26	5,30	1.742	1,01	A+++	5,73	4,40	1.075	0
0,58	1,94	2,43	2,67	8,88	11,12	95	A++	7,51	6,80	317	A+	4,30	5,30	1.726	0,99	A+++	5,73	4,40	1.074	0
0,53	1,96	2,72	2,41	8,98	12,46	95	A++	7,59	6,80	314	A+	4,20	5,30	1.765	1,04	A+++	5,71	4,40	1.077	0

Kombinationstabellen

Innengerät	Kühlleistung [kW]			Gesamtkühlleistung [kW]			Leistungsaufnahme Kühlen[kW]			Gesamtstromaufnahme Kühlen [A]			Heizleistung [kW]			Gesamtheizleistung [kW]		
	Raum A	Raum B	Raum C	Min.	Nom.	Max.	Min.	Nom.	Max.	Min.	Nom.	Max.	Raum A	Raum B	Raum C	Min.	Nom.	Max.
2,5+3,5+4,2	1,67	2,33	2,80	2,27	6,80	8,43	0,40	1,69	2,82	1,85	7,74	12,91	2,11	2,95	3,54	2,79	8,60	11,01
2,5+3,5+5,0	1,55	2,16	3,09	2,48	6,80	8,74	0,42	1,65	2,96	1,94	7,56	13,56	1,95	2,74	3,91	3,19	8,60	11,08
2,5+4,2+4,2	1,56	2,62	2,62	2,27	6,80	8,49	0,40	1,68	2,87	1,85	7,69	13,12	1,97	3,31	3,31	2,79	8,60	11,01
3,5+3,5+3,5	2,27	2,27	2,27	2,38	6,80	8,59	0,40	1,68	2,96	1,81	7,69	13,56	2,87	2,87	2,87	2,98	8,60	11,06

* Hinweis: Daten in blau hinterlegten Feldern sind vorläufig

Leistungsaufnahme Heizen [kW]			Gesamtstromaufnahme Heizen [A]			Leistungsfaktor [%]	Saisonale Daten Kühlen				Saisonale Daten Heizen (durchschnittliches Klima)					Saisonale Daten Heizen (warmes Klima)				
Min.	Nom.	Max.	Min.	Nom.	Max.		Label	SEER	Pdesign	Jahres-verbrauch	Label	SCOP	Pdesign	Jahres-verbrauch	Deklarierte Leistung bei -10 °C	Label	SCOP	Pdesign	Jahres-verbrauch	Deklarierte Leistung bei +2 °C
0,53	1,96	2,71	2,41	8,98	12,42	95	A++	7,58	6,80	314	A+	4,22	5,30	1.758	1,03	A+++	5,72	4,40	1.077	0
0,60	1,90	2,74	2,75	8,70	12,55	95	A++	7,50	6,80	317	A+	4,30	5,30	1.726	0,99	A+++	5,74	4,40	1.073	0
0,53	1,95	2,71	2,41	8,93	12,42	95	A++	7,56	6,80	315	A+	4,23	5,30	1.752	1,02	A+++	5,72	4,40	1.077	0
0,57	1,94	2,79	2,62	8,88	12,76	95	A++	7,57	6,80	315	A+	4,24	5,30	1.748	1,02	A+++	5,72	4,40	1.076	0

Kombinationstabellen

Innengerät	Kühlleistung [kW]				Gesamtkühlleistung [kW]			Leistungsaufnahme Kühlen[kW]			Gesamtstromaufnahme Kühlen [A]			Heizleistung [kW]				Gesamtheizleistung [kW]		
	Raum A	Raum B	Raum C	Raum D	Min.	Nom.	Max.	Min.	Nom.	Max.	Min.	Nom.	Max.	Raum A	Raum B	Raum C	Raum D	Min.	Nom.	Max.
1,5+1,5	1,50	1,50	-	-	1,95	3,00	4,79	0,40	0,51	1,15	1,81	2,34	5,25	1,85	1,85	-	-	1,39	3,70	7,38
1,5+2,0	1,50	2,00	-	-	1,95	3,50	4,96	0,40	0,62	1,22	1,81	2,84	5,58	1,80	2,40	-	-	1,45	4,20	7,76
1,5+2,5	1,50	2,50	-	-	1,95	4,00	5,28	0,40	0,75	1,36	1,81	3,44	6,23	1,80	3,00	-	-	1,65	4,80	7,95
1,5+3,5	1,50	3,50	-	-	1,95	5,00	6,17	0,39	1,04	1,83	1,77	4,76	8,39	1,80	4,20	-	-	1,80	6,00	8,50
1,5+4,2	1,50	4,20	-	-	1,95	5,70	6,39	0,39	1,27	1,96	1,77	5,82	8,97	1,82	5,08	-	-	1,80	6,90	8,85
1,5+5,0	1,50	5,00	-	-	1,95	6,50	7,08	0,38	1,50	2,23	1,73	6,87	10,22	1,82	6,08	-	-	2,18	7,90	10,38
1,5+6,0	1,36	5,44	-	-	1,96	6,80	7,59	0,37	1,62	2,36	1,68	7,42	10,79	1,72	6,88	-	-	2,46	8,60	10,58
2,0+2,0	2,00	2,00	-	-	1,95	4,00	5,12	0,40	0,75	1,29	1,81	3,44	5,91	2,40	2,40	-	-	1,65	4,80	7,95
2,0+2,5	2,00	2,50	-	-	1,95	4,50	5,44	0,40	0,89	1,43	1,81	4,08	6,56	2,40	3,00	-	-	1,65	5,40	8,12
2,0+3,5	2,00	3,50	-	-	1,95	5,50	6,30	0,39	1,17	1,91	1,77	5,36	8,76	2,40	4,20	-	-	1,80	6,60	8,67
2,0+4,2	2,00	4,20	-	-	1,95	6,20	6,51	0,39	1,43	2,05	1,77	6,55	9,37	2,42	5,08	-	-	1,80	7,50	9,03
2,0+5,0	1,94	4,86	-	-	1,95	6,80	7,26	0,38	1,59	2,36	1,73	7,28	10,79	2,40	6,00	-	-	2,18	8,40	10,56
2,0+6,0	1,70	5,10	-	-	1,96	6,80	7,71	0,37	1,61	2,45	1,68	7,37	11,20	2,15	6,45	-	-	2,46	8,60	10,75
2,5+2,5	2,50	2,50	-	-	1,95	5,00	6,10	0,41	1,01	1,78	1,89	4,63	8,15	3,00	3,00	-	-	1,65	6,00	8,49
2,5+3,5	2,50	3,50	-	-	1,95	6,00	6,57	0,40	1,29	2,11	1,81	5,91	9,65	3,00	4,20	-	-	1,89	7,20	9,03
2,5+4,2	2,50	4,20	-	-	1,95	6,70	6,95	0,40	1,51	2,38	1,81	6,92	10,88	3,02	5,08	-	-	1,89	8,10	9,29
2,5+5,0	2,27	4,53	-	-	1,95	6,80	7,37	0,37	1,50	2,45	1,68	6,87	11,20	2,87	5,73	-	-	2,27	8,60	10,68
2,5+6,0	2,00	4,80	-	-	1,96	6,80	7,71	0,35	1,48	2,45	1,60	6,78	11,20	2,53	6,07	-	-	2,55	8,60	10,88
3,5+3,5	3,40	3,40	-	-	1,95	6,80	7,13	0,38	1,45	2,37	1,73	6,64	10,83	4,20	4,20	-	-	2,17	8,40	9,38
3,5+4,2	3,09	3,71	-	-	1,95	6,80	7,24	0,38	1,45	2,46	1,73	6,64	11,24	3,91	4,69	-	-	2,17	8,60	9,47
3,5+5,0	2,80	4,00	-	-	1,95	6,80	7,76	0,35	1,42	2,78	1,60	6,50	12,71	3,54	5,06	-	-	2,56	8,60	10,90
3,5+6,0	2,51	4,29	-	-	2,26	6,80	8,07	0,40	1,40	2,72	1,81	6,41	12,46	3,17	5,43	-	-	2,74	8,60	11,01
4,2+4,2	3,40	3,40	-	-	1,95	6,80	7,14	0,38	1,44	2,37	1,73	6,60	10,83	4,30	4,30	-	-	2,17	8,60	9,56
4,2+5,0	3,10	3,70	-	-	1,95	6,80	7,77	0,35	1,41	2,78	1,60	6,46	12,71	3,93	4,67	-	-	2,56	8,60	10,91
4,2+6,0	2,80	4,00	-	-	2,26	6,80	8,08	0,40	1,40	2,72	1,81	6,41	12,46	3,54	5,06	-	-	2,74	8,60	11,02
5,0+5,0	3,40	3,40	-	-	2,34	6,80	8,22	0,43	1,38	2,98	1,98	6,32	13,65	4,30	4,30	-	-	2,94	8,60	11,10
5,0+6,0	3,09	3,71	-	-	2,47	6,80	8,45	0,44	1,37	2,92	2,02	6,28	13,36	3,91	4,69	-	-	3,14	8,60	11,10
1,5+1,5+1,5	1,50	1,50	1,50	-	1,96	4,50	6,40	0,39	0,61	1,57	1,77	2,80	7,17	1,83	1,83	1,83	-	1,80	5,50	9,92
1,5+1,5+2,0	1,44	1,44	1,92	-	1,96	4,80	6,56	0,39	0,70	1,65	1,77	3,21	7,54	1,83	1,83	2,44	-	1,94	6,10	10,10
1,5+1,5+2,5	1,42	1,42	2,36	-	1,96	5,20	6,72	0,39	0,83	1,73	1,77	3,81	7,90	1,83	1,83	3,05	-	2,09	6,70	10,18
1,5+1,5+3,5	1,50	1,50	3,50	-	1,96	6,50	7,11	0,38	1,56	1,92	1,73	7,14	8,80	1,85	1,85	4,31	-	2,31	8,00	10,29
1,5+1,5+4,2	1,42	1,42	3,97	-	1,96	6,80	7,33	0,38	1,80	2,05	1,73	8,24	9,37	1,79	1,79	5,02	-	2,31	8,60	10,29
1,5+1,5+5,0	1,28	1,28	4,25	-	1,96	6,80	7,74	0,36	1,75	2,22	1,64	8,01	10,14	1,61	1,61	5,38	-	2,71	8,60	10,46
1,5+1,5+6,0	1,13	1,13	4,53	-	2,31	6,80	7,99	0,40	1,73	2,17	1,85	7,92	9,94	1,43	1,43	5,73	-	2,93	8,60	10,59
1,5+2,0+2,0	1,50	2,00	2,00	-	1,96	5,50	6,48	0,39	1,01	1,61	1,77	4,63	7,38	1,83	2,44	2,44	-	2,01	6,70	10,26
1,5+2,0+2,5	1,50	2,00	2,50	-	1,96	6,00	6,87	0,39	1,32	1,81	1,77	6,05	8,26	1,83	2,43	3,04	-	2,10	7,30	10,36
1,5+2,0+3,5	1,46	1,94	3,40	-	1,96	6,80	7,25	0,38	1,80	2,01	1,73	8,24	9,21	1,82	2,43	4,25	-	2,31	8,50	10,45
1,5+2,0+4,2	1,32	1,77	3,71	-	1,96	6,80	7,47	0,38	1,79	2,14	1,73	8,20	9,78	1,68	2,23	4,69	-	2,31	8,60	10,46
1,5+2,0+5,0	1,20	1,60	4,00	-	1,96	6,80	7,87	0,36	1,74	2,31	1,64	7,97	10,55	1,52	2,02	5,06	-	2,71	8,60	10,88
1,5+2,0+6,0	1,07	1,43	4,29	-	2,31	6,80	8,13	0,40	1,72	2,26	1,85	7,88	10,35	1,36	1,81	5,43	-	2,93	8,60	10,89
1,5+2,5+2,5	1,50	2,50	2,50	-	1,96	6,50	7,10	0,38	1,63	1,92	1,73	7,46	8,80	1,85	3,08	3,08	-	2,20	8,00	10,47
1,5+2,5+3,5	1,36	2,27	3,17	-	1,96	6,80	7,60	0,36	1,79	2,23	1,64	8,20	10,18	1,72	2,87	4,01	-	2,40	8,60	10,58
1,5+2,5+4,2	1,24	2,07	3,48	-	1,96	6,80	7,81	0,36	1,78	2,35	1,64	8,15	10,75	1,57	2,62	4,40	-	2,41	8,60	10,58
1,5+2,5+5,0	1,13	1,89	3,78	-	1,96	6,80	7,95	0,36	1,74	2,35	1,64	7,97	10,75	1,43	2,39	4,78	-	2,81	8,60	11,00
1,5+2,5+6,0	1,02	1,70	4,08	-	2,31	6,80	8,42	0,41	1,71	2,44	1,89	7,83	11,16	1,29	2,15	5,16	-	3,02	8,60	11,00
1,5+3,5+3,5	1,20	2,80	2,80	-	1,96	6,80	7,94	0,37	1,77	2,45	1,68	8,11	11,20	1,52	3,54	3,54	-	2,69	8,60	10,59
1,5+3,5+4,2	1,11	2,59	3,10	-	1,96	6,80	8,13	0,37	1,76	2,58	1,68	8,06	11,81	1,40	3,27	3,93	-	2,69	8,60	10,59
1,5+3,5+5,0	1,02	2,38	3,40	-	1,96	6,80	8,46	0,33	1,72	2,72	1,52	7,88	12,46	1,29	3,01	4,30	-	3,00	8,60	10,93
1,5+3,5+6,0	0,93	2,16	3,71	-	2,31	6,80	8,56	0,41	1,70	2,53	1,89	7,79	11,57	1,17	2,74	4,69	-	2,93	8,60	10,93
1,5+4,2+4,2	1,03	2,88	2,88	-	1,96	6,80	8,26	0,37	1,75	2,68	1,68	8,01	12,26	1,30	3,65	3,65	-	2,69	8,60	10,68
1,5+4,2+5,0	0,95	2,67	3,18	-	1,96	6,80	8,53	0,33	1,71	2,77	1,52	7,83	12,67	1,21	3,38	4,02	-	3,00	8,60	10,99
2,0+2,0+2,0	2,00	2,00	2,00	-	1,96	6,00	6,64	0,39	1,34	1,68	1,77	6,14	7,70	2,50	2,50	2,50	-	2,01	7,50	10,44
2,0+2,0+2,5	2,00	2,00	2,50	-	1,96	6,50	7,03	0,39	1,63	1,89	1,77	7,46	8,64	2,46	2,46	3,08	-	2,10	8,00	10,52
2,0+2,0+3,5	1,81	1,81	3,17	-	1,96	6,80	7,40	0,38	1,79	2,09	1,73	8,20	9,57	2,29	2,29	4,01	-	2,31	8,60	10,63
2,0+2,0+4,2	1,66	1,66	3,48	-	1,96	6,80	7,61	0,38	1,78	2,23	1,73	8,15	10,18	2,10	2,10	4,40	-	2,31	8,60	10,63
2,0+2,0+5,0	1,51	1,51	3,78	-	1,96	6,80	8,01	0,36	1,74	2,39	1,64	7,97	10,96	1,91	1,91	4,78	-	2,71	8,60	10,82
2,0+2,0+6,0	1,36	1,36	4,08	-	2,31	6,80	8,27	0,40	1,71	2,35	1,85	7,83	10,75	1,72	1,72	5,16	-	2,93	8,60	10,95
2,0+2,5+2,5	1,94	2,43	2,43	-	1,96	6,80	7,24	0,38	1,77	2,01	1,73	8,11	9,21	2,43	3,04	3,04	-	2,20	8,50	10,54
2,0+2,5+3,5	1,70	2,13	2,98	-	1,96	6,80	7,74	0,36	1,76	2,31	1,64	8,06	10,55	2,15	2,69	3,76	-	2,40	8,60	10,63
2,0+2,5+4,2	1,56	1,95	3,28	-	1,96	6,80	7,94	0,36	1,75	2,45	1,64	8,01	11,20	1,98	2,47	4,15	-	2,41	8,60	10,64
2,0+2,5+5,0	1,43	1,79	3,58	-	1,96	6,80	8,08	0,36	1,71	2,44	1,64	7,83	11,16	1,81	2,26	4,53	-	2,81	8,60	11,06
2,0+2,5+6,0	1,30	1,62	3,89	-	2,31	6,80	8,55	0,41	1,69	2,53	1,89	7,74	11,57	1,64	2,05	4,91	-	3,02	8,60	11,07
2,0+3,5+3,5	1,51	2,64	2,64	-	1,96	6,80	8,07	0,37	1,74	2,54	1,68	7,97	11,61	1,91	3,34	3,34	-	2,69	8,60	10,76
2,0+3,5+4,2	1,40	2,45	2,94	-	1,96	6,80	8,25	0,37	1,74	2,68	1,68	7,97	12,26	1,77	3,10	3,72	-	2,69	8,60	10,76
2,0+3,5+5,0	1,30	2,27	3,24	-	2,28	6,80	8,58	0,40	1,69	2,82	1,85	7,74	12,91	1,64	2,87	4,10	-	3,00	8,60	11,11
2,0+4,2+4,2	1,31	2,75	2,75	-	1,96	6,80	8,37	0,37	1,73	2,77	1,68	7,92	12,67	1,65	3,47	3,47	-	2,69	8,60	10,77
2,5+2,5+2,5	2,27	2,27	2,27	-	1,96	6,80	7,53	0,38	1,76	2,18	1,73	8,06	9,98	2,87	2,87	2,87	-	2,31	8,60	10,65
2,5+2,5+3,5	2,00	2,00	2,80	-	1,96	6,80	7,94	0,36	1,72	2,45	1,64	7,88	11,20	2,53	2,53	3,54	-	2,50	8,60	10,87
2,5+2,5+4,2	1,85	1,85	3,10	-	1,96	6,80	8,12	0,36	1,71	2,58	1,64	7,83	11,81	2,34	2,34	3,93	-	2,50	8,60	10,88
2,5+2,5+5,0	1,70	1,70	3,40	-	2,28	6,80	8,45	0,40	1,67	2,72	1,85	7,65	12,46	2,15	2,15	4,30	-	2,91	8,60	11,07
2,5+2,5+6,0	1,55	1,55	3,71	-	2,42	6,80	8,74	0,40	1,65	2,67	1,85	7,56	12,22	1,95	1,95	4,69	-	3,12	8,60	11,08
2,5+3,5+3,5	1,79	2,51	2,51	-	2,27	6,80	8,30	0,40	1,70	2,72	1,85	7,79	12,46	2,26	3,17	3,17	-	2,78	8,60	11,00

Leistungsaufnahme Heizen [kW]			Gesamtstromaufnahme Heizen [A]				Saisonale Daten Kühlen				Saisonale Daten Heizen (durchschnittliches Klima)					Saisonale Daten Heizen (warmes Klima)				
Min.	Nom.	Max.	Min.	Nom.	Max.	Leistungsfaktor [%]	Label	SEER	Pdesign	Jahres-verbrauch	Label	SCOP	Pdesign	Jahres-verbrauch	Deklarierte Leistung bei -10 °C	Label	SCOP	Pdesign	Jahres-verbrauch	Deklarierte Leistung bei +2 °C
0,30	0,83	1,83	1,37	3,80	8,38	95	A++	6,33	3,00	166	A	3,85	3,80	1.380	0,73	A+++	6,08	4,40	1.012	0
0,31	0,97	1,99	1,43	4,42	9,09	95	A++	6,54	3,50	187	A	3,85	3,80	1.380	0,72	A+++	6,10	4,40	1.010	0
0,36	1,13	2,06	1,63	5,15	9,43	95	A++	6,73	4,00	208	A	3,87	3,80	1.373	0,71	A+++	6,11	4,40	1.008	0
0,37	1,47	2,35	1,68	6,73	10,74	95	A++	6,77	5,00	258	A	3,86	4,30	1.558	0,91	A+++	6,13	4,40	1.005	0
0,37	1,75	2,57	1,68	8,00	11,75	95	A++	6,81	5,70	293	A	3,88	4,30	1.548	0,90	A+++	6,14	4,40	1.003	0
0,45	2,05	2,91	2,06	9,39	13,31	95	A++	6,83	6,50	333	A	3,87	4,50	1.628	0,95	A+++	6,17	4,40	998	0
0,48	2,28	2,67	2,19	10,44	12,21	95	A++	6,78	6,80	351	A	3,91	4,80	1.717	1,07	A+++	6,21	4,40	992	0
0,36	1,01	2,31	1,63	4,63	10,57	95	A++	6,73	4,00	208	A	3,91	3,80	1.361	0,71	A+++	6,10	4,40	1.009	0
0,36	1,19	2,32	1,63	5,44	10,62	95	A++	6,77	4,50	232	A	3,92	3,80	1.354	0,70	A+++	6,12	4,40	1.007	0
0,37	1,54	2,43	1,68	7,05	11,12	95	A++	6,87	5,50	280	A	3,86	4,30	1.558	0,91	A+++	6,13	4,40	1.004	0
0,37	1,86	2,66	1,68	8,50	12,17	95	A++	6,84	6,20	317	A	3,88	4,30	1.550	0,90	A+++	6,15	4,40	1.002	0
0,45	2,21	3,00	2,06	10,10	13,73	95	A++	6,75	6,80	353	A	3,90	4,50	1.612	0,95	A+++	6,19	4,40	996	0
0,48	2,24	2,74	2,19	10,26	12,55	95	A++	6,70	6,80	355	A	3,93	4,80	1.710	1,07	A+++	6,22	4,40	990	0
0,36	1,35	2,36	1,63	6,18	10,78	95	A++	6,78	5,00	258	A	3,85	4,00	1.455	0,78	A+++	6,14	4,40	1.004	0
0,38	1,74	2,66	1,72	7,97	12,17	95	A++	6,90	6,00	305	A	3,83	4,30	1.569	0,90	A+++	6,13	4,40	1.004	0
0,38	2,06	2,82	1,72	9,42	12,93	95	A++	6,94	6,70	338	A	3,86	4,30	1.559	0,89	A+++	6,14	4,40	1.003	0
0,46	2,24	3,09	2,11	10,26	14,15	95	A++	6,89	6,80	346	A	3,84	4,50	1.637	0,91	A+++	6,14	4,40	1.003	0
0,50	2,22	2,77	2,28	10,17	12,67	95	A++	6,86	6,80	347	A	3,91	4,80	1.716	1,00	A+++	6,14	4,40	1.002	0
0,42	2,21	2,86	1,94	10,10	13,09	95	A++	6,97	6,80	341	A+	4,00	4,80	1.680	1,07	A+++	6,14	4,40	1.003	0
0,42	2,26	2,91	1,94	10,35	13,31	95	A++	6,95	6,80	343	A+	4,01	4,80	1.675	1,05	A+++	6,14	4,40	1.002	0
0,51	2,22	3,13	2,32	10,17	14,32	95	A++	6,88	6,80	346	A+	4,01	4,80	1.675	1,02	A+++	6,14	4,40	1.003	0
0,52	2,21	2,76	2,37	10,12	12,63	95	A++	6,85	6,80	347	A+	4,06	4,80	1.652	1,01	A+++	6,14	4,40	1.002	0
0,42	2,22	2,94	1,94	10,17	13,47	95	A++	6,93	6,80	343	A+	4,00	4,80	1.679	1,04	A+++	6,16	4,40	1.000	0
0,51	2,21	3,19	2,32	10,12	14,61	95	A++	6,86	6,80	347	A	3,93	5,20	1.851	1,19	A+++	6,15	4,40	1.001	0
0,51	2,20	2,79	2,32	10,07	12,76	95	A++	6,84	6,80	348	A+	4,03	5,20	1.804	1,18	A+++	6,15	4,40	1.002	0
0,59	2,17	3,11	2,71	9,94	14,23	95	A++	6,84	6,80	348	A+	4,06	5,20	1.793	1,15	A+++	6,14	4,40	1.002	0
0,60	2,15	2,72	2,75	9,84	12,46	95	A++	6,82	6,80	349	A+	4,09	5,20	1.779	1,12	A+++	6,14	4,40	1.003	0
0,37	1,13	2,26	1,69	5,15	10,36	95	A+++	8,54	4,50	185	A+	4,07	5,30	1.822	1,11	A+++	5,65	4,40	1.090	0
0,40	1,29	2,34	1,83	5,91	10,69	95	A+++	8,52	4,80	198	A+	4,08	5,30	1.817	1,10	A+++	5,65	4,40	1.089	0
0,42	1,48	2,37	1,93	6,80	10,86	95	A+++	8,50	5,00	206	A+	4,09	5,30	1.810	1,09	A+++	5,66	4,40	1.089	0
0,44	1,82	2,49	2,02	8,35	11,41	95	A++	7,85	6,50	290	A+	4,14	5,30	1.793	1,07	A+++	5,66	4,40	1.087	0
0,44	2,03	2,49	2,02	9,30	11,41	95	A++	7,71	6,80	309	A+	4,15	5,30	1.786	1,06	A+++	5,67	4,40	1.086	0
0,55	2,01	2,57	2,50	9,20	11,75	95	A++	7,64	6,80	312	A+	4,23	5,30	1.752	1,02	A+++	5,69	4,40	1.081	0
0,55	1,99	2,31	2,50	9,11	10,57	95	A++	7,62	6,80	313	A+	4,27	5,30	1.735	1,00	A+++	5,71	4,40	1.079	0
0,41	1,60	2,41	1,89	7,31	11,03	95	A++	8,17	5,50	236	A+	4,09	5,30	1.814	1,09	A+++	5,66	4,40	1.088	0
0,42	1,73	2,44	1,94	7,93	11,16	95	A++	7,90	6,00	266	A+	4,10	5,30	1.807	1,08	A+++	5,66	4,40	1.087	0
0,44	2,00	2,58	2,02	9,14	11,79	95	A++	7,71	6,80	309	A+	4,14	5,30	1.793	1,07	A+++	5,67	4,40	1.085	0
0,44	2,01	2,57	2,02	9,20	11,75	95	A++	7,69	6,80	310	A+	4,15	5,30	1.786	1,06	A+++	5,68	4,40	1.084	0
0,55	2,00	2,64	2,50	9,16	12,08	95	A++	7,63	6,80	312	A+	4,23	5,30	1.752	1,02	A+++	5,70	4,40	1.080	0
0,55	1,98	2,38	2,50	9,07	10,91	95	A++	7,60	6,80	313	A+	4,27	5,30	1.735	1,00	A+++	5,71	4,40	1.077	0
0,45	1,89	2,44	2,06	8,64	11,16	95	A++	7,76	6,50	294	A+	4,12	5,30	1.800	1,08	A+++	5,67	4,40	1.086	0
0,47	2,02	2,57	2,15	9,25	11,75	95	A++	7,69	6,80	310	A+	4,16	5,30	1.782	1,06	A+++	5,68	4,40	1.084	0
0,47	2,00	2,57	2,15	9,16	11,75	95	A++	7,67	6,80	310	A+	4,19	5,30	1.768	1,04	A+++	5,68	4,40	1.084	0
0,56	1,99	2,64	2,58	9,11	12,08	95	A++	7,61	6,80	313	A+	4,27	5,30	1.735	1,00	A+++	5,71	4,40	1.079	0
0,57	1,97	2,38	2,62	9,02	10,91	95	A++	7,59	6,80	314	A+	4,31	5,30	1.719	0,99	A+++	5,72	4,40	1.077	0
0,55	1,99	2,57	2,50	9,11	11,75	95	A++	7,67	6,80	311	A+	4,20	5,30	1.765	1,04	A+++	5,69	4,40	1.082	0
0,55	1,98	2,56	2,50	9,07	11,71	95	A++	7,65	6,80	311	A+	4,22	5,30	1.755	1,03	A+++	5,69	4,40	1.082	0
0,62	1,97	2,59	2,84	9,02	11,87	95	A++	7,58	6,80	314	A+	4,30	5,30	1.722	0,99	A+++	5,72	4,40	1.077	0
0,55	1,96	2,37	2,50	8,98	10,86	95	A++	7,56	6,80	315	A+	4,34	5,30	1.707	0,97	A+++	5,73	4,40	1.075	0
0,55	1,98	2,59	2,50	9,07	11,87	95	A++	7,63	6,80	312	A+	4,24	5,30	1.748	1,02	A+++	5,71	4,40	1.079	0
0,62	1,96	2,67	2,84	8,98	12,21	95	A++	7,56	6,80	315	A+	4,32	5,30	1.716	0,98	A+++	5,73	4,40	1.075	0
0,41	1,65	2,48	1,89	7,57	11,37	95	A++	7,84	6,00	268	A+	4,07	5,30	1.821	1,10	A+++	5,67	4,40	1.086	0
0,42	1,79	2,52	1,94	8,17	11,54	95	A++	7,76	6,50	294	A+	4,09	5,30	1.814	1,09	A+++	5,68	4,40	1.085	0
0,44	2,04	2,65	2,02	9,34	12,13	95	A++	7,69	6,80	310	A+	4,13	5,30	1.796	1,07	A+++	5,69	4,40	1.083	0
0,44	2,02	2,65	2,02	9,25	12,13	95	A++	7,67	6,80	310	A+	4,14	5,30	1.789	1,06	A+++	5,69	4,40	1.082	0
0,55	2,00	2,72	2,50	9,16	12,46	95	A++	7,61	6,80	313	A+	4,22	5,30	1.755	1,03	A+++	5,72	4,40	1.077	0
0,55	1,99	2,46	2,50	9,11	11,24	95	A++	7,59	6,80	314	A+	4,26	5,30	1.739	1,01	A+++	5,73	4,40	1.075	0
0,43	1,95	2,61	1,98	8,91	11,96	95	A++	7,71	6,80	309	A+	4,10	5,30	1.807	1,08	A+++	5,68	4,40	1.084	0
0,46	2,02	2,65	2,11	9,25	12,13	95	A++	7,69	6,80	310	A+	4,14	5,30	1.789	1,06	A+++	5,69	4,40	1.082	0
0,46	2,01	2,64	2,11	9,20	12,08	95	A++	7,68	6,80	310	A+	4,16	5,30	1.782	1,06	A+++	5,70	4,40	1.081	0
0,56	1,98	2,75	2,58	9,07	12,59	95	A++	7,61	6,80	313	A+	4,24	5,30	1.748	1,02	A+++	5,72	4,40	1.076	0
0,56	1,98	2,43	2,58	9,07	11,12	95	A++	7,58	6,80	314	A+	4,28	5,30	1.732	1,00	A+++	5,73	4,40	1.074	0
0,52	2,00	2,70	2,37	9,16	12,34	95	A++	7,67	6,80	311	A+	4,18	5,30	1.772	1,05	A+++	5,71	4,40	1.079	0
0,52	1,99	2,69	2,37	9,11	12,29	95	A++	7,65	6,80	311	A+	4,20	5,30	1.765	1,04	A+++	5,71	4,40	1.078	0
0,58	1,98	2,82	2,67	9,07	12,88	95	A++	7,58	6,80	314	A+	4,28	5,30	1.732	1,00	A+++	5,73	4,40	1.074	0
0,52	1,97	2,69	2,37	9,02	12,29	95	A++	7,63	6,80	312	A+	4,32	5,30	1.716	0,98	A+++	5,69	4,40	1.082	0
0,45	1,99	2,64	2,06	9,11	12,08	95	A++	7,70	6,80	310	A+	4,12	5,30	1.800	1,08	A+++	5,69	4,40	1.083	0
0,48	1,99	2,72	2,19	9,11	12,46	95	A++	7,62	6,80	313	A+	4,16	5,30	1.782	1,06	A+++	5,70	4,40	1.081	0
0,48	1,97	2,72	2,19	9,02	12,46	95	A++	7,60	6,80	313	A+	4,18	5,30	1.775	1,05	A+++	5,70	4,40	1.080	0
0,58	1,96	2,78	2,67	8,98	12,72	95	A++	7,53	6,80	316	A+	4,26	5,30	1.742	1,01	A+++	5,73	4,40	1.075	0
0,58	1,94	2,43	2,67	8,88	11,12	95	A++	7,51	6,80	317	A+	4,30	5,30	1.726	0,99	A+++	5,73	4,40	1.074	0
0,53	1,96	2,72	2,41	8,98	12,46	95	A++	7,59	6,80	314	A+	4,20	5,30	1.765	1,04	A+++	5,71	4,40	1.077	0

Kombinationstabellen

Innengerät	Kühlleistung [kW]				Gesamtkühlleistung [kW]			Leistungsaufnahme Kühlen[kW]			Gesamtstromaufnahme Kühlen [A]			Heizleistung [kW]				Gesamtheizleistung [kW]		
	Raum A	Raum B	Raum C	Raum D	Min.	Nom.	Max.	Min.	Nom.	Max.	Min.	Nom.	Max.	Raum A	Raum B	Raum C	Raum D	Min.	Nom.	Max.
2,5+3,5+4,2	1,67	2,33	2,80	-	2,27	6,80	8,43	0,40	1,69	2,82	1,85	7,74	12,91	2,11	2,95	3,54	-	2,79	8,60	11,01
2,5+3,5+5,0	1,55	2,16	3,09	-	2,48	6,80	8,74	0,42	1,65	2,96	1,94	7,56	13,56	1,95	2,74	3,91	-	3,19	8,60	11,08
2,5+4,2+4,2	1,56	2,62	2,62	-	2,27	6,80	8,49	0,40	1,68	2,87	1,85	7,69	13,12	1,97	3,31	3,31	-	2,79	8,60	11,01
3,5+3,5+3,5	2,27	2,27	2,27	-	2,38	6,80	8,59	0,40	1,68	2,96	1,81	7,69	13,56	2,87	2,87	2,87	-	2,98	8,60	11,06
1,5+1,5+1,5+1,5	1,65	1,65	1,65	1,65	1,97	6,60	7,02	0,38	1,38	1,61	1,73	6,32	7,38	1,83	1,83	1,83	1,83	2,23	7,30	10,07
1,5+1,5+1,5+2,0	1,52	1,52	1,52	2,03	1,97	6,60	7,22	0,38	1,37	1,69	1,73	6,28	7,72	1,85	1,85	1,85	2,46	2,38	8,00	10,25
1,5+1,5+1,5+2,5	1,41	1,41	1,41	2,36	1,97	6,60	7,45	0,36	1,35	1,78	1,64	6,18	8,15	1,82	1,82	1,82	3,04	2,57	8,50	10,36
1,5+1,5+1,5+3,5	1,28	1,28	1,28	2,98	1,97	6,80	7,87	0,37	1,58	1,99	1,68	7,24	9,12	1,61	1,61	1,61	3,76	2,77	8,60	10,46
1,5+1,5+1,5+4,2	1,17	1,17	1,17	3,28	1,97	6,80	8,04	0,37	1,58	2,07	1,68	7,24	9,49	1,48	1,48	1,48	4,15	2,78	8,60	10,46
1,5+1,5+1,5+5,0	1,07	1,07	1,07	3,58	2,45	6,80	8,28	0,42	1,54	2,27	1,94	7,05	10,39	1,36	1,36	1,36	4,53	3,10	8,60	10,52
1,5+1,5+1,5+6,0	0,97	0,97	0,97	3,89	2,48	6,80	8,38	0,40	1,52	2,08	1,81	6,96	9,53	1,23	1,23	1,23	4,91	3,04	8,60	10,88
1,5+1,5+2,0+2,0	1,46	1,46	1,94	1,94	1,97	6,80	7,45	0,38	1,60	1,78	1,73	7,33	8,15	1,82	1,82	2,43	2,43	2,47	8,50	10,44
1,5+1,5+2,0+2,5	1,36	1,36	1,81	2,27	1,97	6,80	7,62	0,36	1,58	1,87	1,64	7,24	8,55	1,72	1,72	2,29	2,87	2,57	8,60	10,54
1,5+1,5+2,0+3,5	1,20	1,20	1,60	2,80	1,97	6,80	8,03	0,37	1,57	2,07	1,68	7,19	9,49	1,52	1,52	2,02	3,54	2,77	8,60	10,64
1,5+1,5+2,0+4,2	1,11	1,11	1,48	3,10	1,97	6,80	8,19	0,37	1,56	2,16	1,68	7,14	9,90	1,40	1,40	1,87	3,93	2,78	8,60	10,65
1,5+1,5+2,0+5,0	1,02	1,02	1,36	3,40	2,45	6,80	8,43	0,42	1,53	2,36	1,94	7,01	10,78	1,29	1,29	1,72	4,30	3,10	8,60	10,71
1,5+1,5+2,0+6,0	0,93	0,93	1,24	3,71	2,48	6,80	8,56	0,40	1,51	2,18	1,81	6,92	9,98	1,17	1,17	1,56	4,69	3,04	8,60	11,07
1,5+1,5+2,5+2,5	1,28	1,28	2,13	2,13	1,97	6,80	7,70	0,36	1,58	1,90	1,64	7,24	8,72	1,61	1,61	2,69	2,69	2,67	8,60	10,55
1,5+1,5+2,5+3,5	1,13	1,13	1,89	2,64	2,32	6,80	8,11	0,46	1,56	2,12	2,11	7,14	9,69	1,43	1,43	2,39	3,34	2,98	8,60	10,65
1,5+1,5+2,5+4,2	1,05	1,05	1,75	2,94	2,32	6,80	8,27	0,46	1,55	2,21	2,11	7,10	10,10	1,33	1,33	2,22	3,72	2,98	8,60	10,65
1,5+1,5+2,5+5,0	0,97	0,97	1,62	3,24	2,45	6,80	8,70	0,42	1,52	2,46	1,94	6,96	11,24	1,23	1,23	2,05	4,10	3,10	8,60	10,90
1,5+1,5+3,5+3,5	1,02	1,02	2,38	2,38	2,32	6,80	8,57	0,46	1,55	2,39	2,11	7,10	10,92	1,29	1,29	3,01	3,01	3,18	8,60	10,75
1,5+1,5+3,5+4,2	0,95	0,95	2,22	2,67	2,44	6,80	8,65	0,50	1,54	2,44	2,27	7,05	11,16	1,21	1,21	2,81	3,38	2,99	8,60	10,85
1,5+2,0+2,0+2,0	1,36	1,81	1,81	1,81	1,97	6,80	7,61	0,38	1,59	1,87	1,73	7,28	8,55	1,72	2,29	2,29	2,29	2,47	8,60	10,63
1,5+2,0+2,0+2,5	1,28	1,70	1,70	2,13	1,97	6,80	7,78	0,36	1,58	1,95	1,64	7,24	8,92	1,61	2,15	2,15	2,69	2,57	8,60	10,72
1,5+2,0+2,0+3,5	1,13	1,51	1,51	2,64	2,32	6,80	8,18	0,46	1,57	2,16	2,11	7,19	9,90	1,43	1,91	1,91	3,34	2,77	8,60	10,83
1,5+2,0+2,0+4,2	1,05	1,40	1,40	2,94	2,32	6,80	8,34	0,46	1,56	2,25	2,11	7,14	10,31	1,33	1,77	1,77	3,72	2,78	8,60	10,84
1,5+2,0+2,0+5,0	0,97	1,30	1,30	3,24	2,45	6,80	8,77	0,42	1,53	2,51	1,94	7,01	11,49	1,23	1,64	1,64	4,10	3,10	8,60	10,90
1,5+2,0+2,5+2,5	1,20	1,60	2,00	2,00	1,97	6,80	7,86	0,36	1,58	1,99	1,64	7,24	9,12	1,52	2,02	2,53	2,53	2,67	8,60	10,72
1,5+2,0+2,5+3,5	1,07	1,43	1,79	2,51	2,32	6,80	8,26	0,46	1,56	2,21	2,11	7,14	10,10	1,36	1,81	2,26	3,17	2,98	8,60	10,83
1,5+2,0+2,5+4,2	1,00	1,33	1,67	2,80	2,32	6,80	8,43	0,46	1,55	2,30	2,11	7,10	10,51	1,26	1,69	2,11	3,54	2,98	8,60	10,84
1,5+2,0+2,5+5,0	0,93	1,24	1,55	3,09	2,45	6,80	8,85	0,42	1,52	2,55	1,94	6,96	11,69	1,17	1,56	1,95	3,91	3,10	8,60	11,09
1,5+2,0+3,5+3,5	0,97	1,30	2,27	2,27	1,98	6,80	8,64	0,37	1,55	2,44	1,68	7,10	11,16	1,23	1,64	2,87	2,87	3,18	8,60	10,93
1,5+2,5+2,5+2,5	1,13	1,89	1,89	1,89	1,97	6,80	8,18	0,33	1,57	2,16	1,52	7,19	9,90	1,43	2,39	2,39	2,39	2,77	8,60	10,73
1,5+2,5+2,5+3,5	1,02	1,70	1,70	2,38	2,32	6,80	8,49	0,40	1,55	2,34	1,81	7,10	10,71	1,29	2,15	2,15	3,01	3,08	8,60	10,92
1,5+2,5+2,5+4,2	0,95	1,59	1,59	2,67	2,32	6,80	8,50	0,41	1,55	2,34	1,89	7,10	10,71	1,21	2,01	2,01	3,38	2,98	8,60	11,01
1,5+2,5+3,5+3,5	0,93	1,55	2,16	2,16	2,32	6,80	8,71	0,40	1,54	2,48	1,81	7,05	11,36	1,17	1,95	2,74	2,74	3,18	8,60	11,02
2,0+2,0+2,0+2,0	1,70	1,70	1,70	1,70	1,97	6,80	7,78	0,38	1,58	1,95	1,73	7,24	8,92	2,15	2,15	2,15	2,15	2,47	8,60	10,81
2,0+2,0+2,0+2,5	1,60	1,60	1,60	2,00	1,97	6,80	7,95	0,36	1,58	2,04	1,64	7,24	9,33	2,02	2,02	2,02	2,53	2,57	8,60	10,90
2,0+2,0+2,0+3,5	1,43	1,43	1,43	2,51	1,97	6,80	8,33	0,37	1,56	2,25	1,68	7,14	10,31	1,81	1,81	1,81	3,17	2,77	8,60	11,00
2,0+2,0+2,0+4,2	1,33	1,33	1,33	2,80	1,97	6,80	8,49	0,37	1,55	2,34	1,68	7,10	10,71	1,69	1,69	1,69	3,54	2,78	8,60	11,01
2,0+2,0+2,0+5,0	1,24	1,24	1,24	3,09	2,45	6,80	8,91	0,42	1,52	2,61	1,94	6,96	11,93	1,56	1,56	1,56	3,91	3,10	8,60	11,08
2,0+2,0+2,5+2,5	1,51	1,51	1,89	1,89	1,97	6,80	8,10	0,37	1,57	2,12	1,68	7,19	9,69	1,91	1,91	2,39	2,39	2,67	8,60	10,91
2,0+2,0+2,5+3,5	1,36	1,36	1,70	2,38	2,32	6,80	8,49	0,41	1,55	2,34	1,89	7,10	10,71	1,72	1,72	2,15	3,01	2,98	8,60	11,01
2,0+2,0+2,5+4,2	1,27	1,27	1,59	2,67	2,32	6,80	8,64	0,41	1,55	2,44	1,89	7,10	11,16	1,61	1,61	2,01	3,38	2,98	8,60	11,01
2,0+2,0+3,5+3,5	1,24	1,24	2,16	2,16	2,44	6,80	8,78	0,41	1,55	2,53	1,89	7,10	11,57	1,56	1,56	2,74	2,74	3,18	8,60	11,12
2,0+2,5+2,5+2,5	1,43	1,79	1,79	1,79	1,97	6,80	8,33	0,37	1,56	2,25	1,68	7,14	10,31	1,81	2,26	2,26	2,26	2,77	8,60	10,91
2,0+2,5+2,5+3,5	1,30	1,62	1,62	2,27	2,32	6,80	8,63	0,41	1,55	2,44	1,89	7,10	11,16	1,64	2,05	2,05	2,87	3,08	8,60	11,11
2,5+2,5+2,5+2,5	1,70	1,70	1,70	1,70	2,32	6,80	8,56	0,42	1,55	2,39	1,94	7,10	10,92	2,15	2,15	2,15	2,15	2,88	8,60	11,10
2,5+2,5+2,5+3,5	1,55	1,55	1,55	2,16	2,44	6,80	8,90	0,42	1,54	2,63	1,94	7,05	12,02	1,95	1,95	1,95	2,74	3,18	8,60	11,11

* Hinweis: Daten in blau hinterlegten Feldern sind vorläufig

Leistungsaufnahme Heizen [kW]			Gesamtstromaufnahme Heizen [A]				Saisonale Daten Kühlen				Saisonale Daten Heizen (durchschnittliches Klima)					Saisonale Daten Heizen (warmes Klima)				
Min.	Nom.	Max.	Min.	Nom.	Max.	Leistungsfaktor [%]	Label	SEER	Pdesign	Jahres-verbrauch	Label	SCOP	Pdesign	Jahres-verbrauch	Deklarierte Leistung bei -10 °C	Label	SCOP	Pdesign	Jahres-verbrauch	Deklarierte Leistung bei +2 °C
0,53	1,96	2,71	2,41	8,98	12,42	95	A++	7,58	6,80	314	A+	4,22	5,30	1.758	1,03	A+++	5,72	4,40	1.077	0
0,60	1,90	2,74	2,75	8,70	12,55	95	A++	7,50	6,80	317	A+	4,30	5,30	1.726	0,99	A+++	5,74	4,40	1.073	0
0,53	1,95	2,71	2,41	8,93	12,42	95	A++	7,56	6,80	315	A+	4,23	5,30	1.752	1,02	A+++	5,72	4,40	1.077	0
0,57	1,94	2,79	2,62	8,88	12,76	95	A++	7,57	6,80	315	A+	4,24	5,30	1.748	1,02	A+++	5,72	4,40	1.076	0
0,44	1,52	2,12	2,02	6,94	9,68	95	A+++	8,54	6,60	271	A+	4,18	5,80	1.942	1,15	A+++	5,75	4,40	1.071	0
0,47	1,73	2,19	2,15	7,90	10,02	95	A+++	8,52	6,60	271	A+	4,19	5,80	1.937	1,14	A+++	5,77	4,40	1.067	0
0,50	1,86	2,20	2,28	8,50	10,07	95	A+++	8,50	6,60	272	A+	4,19	5,80	1.934	1,14	A+++	5,77	4,40	1.066	0
0,54	1,84	2,21	2,45	8,43	10,11	95	A++	8,03	6,80	297	A+	4,24	5,80	1.915	1,12	A+++	5,80	4,40	1.061	0
0,53	1,84	2,20	2,41	8,43	10,06	95	A++	8,01	6,80	297	A+	4,27	5,80	1.901	1,12	A+++	5,81	4,40	1.060	0
0,59	1,83	2,13	2,71	8,38	9,73	95	A++	7,94	6,80	300	A+	4,28	5,80	1.896	1,08	A+++	5,87	4,40	1.050	0
0,45	1,79	1,98	2,06	8,20	9,05	95	A++	7,91	6,80	301	A+	4,38	5,80	1.854	1,06	A+++	5,90	4,40	1.044	0
0,49	1,85	2,26	2,24	8,46	10,36	95	A++	8,06	6,80	296	A+	4,20	5,80	1.931	1,13	A+++	5,79	4,40	1.064	0
0,50	1,87	2,27	2,28	8,56	10,39	95	A++	8,05	6,80	296	A+	4,21	5,80	1.926	1,13	A+++	5,79	4,40	1.063	0
0,54	1,84	2,26	2,45	8,43	10,34	95	A++	8,02	6,80	297	A+	4,28	5,80	1.895	1,11	A+++	5,82	4,40	1.058	0
0,53	1,82	2,25	2,41	8,33	10,30	95	A++	8,01	6,80	298	A+	4,32	5,80	1.877	1,10	A+++	5,84	4,40	1.055	0
0,59	1,82	2,20	2,71	8,33	10,06	95	A++	7,93	6,80	301	A+	4,34	5,80	1.871	1,07	A+++	5,89	4,40	1.045	0
0,45	1,78	2,04	2,06	8,15	9,35	95	A++	7,90	6,80	302	A+	4,44	5,80	1.829	1,05	A+++	5,93	4,40	1.039	0
0,52	1,86	2,23	2,37	8,52	10,19	95	A++	8,03	6,80	297	A+	4,22	5,80	1.921	1,12	A+++	5,79	4,40	1.064	0
0,59	1,82	2,27	2,71	8,33	10,40	95	A++	8,01	6,80	298	A+	4,32	5,80	1.878	1,10	A+++	5,84	4,40	1.054	0
0,58	1,81	2,27	2,67	8,29	10,40	95	A++	7,99	6,80	298	A+	4,34	5,80	1.869	1,10	A+++	5,85	4,40	1.053	0
0,59	1,80	2,25	2,71	8,24	10,30	95	A++	7,91	6,80	301	A+	4,38	5,80	1.852	1,06	A+++	5,91	4,40	1.041	0
0,64	1,78	2,30	2,93	8,15	10,53	95	A++	7,98	6,80	299	A+	4,45	5,80	1.822	1,09	A+++	5,92	4,40	1.040	0
0,58	1,78	2,34	2,67	8,15	10,69	95	A++	7,96	6,80	299	A++	4,60	5,80	1.765	1,08	A+++	5,96	4,40	1.033	0
0,49	1,87	2,34	2,24	8,56	10,69	95	A++	8,04	6,80	296	A+	4,21	5,80	1.926	1,13	A+++	5,79	4,40	1.064	0
0,50	1,86	2,35	2,28	8,52	10,76	95	A++	8,02	6,80	297	A+	4,22	5,80	1.921	1,12	A+++	5,79	4,40	1.064	0
0,54	1,81	2,36	2,45	8,29	10,80	95	A++	8,00	6,80	298	A+	4,32	5,80	1.880	1,10	A+++	5,85	4,40	1.053	0
0,53	1,80	2,35	2,41	8,24	10,74	95	A++	7,98	6,80	299	A+	4,33	5,80	1.872	1,09	A+++	5,85	4,40	1.052	0
0,59	1,79	2,26	2,71	8,20	10,36	95	A++	7,90	6,80	302	A+	4,36	5,80	1.859	1,06	A+++	5,92	4,40	1.041	0
0,52	1,86	2,29	2,37	8,52	10,48	95	A++	8,01	6,80	298	A+	4,23	5,80	1.917	1,11	A+++	5,79	4,40	1.063	0
0,59	1,80	2,35	2,71	8,24	10,74	95	A++	7,98	6,80	299	A+	4,34	5,80	1.871	1,10	A+++	5,85	4,40	1.052	0
0,58	1,80	2,35	2,67	8,24	10,74	95	A++	7,96	6,80	299	A+	4,35	5,80	1.864	1,09	A+++	5,94	4,40	1.037	0
0,59	1,79	2,33	2,71	8,20	10,66	95	A++	7,88	6,80	302	A+	4,38	5,80	1.854	1,05	A+++	5,92	4,40	1.041	0
0,64	1,78	2,37	2,93	8,15	10,86	95	A++	7,95	6,80	300	A++	4,62	5,80	1.757	1,08	A+++	5,95	4,40	1.034	0
0,55	1,85	2,29	2,50	8,47	10,48	95	A++	7,99	6,80	298	A+	4,24	5,80	1.912	1,10	A+++	5,79	4,40	1.063	0
0,62	1,79	2,38	2,84	8,20	10,91	95	A++	7,96	6,80	299	A+	4,37	5,80	1.858	1,09	A+++	5,95	4,40	1.036	0
0,58	1,78	2,41	2,67	8,15	11,03	95	A++	7,94	6,80	300	A+	4,39	5,80	1.848	1,08	A+++	5,95	4,40	1.035	0
0,64	1,76	2,41	2,93	8,06	11,03	95	A++	7,93	6,80	300	A++	4,63	5,80	1.751	1,07	A+++	5,98	4,40	1.031	0
0,49	1,86	2,40	2,24	8,52	10,99	95	A++	8,03	6,80	297	A+	4,22	5,80	1.921	1,12	A+++	5,79	4,40	1.064	0
0,50	1,86	2,41	2,28	8,52	11,03	95	A++	8,01	6,80	297	A+	4,23	5,80	1.917	1,11	A+++	5,79	4,40	1.063	0
0,54	1,79	2,42	2,45	8,20	11,07	95	A++	7,98	6,80	298	A+	4,38	5,80	1.853	1,10	A+++	5,88	4,40	1.047	0
0,53	1,80	2,42	2,41	8,24	11,07	95	A++	7,97	6,80	299	A+	4,40	5,80	1.846	1,09	A+++	5,94	4,40	1.036	0
0,59	1,78	2,34	2,71	8,15	10,69	95	A++	7,88	6,80	302	A+	4,42	5,80	1.836	1,05	A+++	5,92	4,40	1.040	0
0,52	1,85	2,36	2,37	8,47	10,82	95	A++	7,99	6,80	298	A+	4,24	5,80	1.912	1,10	A+++	5,79	4,40	1.063	0
0,56	1,78	2,42	2,58	8,15	11,07	95	A++	7,97	6,80	299	A+	4,39	5,80	1.850	1,09	A+++	5,96	4,40	1.034	0
0,56	1,78	2,42	2,58	8,15	11,07	95	A++	7,95	6,80	300	A+	4,40	5,80	1.842	1,08	A+++	5,96	4,40	1.033	0
0,61	1,76	2,45	2,80	8,06	11,20	95	A++	7,95	6,80	300	A++	4,65	5,80	1.745	1,07	A+++	5,98	4,40	1.030	0
0,54	1,84	2,36	2,45	8,43	10,82	95	A++	7,97	6,80	299	A+	4,26	5,80	1.905	1,09	A+++	5,80	4,40	1.062	0
0,59	1,78	2,46	2,71	8,15	11,24	95	A++	7,95	6,80	300	A+	4,39	5,80	1.846	1,08	A+++	5,95	4,40	1.034	0
0,54	1,84	2,38	2,45	8,43	10,91	95	A++	7,96	6,80	299	A+	4,27	5,80	1.900	1,09	A+++	5,88	4,40	1.047	0
0,60	1,79	2,37	2,75	8,20	10,86	95	A++	7,93	6,80	300	A+	4,42	5,80	1.835	1,07	A+++	5,94	4,40	1.037	0

Kombinationstabellen

Innengerät	Kühlleistung [kW]				Gesamtkühlleistung [kW]			Leistungsaufnahme Kühlen[kW]			Gesamtstromaufnahme Kühlen [A]			Heizleistung [kW]				Gesamtheizleistung [kW]		
	Raum A	Raum B	Raum C	Raum D	Min.	Nom.	Max.	Min.	Nom.	Max.	Min.	Nom.	Max.	Raum A	Raum B	Raum C	Raum D	Min.	Nom.	Max.
1,5+1,5	1,50	1,50	-	-	1,98	3,00	4,79	0,45	0,56	1,02	2,05	2,60	4,65	1,85	1,85	-	-	1,45	3,70	7,43
1,5+2,0	1,50	2,00	-	-	2,01	3,50	4,96	0,49	0,69	1,11	2,24	3,20	5,10	1,84	2,46	-	-	1,51	4,30	7,85
1,5+2,5	1,50	2,50	-	-	2,03	4,00	5,28	0,44	0,83	1,25	2,02	3,90	5,72	1,84	3,06	-	-	1,65	4,90	7,99
1,5+3,5	1,50	3,50	-	-	2,05	5,00	6,17	0,42	1,16	1,59	1,94	5,40	7,29	1,83	4,27	-	-	1,94	6,10	8,61
1,5+4,2	1,50	4,20	-	-	2,12	5,70	6,52	0,46	1,43	1,79	2,11	6,60	8,30	1,84	5,16	-	-	2,14	7,00	8,94
1,5+5,0	1,50	5,00	-	-	2,20	6,50	7,12	0,47	1,70	2,01	2,15	7,80	9,20	1,85	6,15	-	-	2,38	8,00	10,44
1,5+6,0	1,48	5,92	-	-	2,32	7,40	7,77	0,51	2,16	2,38	2,32	9,90	10,90	1,80	7,20	-	-	2,68	9,00	10,63
1,5+7,1	1,40	6,60	-	-	2,47	8,00	8,43	0,54	2,45	2,81	2,48	11,30	13,00	1,67	7,93	-	-	3,01	9,60	10,71
2,0+2,0	2,00	2,00	-	-	1,95	4,00	5,41	0,46	0,84	1,34	2,11	3,90	6,12	2,45	2,45	-	-	1,65	4,90	7,99
2,0+2,5	2,00	2,50	-	-	2,00	4,50	5,85	0,46	0,99	1,50	2,11	4,60	7,00	2,44	3,06	-	-	1,80	5,50	8,22
2,0+3,5	2,00	3,50	-	-	2,10	5,50	6,51	0,46	1,35	1,79	2,11	6,20	8,30	2,44	4,26	-	-	2,09	6,70	8,74
2,0+4,2	2,00	4,20	-	-	2,17	6,20	6,91	0,46	1,64	2,00	2,11	7,60	9,20	2,45	5,15	-	-	2,28	7,60	9,07
2,0+5,0	2,00	5,00	-	-	2,25	7,00	7,45	0,47	1,95	2,21	2,15	9,00	10,11	2,43	6,07	-	-	2,68	8,50	10,63
2,0+6,0	1,85	5,55	-	-	2,39	7,40	8,08	0,51	2,16	2,57	2,32	9,90	11,80	2,33	6,98	-	-	2,84	9,30	10,83
2,0+7,1	1,76	6,24	-	-	2,53	8,00	8,65	0,54	2,45	3,00	2,48	11,30	13,80	2,11	7,49	-	-	3,17	9,60	10,97
2,5+2,5	2,50	2,50	-	-	2,05	5,00	6,28	0,42	1,17	1,69	1,94	5,40	7,80	3,05	3,05	-	-	1,94	6,10	8,53
2,5+3,5	2,50	3,50	-	-	2,15	6,00	6,75	0,46	1,55	1,93	2,11	7,10	8,82	3,04	4,26	-	-	2,23	7,30	9,13
2,5+4,2	2,50	4,20	-	-	2,22	6,70	7,23	0,46	1,89	2,20	2,11	8,70	10,05	3,06	5,14	-	-	2,44	8,20	9,41
2,5+5,0	2,47	4,93	-	-	2,32	7,40	7,80	0,50	2,16	2,39	2,27	9,90	11,00	3,00	6,00	-	-	2,68	9,00	10,70
2,5+6,0	2,35	5,65	-	-	2,46	8,00	8,35	0,54	2,45	2,75	2,48	11,30	12,60	2,82	6,78	-	-	3,00	9,60	10,97
2,5+7,1	2,08	5,92	-	-	2,60	8,00	8,65	0,54	2,45	3,10	2,48	11,30	14,19	2,50	7,10	-	-	3,33	9,60	11,01
3,5+3,5	3,50	3,50	-	-	2,25	7,00	7,45	0,46	2,04	2,31	2,11	9,40	10,57	4,25	4,25	-	-	2,52	8,50	9,56
3,5+4,2	3,50	4,20	-	-	2,35	7,70	7,81	0,50	2,47	2,57	2,27	11,40	11,76	4,09	4,91	-	-	2,72	9,00	10,22
3,5+5,0	3,29	4,71	-	-	2,46	8,00	7,98	0,53	2,45	2,63	2,44	11,30	12,02	3,91	5,59	-	-	3,01	9,50	10,96
3,5+6,0	2,95	5,05	-	-	2,58	8,00	8,61	0,54	2,49	3,04	2,48	11,50	13,91	3,54	6,06	-	-	3,33	9,60	11,14
3,5+7,1	2,64	5,36	-	-	2,74	8,00	8,64	0,58	2,46	2,86	2,65	11,30	13,09	3,17	6,43	-	-	3,65	9,60	11,15
4,2+4,2	4,00	4,00	-	-	2,44	8,00	7,82	0,53	2,66	2,74	2,44	12,20	12,52	4,75	4,75	-	-	3,03	9,50	10,01
4,2+5,0	3,65	4,35	-	-	2,54	8,00	8,17	0,53	2,45	2,82	2,44	11,20	12,91	4,38	5,22	-	-	3,16	9,60	11,00
4,2+6,0	3,29	4,71	-	-	2,68	8,00	8,63	0,58	2,49	3,15	2,65	11,50	14,44	3,95	5,65	-	-	3,48	9,60	11,06
4,2+7,1	2,97	5,03	-	-	2,83	8,00	8,81	0,62	2,46	3,38	2,82	11,30	15,45	3,57	6,03	-	-	3,80	9,60	11,07
5,0+5,0	4,00	4,00	-	-	2,65	8,00	8,33	0,57	2,39	2,78	2,61	11,00	12,70	4,80	4,80	-	-	3,45	9,60	11,10
5,0+6,0	3,64	4,36	-	-	2,79	8,00	8,81	0,62	2,35	3,15	2,82	10,80	14,42	4,36	5,24	-	-	3,77	9,60	11,15
5,0+7,1	3,31	4,69	-	-	2,94	8,00	9,08	0,62	2,35	3,32	2,82	10,80	15,21	3,97	5,63	-	-	3,93	9,60	11,16
6,0+6,0	4,00	4,00	-	-	2,93	8,00	9,42	0,62	2,35	3,49	2,82	10,80	15,99	4,80	4,80	-	-	3,93	9,60	11,10
6,0+7,1	3,66	4,34	-	-	3,22	8,00	9,44	0,58	2,34	3,57	2,70	10,70	16,34	4,40	5,20	-	-	4,25	9,60	11,17
7,1+7,1	4,00	4,00	-	-	3,38	8,00	9,47	0,61	2,30	3,57	2,90	10,60	16,36	4,80	4,80	-	-	4,56	9,60	11,25
1,5+1,5+1,5	1,50	1,50	1,50	-	2,00	4,50	6,40	0,44	0,90	1,41	2,02	4,20	6,44	1,83	1,83	1,83	-	1,80	5,50	10,00
1,5+1,5+2,0	1,50	1,50	2,00	-	2,05	5,00	6,56	0,48	1,04	1,50	2,19	4,80	6,86	1,83	1,83	2,44	-	1,94	6,10	10,14
1,5+1,5+2,5	1,50	1,50	2,50	-	2,10	5,50	6,72	0,48	1,21	1,59	2,19	5,60	7,29	1,83	1,83	3,05	-	2,09	6,70	10,21
1,5+1,5+3,5	1,50	1,50	3,50	-	2,20	6,50	7,13	0,48	1,55	1,82	2,19	7,20	8,40	1,85	1,85	4,31	-	2,38	8,00	10,34
1,5+1,5+4,2	1,50	1,50	4,20	-	2,28	7,20	7,60	0,48	1,86	2,03	2,19	8,50	9,40	1,81	1,81	5,08	-	2,63	8,70	10,37
1,5+1,5+5,0	1,39	1,39	4,63	-	2,39	7,40	8,10	0,52	1,87	2,21	2,36	8,60	10,20	1,74	1,74	5,81	-	2,94	9,30	10,49
1,5+1,5+6,0	1,33	1,33	5,33	-	2,52	8,00	8,55	0,55	2,15	2,45	2,53	9,90	11,30	1,58	1,58	6,33	-	3,10	9,50	11,17
1,5+1,5+7,1	1,19	1,19	5,62	-	2,67	8,00	9,07	0,59	2,15	2,76	2,69	9,90	12,70	1,43	1,43	6,75	-	3,42	9,60	11,17
1,5+2,0+2,0	1,50	2,00	2,00	-	2,10	5,50	6,54	0,48	1,21	1,55	2,19	5,60	7,11	1,83	2,44	2,44	-	2,09	6,70	10,27
1,5+2,0+2,5	1,50	2,00	2,50	-	2,15	6,00	6,89	0,48	1,39	1,70	2,19	6,40	7,77	1,83	2,43	3,04	-	2,23	7,30	10,41
1,5+2,0+3,5	1,50	2,00	3,50	-	2,25	7,00	7,47	0,48	1,76	1,98	2,19	8,10	9,10	1,82	2,43	4,25	-	2,64	8,50	10,54
1,5+2,0+4,2	1,50	2,00	4,20	-	2,35	7,70	7,92	0,51	2,09	2,20	2,32	9,60	10,10	1,75	2,34	4,91	-	2,80	9,00	10,58
1,5+2,0+5,0	1,41	1,88	4,71	-	2,46	8,00	8,31	0,54	2,18	2,33	2,48	10,00	10,70	1,69	2,26	5,65	-	3,10	9,60	10,90
1,5+2,0+6,0	1,26	1,68	5,05	-	2,58	8,00	8,86	0,55	2,15	2,63	2,53	9,90	12,10	1,52	2,02	6,06	-	3,26	9,60	11,17
1,5+2,0+7,1	1,13	1,51	5,36	-	2,74	8,00	9,26	0,59	2,15	2,89	2,69	9,90	13,30	1,36	1,81	6,43	-	3,58	9,60	11,18
1,5+2,5+2,5	1,50	2,50	2,50	-	2,20	6,50	7,11	0,48	1,56	1,82	2,19	7,20	8,40	1,85	3,08	3,08	-	2,38	8,00	10,55
1,5+2,5+3,5	1,48	2,47	3,45	-	2,32	7,40	7,82	0,51	1,95	2,14	2,32	9,00	9,90	1,80	3,00	4,20	-	2,81	9,00	10,61
1,5+2,5+4,2	1,46	2,44	4,10	-	2,42	8,00	8,25	0,51	2,25	2,37	2,32	10,30	10,90	1,76	2,93	4,92	-	2,96	9,60	10,64
1,5+2,5+5,0	1,33	2,22	4,44	-	2,52	8,00	8,64	0,54	2,18	2,51	2,48	10,00	11,50	1,60	2,67	5,33	-	3,10	9,60	11,04
1,5+2,5+6,0	1,20	2,00	4,80	-	2,65	8,00	9,07	0,55	2,15	2,76	2,53	9,90	12,70	1,44	2,40	5,76	-	3,42	9,60	11,18
1,5+2,5+7,1	1,08	1,80	5,12	-	2,80	8,00	9,37	0,59	2,15	2,95	2,69	9,90	13,60	1,30	2,16	6,14	-	3,74	9,60	11,18
1,5+3,5+3,5	1,41	3,29	3,29	-	2,46	8,00	8,38	0,54	2,24	2,44	2,48	10,30	11,20	1,69	3,95	3,95	-	2,97	9,60	10,68
1,5+3,5+4,2	1,30	3,04	3,65	-	2,54	8,00	8,64	0,54	2,24	2,60	2,48	10,30	11,91	1,57	3,65	4,38	-	3,28	9,60	10,84
1,5+3,5+5,0	1,20	2,80	4,00	-	2,65	8,00	8,83	0,58	2,15	2,65	2,65	9,90	12,13	1,44	3,36	4,80	-	3,42	9,60	10,97
1,5+3,5+6,0	1,09	2,55	4,36	-	2,79	8,00	9,27	0,59	2,14	2,91	2,69	9,80	13,33	1,31	3,05	5,24	-	3,74	9,60	11,18
1,5+3,5+7,1	0,99	2,31	4,69	-	2,94	8,00	9,47	0,62	2,14	3,05	2,82	9,80	13,95	1,19	2,78	5,63	-	4,06	9,60	11,18
1,5+4,2+4,2	1,21	3,39	3,39	-	2,64	8,00	8,65	0,58	2,24	2,70	2,65	10,30	12,36	1,45	4,07	4,07	-	3,44	9,60	10,80
1,5+4,2+5,0	1,12	3,14	3,74	-	2,75	8,00	8,84	0,58	2,14	2,75	2,65	9,90	12,59	1,35	3,77	4,49	-	3,57	9,60	11,05
1,5+4,2+6,0	1,03	2,87	4,10	-	2,89	8,00	9,47	0,62	2,14	3,01	2,82	9,80	13,77	1,23	3,45	4,92	-	3,89	9,60	11,26
1,5+4,2+7,1	0,94	2,63	4,44	-	3,04	8,00	9,49	0,65	2,14	3,09	2,99	9,80	14,13	1,13	3,15	5,33	-	4,21	9,60	11,26
1,5+5,0+5,0	1,04	3,48	3,48	-	2,86	8,00	9,23	0,62	2,09	2,83	2,82	9,60	12,95	1,25	4,17	4,17	-	3,88	9,60	11,15
1,5+5,0+6,0	0,96	3,20	3,84	-	3,00	8,00	9,66	0,63	2,08	3,03	2,86	9,60	13,86	1,15	3,84	4,61	-	4,20	9,60	11,29
1,5+5,0+7,1	0,88	2,94	4,18	-	3,32	8,00	9,68	0,58	2,08	3,07	2,70	9,60	14,03	1,06	3,53	5,01	-	4,35	9,60	11,43
1,5+6,0+6,0	0,89	3,56	3,56	-	3,13	8,00	9,83	0,66	2,05	3,11	3,03	9,40	14,30	1,07	4,27	4,27	-	4,35	9,60	11,56
2,0+2,0+2,0	2,00	2,00	2,00	-	2,15	6,00	6,76	0,48	1,39	1,69	2,19	6,40	7,73	2,50	2,50	2,50	-	2,23	7,50	10,48
2,0+2,0+2,5	2,00	2,00	2,50	-	2,20	6,50	7,10	0,48	1,58	1,82	2,19	7,30	8,40	2,46	2,46	3,08	-	2,38	8,00	10,55

Leistungsaufnahme Heizen [kW]			Gesamtstromaufnahme Heizen [A]				Saisonale Daten Kühlen				Saisonale Daten Heizen (durchschnittliches Klima)					Saisonale Daten Heizen (warmes Klima)				
Min.	Nom.	Max.	Min.	Nom.	Max.	Leistungsfaktor [%]	Label	SEER	Pdesign	Jahres-verbrauch	Label	SCOP	Pdesign	Jahres-verbrauch	Deklarierte Leistung bei -10 °C	Label	SCOP	Pdesign	Jahres-verbrauch	Deklarierte Leistung bei +2 °C
0,41	0,69	1,89	1,89	3,20	8,66	95	A++	6,56	3,00	165	A+	4,21	3,27	1.088	0,44	A+++	5,45	1,76	453	0
0,41	0,85	2,06	1,89	3,90	9,42	95	A++	6,74	3,50	183	A+	4,21	3,27	1.087	0,44	A+++	5,45	1,76	452	0
0,45	1,02	2,11	2,06	4,70	9,65	95	A++	6,91	4,00	205	A+	4,22	3,27	1.085	0,19	A+++	5,45	1,76	452	0
0,52	1,40	2,37	2,37	6,40	10,90	95	A++	6,93	5,00	257	A+	4,24	3,57	1.180	0,29	A+++	5,51	1,92	488	0
0,55	1,71	2,48	2,54	7,90	11,36	95	A++	6,89	5,70	294	A+	4,27	3,57	1.171	0,28	A+++	5,53	1,92	486	0
0,50	1,98	3,02	2,28	9,10	13,82	95	A++	6,92	6,50	329	A+	4,31	4,27	1.387	0,62	A+++	5,70	2,30	564	0
0,44	2,38	3,09	2,10	10,90	14,20	95	A++	6,73	7,40	387	A+	4,32	4,27	1.384	0,56	A+++	5,71	2,30	564	0
0,50	2,62	3,12	2,40	12,00	14,26	95	A++	6,63	8,00	422	A+	4,33	4,27	1.381	0,56	A+++	5,72	2,30	563	0
0,32	1,02	2,11	1,46	4,70	9,65	95	A++	6,90	4,00	205	A+	4,22	3,27	1.085	0,19	A+++	5,45	1,76	452	0
0,35	1,20	2,18	1,59	5,50	10,10	95	A++	6,91	4,50	231	A+	4,22	3,27	1.084	0,19	A+++	5,46	1,76	452	0
0,40	1,60	2,42	1,85	7,40	11,20	95	A++	6,90	5,50	281	A+	4,24	3,57	1.178	0,29	A+++	5,52	1,92	488	0
0,44	1,93	2,53	2,02	8,90	11,59	95	A++	6,83	6,20	319	A+	4,27	3,57	1.170	0,28	A+++	5,54	1,92	486	0
0,44	2,16	3,09	2,10	9,90	14,20	95	A++	6,81	7,00	361	A+	4,32	4,27	1.385	0,61	A+++	5,71	2,30	564	0
0,47	2,50	3,19	2,20	11,50	14,59	95	A++	6,73	7,40	387	A+	4,33	4,27	1.382	0,56	A+++	5,71	2,30	563	0
0,54	2,61	3,23	2,50	12,00	14,80	95	A++	6,63	8,00	422	A+	4,33	4,27	1.379	0,56	A+++	5,72	2,30	563	0
0,39	1,39	2,33	1,76	6,40	10,66	95	A++	6,91	5,00	256	A+	4,23	3,27	1.082	0,18	A+++	5,46	1,76	451	0
0,52	1,84	2,60	2,37	8,50	12,00	95	A++	6,85	6,00	307	A+	4,25	3,57	1.177	0,29	A+++	5,52	1,92	488	0
0,54	2,16	2,67	2,45	9,90	12,30	95	A++	6,76	6,70	349	A+	4,28	3,57	1.168	0,28	A+++	5,54	1,92	486	0
0,44	2,37	3,12	2,10	10,90	14,30	95	A++	6,72	7,40	387	A+	4,32	4,27	1.383	0,61	A+++	5,71	2,30	563	0
0,50	2,61	3,24	2,40	12,00	14,83	95	A++	6,63	8,00	422	A+	4,33	4,27	1.380	0,61	A+++	5,72	2,30	563	0
0,57	2,60	3,20	2,70	11,90	14,65	95	A++	6,64	8,00	423	A+	4,34	4,27	1.377	0,56	A+++	5,72	2,30	562	0
0,55	2,37	2,84	2,54	10,90	12,99	95	A++	6,71	7,00	368	A+	4,23	4,27	1.414	0,61	A+++	5,64	2,30	571	0
0,45	2,53	3,11	2,20	11,60	14,23	95	A++	6,52	7,70	417	A+	4,23	4,27	1.413	0,59	A+++	5,65	2,30	569	0
0,50	2,60	3,26	2,40	12,00	14,90	95	A++	6,64	8,00	423	A+	4,21	4,97	1.651	0,93	A+++	5,81	2,68	645	0
0,57	2,61	3,32	2,70	12,00	15,30	95	A++	6,64	8,00	425	A+	4,22	4,97	1.647	0,88	A+++	5,81	2,68	644	0
0,64	2,60	3,30	3,00	11,90	15,20	95	A++	6,66	8,00	421	A+	4,24	4,97	1.643	0,88	A+++	5,82	2,68	644	0
0,51	2,63	2,91	2,40	12,10	13,31	95	A++	6,43	8,00	437	A+	4,27	4,27	1.401	0,63	A+++	5,68	2,30	567	0
0,53	2,57	3,19	2,50	11,80	14,59	95	A++	6,65	8,00	423	A+	4,25	4,97	1.636	0,92	A+++	5,83	2,68	643	0
0,60	2,55	3,19	2,80	11,70	14,60	95	A++	6,64	8,00	425	A+	4,26	4,97	1.632	0,86	A+++	5,84	2,68	642	0
0,66	2,54	3,17	3,10	11,70	14,60	95	A++	6,69	8,00	419	A+	4,27	4,97	1.628	0,86	A+++	5,84	2,68	641	0
0,58	2,42	3,02	2,70	11,10	13,82	95	A++	6,77	8,00	418	A+	4,20	6,23	2.079	1,57	A+++	6,06	3,35	775	0
0,64	2,41	3,02	3,00	11,10	13,90	95	A++	6,80	8,00	414	A+	4,21	6,23	2.073	1,57	A+++	6,07	3,35	774	0
0,67	2,40	3,00	3,20	11,00	13,80	95	A++	6,81	8,00	414	A+	4,22	6,23	2.067	1,56	A+++	6,07	3,35	773	0
0,67	2,40	2,99	3,20	11,00	13,67	95	A++	6,80	8,00	414	A+	4,22	6,23	2.068	1,57	A+++	6,07	3,35	773	0
0,74	2,38	2,99	3,40	11,00	13,70	95	A++	6,85	8,00	413	A+	4,23	6,23	2.062	1,56	A+++	6,08	3,35	773	0
0,80	2,37	3,02	3,80	10,90	13,80	95	A++	6,87	8,00	408	A+	4,24	6,23	2.056	1,56	A+++	6,08	3,35	772	0
0,40	1,08	2,60	1,85	5,00	11,92	95	A++	7,21	4,50	223	A+	4,37	4,57	1.464	0,69	A+++	5,81	2,46	593	0
0,41	1,24	2,65	1,89	5,70	12,14	95	A++	7,23	5,00	243	A+	4,38	4,57	1.462	0,69	A+++	5,81	2,46	593	0
0,43	1,41	2,66	1,98	6,50	12,30	95	A++	7,23	5,50	270	A+	4,38	4,57	1.460	0,69	A+++	5,81	2,46	593	0
0,47	1,84	2,72	2,15	8,50	12,50	95	A++	7,19	6,50	318	A+	4,29	5,27	1.719	1,00	A+++	5,91	2,84	672	0
0,43	2,05	2,67	2,00	9,40	12,30	95	A++	7,10	7,20	358	A+	4,33	5,27	1.704	0,99	A+++	5,93	2,84	670	0
0,47	2,16	2,58	2,20	9,90	11,79	95	A++	7,20	7,40	360	A+	4,32	6,23	2.020	1,53	A+++	6,12	3,35	767	0
0,50	2,24	2,84	2,40	10,30	13,01	95	A++	7,08	8,00	396	A+	4,33	6,23	2.016	1,53	A+++	6,12	3,35	767	0
0,56	2,25	2,83	2,60	10,30	12,95	95	A++	7,09	8,00	396	A+	4,34	6,23	2.011	1,52	A+++	6,13	3,35	766	0
0,43	1,41	2,70	1,98	6,50	12,36	95	A++	7,23	5,50	270	A+	4,38	4,57	1.460	0,69	A+++	5,81	2,46	593	0
0,45	1,61	2,75	2,06	7,40	12,59	95	A++	7,21	6,00	296	A+	4,39	4,57	1.458	0,69	A+++	5,82	2,46	592	0
0,43	2,02	2,81	2,00	9,30	12,86	95	A++	7,15	7,00	343	A+	4,30	5,27	1.716	1,00	A+++	5,92	2,84	671	0
0,46	2,16	2,73	2,20	9,90	12,51	95	A++	7,02	7,70	384	A+	4,34	5,27	1.701	0,98	A+++	5,94	2,84	669	0
0,50	2,28	2,73	2,40	10,50	12,51	95	A++	7,06	8,00	401	A+	4,32	6,23	2.017	1,53	A+++	6,12	3,35	767	0
0,53	2,25	2,83	2,50	10,40	12,97	95	A++	7,08	8,00	396	A+	4,33	6,23	2.012	1,53	A+++	6,13	3,35	766	0
0,59	2,24	2,82	2,80	10,30	12,91	95	A++	7,09	8,00	396	A+	4,34	6,23	2.007	1,52	A+++	6,13	3,35	766	0
0,47	1,82	2,80	2,15	8,40	12,81	95	A++	7,18	6,50	317	A+	4,39	4,57	1.456	0,68	A+++	5,82	2,46	592	0
0,46	2,19	2,82	2,20	10,10	13,00	95	A++	7,07	7,40	370	A+	4,31	5,27	1.713	0,99	A+++	5,92	2,84	671	0
0,48	2,39	2,76	2,30	11,00	12,70	95	A++	6,94	8,00	405	A+	4,34	5,27	1.698	0,98	A+++	5,94	2,84	669	0
0,50	2,25	2,78	2,40	10,40	12,72	95	A++	7,06	8,00	401	A+	4,33	6,23	2.013	1,53	A+++	6,13	3,35	767	0
0,56	2,24	2,82	2,60	10,30	12,93	95	A++	7,09	8,00	396	A+	4,34	6,23	2.009	1,52	A+++	6,13	3,35	766	0
0,62	2,23	2,81	2,90	10,30	12,87	95	A++	7,09	8,00	396	A+	4,35	6,23	2.004	1,52	A+++	6,14	3,35	765	0
0,49	2,44	2,86	2,30	11,20	13,08	95	A++	6,96	8,00	406	A+	4,18	6,23	2.088	1,58	A+++	6,05	3,35	776	0
0,54	2,39	2,86	2,60	11,00	13,10	95	A++	6,96	8,00	406	A+	4,22	6,23	2.066	1,56	A+++	6,07	3,35	773	0
0,56	2,25	2,74	2,70	10,40	12,60	95	A++	7,09	8,00	396	A+	4,33	6,23	2.013	1,53	A+++	6,13	3,35	767	0
0,62	2,24	2,82	2,90	10,30	12,93	95	A++	7,11	8,00	397	A+	4,34	6,23	2.009	1,52	A+++	6,13	3,35	766	0
0,68	2,23	2,81	3,20	10,30	12,87	95	A++	7,11	8,00	397	A+	4,35	6,23	2.004	1,52	A+++	6,14	3,35	765	0
0,57	2,35	2,77	2,70	10,80	12,70	95	A++	6,97	8,00	406	A+	4,26	6,23	2.045	1,55	A+++	6,10	3,35	771	0
0,59	2,22	2,73	2,80	10,20	12,51	95	A++	7,10	8,00	397	A+	4,38	6,23	1.993	1,51	A+++	6,14	3,35	764	0
0,64	2,21	2,79	3,00	10,10	12,90	95	A++	7,11	8,00	397	A+	4,39	6,23	1.989	1,51	A+++	6,15	3,35	764	0
0,70	2,20	2,78	3,30	10,10	12,80	95	A++	7,12	8,00	397	A+	4,40	6,23	1.984	1,51	A+++	6,15	3,35	763	0
0,63	2,13	2,64	3,00	9,80	12,10	95	A++	7,24	8,00	390	A+	4,47	6,23	1.953	1,49	A+++	6,18	3,35	760	0
0,69	2,12	2,68	3,20	9,70	12,30	95	A++	7,25	8,00	391	A+	4,47	6,23	1.949	1,49	A+++	6,18	3,35	759	0
0,72	2,11	2,72	3,30	9,70	12,50	95	A++	7,26	8,00	391	A+	4,48	6,23	1.946	1,49	A+++	6,19	3,35	759	0
0,72	2,11	2,77	3,30	9,70	12,80	95	A++	7,27	8,00	385	A+	4,48	6,23	1.946	1,49	A+++	6,19	3,35	759	0
0,45	1,67	2,77	2,06	7,70	12,70	95	A++	7,21	6,00	296	A+	4,39	4,57	1.458	0,69	A+++	5,82	2,46	592	0
0,47	1,83	2,80	2,15	8,40	12,81	95	A++	7,16	6,50	323	A+	4,39	4,57	1.456	0,68	A+++	5,82	2,46	592	0

Kombinationstabellen

Innengerät	Kühlleistung [kW]				Gesamtkühlleistung [kW]			Leistungsaufnahme Kühlen[kW]			Gesamtstromaufnahme Kühlen [A]			Heizleistung [kW]				Gesamtheizleistung [kW]		
	Raum A	Raum B	Raum C	Raum D	Min.	Nom.	Max.	Min.	Nom.	Max.	Min.	Nom.	Max.	Raum A	Raum B	Raum C	Raum D	Min.	Nom.	Max.
2,0+2,0+3,5	1,97	1,97	3,45	-	2,32	7,40	7,80	0,51	1,96	2,14	2,32	9,00	9,90	2,40	2,40	4,20	-	2,81	9,00	10,68
2,0+2,0+4,2	1,95	1,95	4,10	-	2,42	8,00	8,23	0,51	2,25	2,37	2,32	10,30	10,90	2,29	2,29	4,81	-	2,96	9,40	10,71
2,0+2,0+5,0	1,78	1,78	4,44	-	2,52	8,00	8,63	0,54	2,18	2,51	2,48	10,00	11,50	2,13	2,13	5,33	-	3,10	9,60	10,90
2,0+2,0+6,0	1,60	1,60	4,80	-	2,65	8,00	9,06	0,55	2,15	2,76	2,53	9,90	12,70	1,92	1,92	5,76	-	3,42	9,60	11,18
2,0+2,0+7,1	1,44	1,44	5,12	-	2,80	8,00	9,45	0,59	2,15	3,02	2,69	9,90	13,90	1,73	1,73	6,14	-	3,74	9,60	11,18
2,0+2,5+2,5	2,00	2,50	2,50	-	2,25	7,00	7,45	0,48	1,79	1,98	2,19	8,20	9,10	2,43	3,04	3,04	-	2,64	8,50	10,55
2,0+2,5+3,5	1,85	2,31	3,24	-	2,39	7,40	8,13	0,51	1,95	2,31	2,32	9,00	10,70	2,33	2,91	4,07	-	2,80	9,30	10,69
2,0+2,5+4,2	1,84	2,30	3,86	-	2,48	8,00	8,45	0,54	2,25	2,49	2,48	10,30	11,50	2,21	2,76	4,63	-	3,12	9,60	10,78
2,0+2,5+5,0	1,68	2,11	4,21	-	2,58	8,00	8,79	0,54	2,18	2,61	2,48	10,00	11,96	2,02	2,53	5,05	-	3,26	9,60	11,10
2,0+2,5+6,0	1,52	1,90	4,57	-	2,72	8,00	9,26	0,59	2,15	2,88	2,69	9,90	13,30	1,83	2,29	5,49	-	3,58	9,60	11,18
2,0+2,5+7,1	1,38	1,72	4,90	-	2,87	8,00	9,55	0,62	2,15	3,08	2,82	9,90	14,20	1,66	2,07	5,88	-	3,90	9,60	11,18
2,0+3,5+3,5	1,78	3,11	3,11	-	2,52	8,00	8,58	0,54	2,24	2,56	2,48	10,30	11,80	2,13	3,73	3,73	-	3,13	9,60	10,82
2,0+3,5+4,2	1,65	2,89	3,46	-	2,61	8,00	8,64	0,58	2,24	2,67	2,65	10,30	12,21	1,98	3,46	4,16	-	3,28	9,60	10,85
2,0+3,5+5,0	1,52	2,67	3,81	-	2,72	8,00	8,83	0,58	2,15	2,72	2,65	9,90	12,43	1,83	3,20	4,57	-	3,58	9,60	11,24
2,0+3,5+6,0	1,39	2,43	4,17	-	2,86	8,00	9,46	0,62	2,14	3,01	2,82	9,80	13,77	1,67	2,92	5,01	-	3,90	9,60	11,24
2,0+3,5+7,1	1,27	2,22	4,51	-	3,01	8,00	9,47	0,62	2,14	2,94	2,82	9,80	13,44	1,52	2,67	5,41	-	4,22	9,60	11,25
2,0+4,2+4,2	1,54	3,23	3,23	-	2,71	8,00	8,65	0,58	2,24	2,80	2,65	10,30	12,82	1,85	3,88	3,88	-	3,60	9,60	10,80
2,0+4,2+5,0	1,43	3,00	3,57	-	2,82	8,00	9,05	0,62	2,14	2,88	2,82	9,90	13,19	1,71	3,60	4,29	-	3,73	9,60	10,99
2,0+4,2+6,0	1,31	2,75	3,93	-	2,95	8,00	9,47	0,62	2,14	3,08	2,82	9,80	14,11	1,57	3,30	4,72	-	4,05	9,60	11,26
2,0+4,2+7,1	1,20	2,53	4,27	-	3,11	8,00	9,49	0,65	2,14	3,16	2,99	9,80	14,47	1,44	3,03	5,12	-	4,37	9,60	11,26
2,0+5,0+5,0	1,33	3,33	3,33	-	2,93	8,00	9,23	0,62	2,09	2,90	2,82	9,60	13,27	1,60	4,00	4,00	-	4,04	9,60	11,09
2,0+5,0+6,0	1,23	3,08	3,69	-	3,06	8,00	9,66	0,65	2,08	3,06	2,99	9,60	14,03	1,48	3,69	4,43	-	4,19	9,60	11,29
2,0+5,0+7,1	1,13	2,84	4,03	-	3,32	8,00	9,68	0,58	2,08	3,07	2,70	9,60	14,03	1,36	3,40	4,83	-	4,51	9,60	11,37
2,0+6,0+6,0	1,14	3,43	3,43	-	3,32	8,00	10,16	0,58	2,05	3,22	2,70	9,40	14,72	1,37	4,11	4,11	-	4,51	9,60	11,50
2,5+2,5+2,5	2,47	2,47	2,47	-	2,32	7,40	7,79	0,51	1,96	2,14	2,32	9,00	9,90	3,20	3,20	3,20	-	2,80	9,60	10,69
2,5+2,5+3,5	2,35	2,35	3,29	-	2,46	8,00	8,35	0,54	2,25	2,43	2,48	10,30	11,20	2,82	2,82	3,95	-	2,97	9,60	10,96
2,5+2,5+4,2	2,17	2,17	3,65	-	2,54	8,00	8,61	0,54	2,24	2,63	2,48	10,30	12,04	2,61	2,61	4,38	-	3,28	9,60	11,04
2,5+2,5+5,0	2,00	2,00	4,00	-	2,65	8,00	8,80	0,58	2,15	2,68	2,65	9,90	12,27	2,40	2,40	4,80	-	3,42	9,60	11,11
2,5+2,5+6,0	1,82	1,82	4,36	-	2,79	8,00	9,33	0,59	2,15	2,94	2,69	9,90	13,45	2,18	2,18	5,24	-	3,74	9,60	11,24
2,5+2,5+7,1	1,65	1,65	4,69	-	2,94	8,00	9,54	0,62	2,14	3,11	2,82	9,90	14,24	1,98	1,98	5,63	-	4,06	9,60	11,25
2,5+3,5+3,5	2,11	2,95	2,95	-	2,58	8,00	8,64	0,54	2,24	2,57	2,48	10,30	11,76	2,53	3,54	3,54	-	3,29	9,60	11,15
2,5+3,5+4,2	1,96	2,75	3,29	-	2,68	8,00	8,65	0,58	2,23	2,73	2,65	10,30	12,52	2,35	3,29	3,95	-	3,44	9,60	11,19
2,5+3,5+5,0	1,82	2,55	3,64	-	2,79	8,00	8,85	0,62	2,14	2,78	2,82	9,90	12,74	2,18	3,05	4,36	-	3,74	9,60	11,21
2,5+3,5+6,0	1,67	2,33	4,00	-	2,93	8,00	9,47	0,62	2,14	3,05	2,82	9,80	13,94	2,00	2,80	4,80	-	3,90	9,60	11,24
2,5+3,5+7,1	1,53	2,14	4,34	-	3,08	8,00	9,49	0,65	2,14	2,94	2,99	9,80	13,45	1,83	2,56	5,20	-	4,22	9,60	11,25
2,5+4,2+4,2	1,83	3,08	3,08	-	2,78	8,00	8,67	0,62	2,23	2,80	2,82	10,30	12,83	2,20	3,70	3,70	-	3,76	9,60	11,07
2,5+4,2+5,0	1,71	2,87	3,42	-	2,89	8,00	9,06	0,62	2,14	2,92	2,82	9,90	13,36	2,05	3,45	4,10	-	3,89	9,60	11,12
2,5+4,2+6,0	1,57	2,65	3,78	-	3,02	8,00	9,48	0,62	2,14	3,12	2,82	9,80	14,30	1,89	3,17	4,54	-	4,21	9,60	11,26
2,5+4,2+7,1	1,45	2,43	4,12	-	3,29	8,00	9,50	0,58	2,13	3,16	2,70	9,80	14,48	1,74	2,92	4,94	-	4,53	9,60	11,27
2,5+5,0+5,0	1,60	3,20	3,20	-	3,00	8,00	9,24	0,65	2,09	2,90	2,99	9,60	13,27	1,92	3,84	3,84	-	4,20	9,60	11,09
2,5+5,0+6,0	1,48	2,96	3,56	-	3,13	8,00	9,68	0,65	2,08	3,07	2,99	9,60	14,03	1,78	3,56	4,27	-	4,35	9,60	11,29
2,5+6,0+6,0	1,38	3,31	3,31	-	3,32	8,00	10,18	0,58	2,05	3,22	2,70	9,40	14,73	1,66	3,97	3,97	-	4,67	9,60	11,51
3,5+3,5+3,5	2,67	2,67	2,67	-	2,72	8,00	8,79	0,58	2,20	2,70	2,65	10,10	12,36	3,20	3,20	3,20	-	3,61	9,60	11,15
3,5+3,5+4,2	2,50	2,50	3,00	-	2,82	8,00	8,80	0,62	2,20	2,91	2,82	10,10	13,31	3,00	3,00	3,60	-	3,76	9,60	11,17
3,5+3,5+5,0	2,33	2,33	3,33	-	2,93	8,00	8,99	0,62	2,14	2,89	2,82	9,80	13,23	2,80	2,80	4,00	-	3,90	9,60	11,21
3,5+3,5+6,0	2,15	2,15	3,69	-	3,06	8,00	9,52	0,65	2,13	2,94	2,99	9,80	13,46	2,58	2,58	4,43	-	4,22	9,60	11,24
3,5+3,5+7,1	1,99	1,99	4,03	-	3,30	8,00	9,54	0,58	2,10	3,13	2,70	9,70	14,32	2,38	2,38	4,83	-	4,54	9,60	11,25
3,5+4,2+4,2	2,35	2,82	2,82	-	2,91	8,00	9,01	0,62	2,20	2,94	2,82	10,10	13,45	2,82	3,39	3,39	-	3,92	9,60	10,81
3,5+4,2+5,0	2,20	2,65	3,15	-	3,02	8,00	9,21	0,65	2,13	2,96	2,99	9,80	13,53	2,65	3,17	3,78	-	4,21	9,60	10,99
3,5+4,2+6,0	2,04	2,45	3,50	-	3,30	8,00	9,53	0,58	2,10	3,13	2,70	9,70	14,32	2,45	2,94	4,20	-	4,37	9,60	11,26
3,5+5,0+5,0	2,07	2,96	2,96	-	3,13	8,00	9,18	0,65	2,08	2,91	2,99	9,60	13,30	2,49	3,56	3,56	-	4,35	9,60	11,09
3,5+5,0+6,0	1,93	2,76	3,31	-	3,33	8,00	9,72	0,58	2,05	3,07	2,70	9,40	14,05	2,32	3,31	3,97	-	4,67	9,60	11,37
4,2+4,2+4,2	2,67	2,67	2,67	-	3,01	8,00	9,21	0,65	2,19	3,00	2,99	10,10	13,73	3,20	3,20	3,20	-	4,23	9,60	10,83
4,2+4,2+5,0	2,51	2,51	2,99	-	3,12	8,00	9,31	0,65	2,13	2,99	2,99	9,80	13,68	3,01	3,01	3,58	-	4,37	9,60	11,00
4,2+4,2+6,0	2,33	2,33	3,33	-	3,30	8,00	9,54	0,58	2,10	3,13	2,70	9,70	14,32	2,80	2,80	4,00	-	4,68	9,60	11,28
4,2+5,0+5,0	2,37	2,82	2,82	-	3,32	8,00	9,19	0,58	2,05	2,91	2,70	9,40	13,30	2,84	3,38	3,38	-	4,67	9,60	11,10
1,5+1,5+1,5+1,5	1,65	1,65	1,65	1,65	2,15	6,60	7,06	0,49	1,39	1,59	2,23	6,38	7,27	1,83	1,83	1,83	1,83	2,23	7,30	10,10
1,5+1,5+1,5+2,0	1,55	1,55	1,55	2,06	2,20	6,70	7,26	0,49	1,49	1,70	2,23	6,81	7,77	1,85	1,85	1,85	2,46	2,38	8,00	10,32
1,5+1,5+1,5+2,5	1,50	1,50	1,50	2,50	2,25	7,00	7,46	0,49	1,53	1,79	2,23	7,00	8,17	1,82	1,82	1,82	3,04	2,58	8,50	10,39
1,5+1,5+1,5+3,5	1,39	1,39	1,39	3,24	2,39	7,40	8,09	0,52	1,77	2,06	2,36	8,10	9,50	1,74	1,74	1,74	4,07	2,91	9,30	10,60
1,5+1,5+1,5+4,2	1,38	1,38	1,38	3,86	2,48	8,00	8,46	0,52	2,03	2,23	2,36	9,40	10,30	1,66	1,66	1,66	4,63	3,06	9,60	11,23
1,5+1,5+1,5+5,0	1,26	1,26	1,26	4,21	2,58	8,00	8,82	0,55	1,99	2,36	2,53	9,10	10,90	1,52	1,52	1,52	5,05	3,37	9,60	11,30
1,5+1,5+1,5+6,0	1,14	1,14	1,14	4,57	2,72	8,00	9,19	0,56	1,98	2,55	2,57	9,10	11,70	1,37	1,37	1,37	5,49	3,53	9,60	11,51
1,5+1,5+1,5+7,1	1,03	1,03	1,03	4,90	2,87	8,00	9,53	0,59	1,98	2,74	2,69	9,10	12,60	1,24	1,24	1,24	5,88	3,85	9,60	11,57
1,5+1,5+2,0+2,0	1,50	1,50	2,00	2,00	2,25	7,00	7,46	0,49	1,53	1,81	2,23	7,00	8,29	1,82	1,82	2,43	2,43	2,58	8,50	10,53
1,5+1,5+2,0+2,5	1,48	1,48	1,97	2,47	2,32	7,40	7,82	0,52	1,77	1,94	2,36	8,20	9,00	1,80	1,80	2,40	3,00	2,74	9,00	10,60
1,5+1,5+2,0+3,5	1,41	1,41	1,88	3,29	2,46	8,00	8,34	0,52	2,03	2,17	2,36	9,40	10,00	1,69	1,69	2,26	3,95	3,07	9,60	10,67
1,5+1,5+2,0+4,2	1,30	1,30	1,74	3,65	2,54	8,00	8,70	0,55	2,03	2,35	2,53	9,40	10,90	1,57	1,57	2,09	4,38	3,23	9,60	11,23
1,5+1,5+2,0+5,0	1,20	1,20	1,60	4,00	2,65	8,00	9,05	0,55	1,99	2,48	2,53	9,10	11,40	1,44	1,44	1,92	4,80	3,37	9,60	11,30
1,5+1,5+2,0+6,0	1,09	1,09	1,45	4,36	2,79	8,00	9,41	0,59	1,98	2,67	2,69	9,10	12,30	1,31	1,31	1,75	5,24	3,69	9,60	11,51
1,5+1,5+2,0+7,1	0,99	0,99	1,32	4,69	2,94	8,00	9,64	0,63	1,98	2,80	2,86	9,10	12,90	1,19	1,19	1,59	5,63	4,01	9,60	11,57
1,5+1,5+2,5+2,5	1,39	1,39	2,31	2,31	2,39	7,40	8,07	0,52	1,77	2,06	2,36	8,20	9,50	1,80	1,80	3,00	3,00	2,90	9,60	10,60

Leistungsaufnahme Heizen [kW]			Gesamtstromaufnahme Heizen [A]				Saisonale Daten Kühlen				Saisonale Daten Heizen (durchschnittliches Klima)					Saisonale Daten Heizen (warmes Klima)				
Min.	Nom.	Max.	Min.	Nom.	Max.	Leistungsfaktor [%]	Label	SEER	Pdesign	Jahres-verbrauch	Label	SCOP	Pdesign	Jahres-verbrauch	Deklarierte Leistung bei -10 °C	Label	SCOP	Pdesign	Jahres-verbrauch	Deklarierte Leistung bei +2 °C
0,46	2,19	2,86	2,20	10,10	13,08	95	A++	7,07	7,40	370	A+	4,30	5,37	1.747	1,00	A+++	5,94	2,89	682	0
0,48	2,30	2,80	2,30	10,60	12,83	95	A++	6,93	8,00	405	A+	4,34	5,37	1.732	1,03	A+++	5,96	2,89	680	0
0,50	2,25	2,72	2,40	10,40	12,47	95	A++	7,06	8,00	401	A+	4,33	6,23	2.013	1,53	A+++	6,13	3,35	767	0
0,56	2,24	2,82	2,60	10,30	12,93	95	A++	7,08	8,00	396	A+	4,34	6,23	2.009	1,52	A+++	6,13	3,35	766	0
0,62	2,23	2,81	2,90	10,30	12,87	95	A++	7,09	8,00	396	A+	4,35	6,23	2.004	1,52	A+++	6,14	3,35	765	0
0,43	2,00	2,79	2,00	9,20	12,76	95	A++	7,13	7,00	348	A+	4,38	4,77	1.525	0,78	A+++	5,85	2,57	614	0
0,46	2,32	2,85	2,20	10,60	13,03	95	A++	7,07	7,40	370	A+	4,31	5,37	1.744	1,00	A+++	5,94	2,89	681	0
0,51	2,38	2,81	2,40	11,00	12,90	95	A++	6,94	8,00	405	A+	4,35	5,37	1.729	1,03	A+++	5,96	2,89	679	0
0,53	2,25	2,79	2,50	10,30	12,80	95	A++	7,06	8,00	401	A+	4,34	6,23	2.010	1,52	A+++	6,13	3,35	766	0
0,59	2,24	2,82	2,80	10,30	12,89	95	A++	7,09	8,00	396	A+	4,35	6,23	2.006	1,52	A+++	6,13	3,35	766	0
0,65	2,23	2,80	3,00	10,20	12,82	95	A++	7,09	8,00	396	A+	4,36	6,23	2.001	1,52	A+++	6,14	3,35	765	0
0,52	2,43	2,91	2,40	11,20	13,31	95	A++	6,96	8,00	406	A+	4,19	6,23	2.084	1,58	A+++	6,06	3,35	775	0
0,54	2,38	2,83	2,60	11,00	12,95	95	A++	6,96	8,00	406	A+	4,23	6,23	2.062	1,56	A+++	6,08	3,35	773	0
0,59	2,25	2,84	2,80	10,30	13,10	95	A++	7,09	8,00	396	A+	4,34	6,23	2.010	1,52	A+++	6,13	3,35	766	0
0,65	2,24	2,83	3,00	10,30	13,00	95	A++	7,11	8,00	397	A+	4,35	6,23	2.006	1,52	A+++	6,13	3,35	766	0
0,71	2,23	2,82	3,30	10,20	13,00	95	A++	7,11	8,00	397	A+	4,36	6,23	2.001	1,52	A+++	6,14	3,35	765	0
0,60	2,34	2,76	2,80	10,70	12,70	95	A++	6,97	8,00	406	A+	4,27	6,23	2.042	1,55	A+++	6,10	3,35	770	0
0,61	2,21	2,69	2,90	10,20	12,40	95	A++	7,10	8,00	397	A+	4,38	6,23	1.990	1,51	A+++	6,15	3,35	764	0
0,67	2,20	2,78	3,20	10,10	12,80	95	A++	7,11	8,00	397	A+	4,39	6,23	1.986	1,51	A+++	6,15	3,35	764	0
0,74	2,19	2,77	3,40	10,10	12,80	95	A++	7,12	8,00	397	A+	4,40	6,23	1.981	1,51	A+++	6,15	3,35	763	0
0,66	2,12	2,61	3,10	9,70	11,96	95	A++	7,24	8,00	390	A+	4,47	6,23	1.950	1,49	A+++	6,18	3,35	759	0
0,69	2,11	2,67	3,20	9,70	12,30	95	A++	7,25	8,00	391	A+	4,48	6,23	1.947	1,49	A+++	6,19	3,35	759	0
0,75	2,10	2,70	3,50	9,70	12,35	95	A++	7,26	8,00	391	A+	4,49	6,23	1.943	1,49	A+++	6,19	3,35	759	0
0,75	2,11	2,75	3,50	9,70	12,60	95	A++	7,27	8,00	385	A+	4,49	6,23	1.944	1,49	A+++	6,19	3,35	759	0
0,46	2,42	2,84	2,20	11,10	12,98	95	A++	7,06	7,40	370	A+	4,38	4,77	1.523	0,73	A+++	5,86	2,57	614	0
0,49	2,42	2,96	2,30	11,10	13,53	95	A++	6,94	8,00	405	A+	4,32	5,37	1.741	0,99	A+++	5,94	2,89	681	0
0,54	2,37	2,92	2,60	10,90	13,40	95	A++	6,95	8,00	406	A+	4,36	5,37	1.726	0,98	A+++	5,96	2,89	679	0
0,56	2,24	2,78	2,60	10,30	12,80	95	A++	7,08	8,00	396	A+	4,35	6,23	2.006	1,52	A+++	6,13	3,35	766	0
0,62	2,23	2,82	2,90	10,30	13,00	95	A++	7,09	8,00	396	A+	4,36	6,23	2.002	1,52	A+++	6,14	3,35	765	0
0,68	2,22	2,81	3,20	10,20	12,90	95	A++	7,10	8,00	397	A+	4,37	6,23	1.997	1,52	A+++	6,14	3,35	765	0
0,55	2,42	3,03	2,60	11,10	14,00	95	A++	6,96	8,00	406	A+	4,19	6,23	2.079	1,57	A+++	6,06	3,35	775	0
0,57	2,37	2,95	2,70	10,90	13,52	95	A++	6,97	8,00	406	A+	4,24	6,23	2.058	1,56	A+++	6,08	3,35	772	0
0,62	2,24	2,80	2,90	10,30	12,83	95	A++	7,10	8,00	397	A+	4,35	6,23	2.006	1,52	A+++	6,13	3,35	766	0
0,65	2,23	2,82	3,00	10,30	13,00	95	A++	7,11	8,00	397	A+	4,36	6,23	2.002	1,52	A+++	6,14	3,35	765	0
0,71	2,22	2,81	3,30	10,20	12,90	95	A++	7,12	8,00	397	A+	4,37	6,23	1.997	1,52	A+++	6,14	3,35	765	0
0,63	2,33	2,86	2,90	10,70	13,20	95	A++	6,97	8,00	406	A+	4,28	6,23	2.038	1,54	A+++	6,10	3,35	770	0
0,64	2,20	2,73	3,00	10,10	12,60	95	A++	7,10	8,00	397	A+	4,39	6,23	1.987	1,51	A+++	6,15	3,35	764	0
0,70	2,19	2,77	3,30	10,10	12,80	95	A++	7,12	8,00	397	A+	4,40	6,23	1.983	1,51	A+++	6,15	3,35	763	0
0,77	2,18	2,76	3,60	10,00	12,70	95	A++	7,15	8,00	396	A+	4,41	6,23	1.978	1,51	A+++	6,16	3,35	763	0
0,69	2,11	2,61	3,20	9,70	11,92	95	A++	7,24	8,00	390	A+	4,48	6,23	1.947	1,49	A+++	6,19	3,35	759	0
0,72	2,11	2,66	3,30	9,70	12,30	95	A++	7,26	8,00	391	A+	4,49	6,23	1.944	1,49	A+++	6,19	3,35	759	0
0,78	2,10	2,75	3,60	9,70	12,57	95	A++	7,28	8,00	385	A+	4,49	6,23	1.941	1,49	A+++	6,19	3,35	759	0
0,61	2,42	3,03	2,90	11,10	14,00	95	A++	6,99	8,00	401	A+	4,19	6,23	2.079	1,57	A+++	6,06	3,35	775	0
0,64	2,37	2,98	3,00	10,90	13,70	95	A++	7,02	8,00	400	A+	4,24	6,23	2.058	1,56	A+++	6,08	3,35	772	0
0,65	2,24	2,80	3,00	10,30	12,83	95	A++	7,12	8,00	397	A+	4,35	6,23	2.006	1,52	A+++	6,13	3,35	766	0
0,71	2,23	2,82	3,30	10,30	13,00	95	A++	7,16	8,00	396	A+	4,36	6,23	2.002	1,52	A+++	6,14	3,35	765	0
0,77	2,22	2,81	3,60	10,20	12,90	95	A++	7,18	8,00	390	A+	4,37	6,23	1.997	1,52	A+++	6,14	3,35	765	0
0,66	2,33	2,75	3,10	10,70	12,60	95	A++	7,03	8,00	400	A+	4,28	6,23	2.038	1,54	A+++	6,10	3,35	770	0
0,71	2,20	2,68	3,30	10,10	12,30	95	A++	7,15	8,00	396	A+	4,39	6,23	1.987	1,51	A+++	6,15	3,35	764	0
0,74	2,19	2,77	3,40	10,10	12,80	95	A++	7,17	8,00	390	A+	4,40	6,23	1.983	1,51	A+++	6,15	3,35	763	0
0,72	2,11	2,61	3,30	9,70	11,92	95	A++	7,26	8,00	391	A+	4,48	6,23	1.947	1,49	A+++	6,19	3,35	759	0
0,78	2,11	2,70	3,60	9,70	12,36	95	A++	7,28	8,00	385	A+	4,49	6,23	1.944	1,49	A+++	6,19	3,35	759	0
0,72	2,29	2,70	3,30	10,50	12,40	95	A++	7,03	8,00	400	A+	4,32	6,23	2.019	1,53	A+++	6,12	3,35	767	0
0,73	2,17	2,63	3,40	10,00	12,10	95	A++	7,15	8,00	396	A+	4,43	6,23	1.971	1,50	A+++	6,16	3,35	762	0
0,79	2,16	2,73	3,70	9,90	12,60	95	A++	7,18	8,00	391	A+	4,43	6,23	1.967	1,50	A+++	6,17	3,35	761	0
0,77	2,09	2,57	3,60	9,60	11,76	95	A++	7,28	8,00	385	A+	4,51	6,23	1.935	1,49	A+++	6,20	3,35	758	0
0,39	1,46	2,30	1,76	6,70	10,54	95	A++	7,92	6,00	267	A+	4,43	6,23	1.969	1,85	A+++	6,17	3,35	762	0
0,39	1,64	2,36	1,81	7,60	10,90	95	A++	8,14	6,50	284	A+	4,44	6,23	1.966	1,50	A+++	6,17	3,35	761	0
0,41	1,80	2,39	2,00	8,30	10,94	95	A+++	8,50	7,00	288	A+	4,44	6,23	1.964	1,50	A+++	6,17	3,35	761	0
0,46	2,05	2,46	2,20	9,40	11,30	95	A++	8,09	7,40	322	A+	4,44	6,23	1.964	1,50	A+++	6,17	3,35	761	0
0,49	2,12	2,67	2,30	9,70	12,20	95	A++	7,64	8,00	370	A+	4,47	6,23	1.950	1,49	A+++	6,18	3,35	759	0
0,53	2,05	2,59	2,50	9,40	11,90	95	A++	7,41	8,00	382	A+	4,54	6,23	1.919	1,48	A+++	6,21	3,35	756	0
0,56	2,04	2,67	2,70	9,40	12,21	95	A++	7,44	8,00	381	A+	4,55	6,23	1.917	1,48	A+++	6,21	3,35	756	0
0,62	2,04	2,67	2,90	9,40	12,30	95	A++	7,45	8,00	381	A+	4,56	6,23	1.914	1,48	A+++	6,21	3,35	756	0
0,41	1,80	2,44	2,00	8,30	11,18	95	A+++	8,50	7,00	288	A+	4,44	6,23	1.964	1,50	A+++	6,17	3,35	761	0
0,44	1,95	2,45	2,10	9,00	11,30	95	A++	8,09	7,40	322	A+	4,45	6,23	1.961	1,50	A+++	6,17	3,35	761	0
0,49	2,14	2,49	2,30	9,90	11,38	95	A++	7,76	8,00	365	A+	4,45	6,23	1.961	1,50	A+++	6,17	3,35	761	0
0,51	2,11	2,66	2,40	9,70	12,16	95	A++	7,58	8,00	374	A+	4,48	6,23	1.947	1,49	A+++	6,19	3,35	759	0
0,53	2,05	2,58	2,50	9,40	11,90	95	A++	7,41	8,00	382	A+	4,55	6,23	1.917	1,48	A+++	6,21	3,35	756	0
0,59	2,04	2,66	2,80	9,40	12,18	95	A++	7,44	8,00	381	A+	4,55	6,23	1.915	1,48	A+++	6,21	3,35	756	0
0,64	2,03	2,67	3,00	9,40	12,30	95	A++	7,45	8,00	381	A+	4,56	6,23	1.913	1,48	A+++	6,22	3,35	756	0
0,46	2,14	2,44	2,20	9,80	11,30	95	A++	7,41	7,40	351	A+	4,45	6,23	1.958	1,50	A+++	6,18	3,35	760	0

Kombinationstabellen

Innengerät	Kühlleistung [kW]				Gesamtkühlleistung [kW]			Leistungsaufnahme Kühlen[kW]			Gesamtstromaufnahme Kühlen [A]			Heizleistung [kW]				Gesamtheizleistung [kW]		
	Raum A	Raum B	Raum C	Raum D	Min.	Nom.	Max.	Min.	Nom.	Max.	Min.	Nom.	Max.	Raum A	Raum B	Raum C	Raum D	Min.	Nom.	Max.
1,5+1,5+2,5+3,5	1,33	1,33	2,22	3,11	2,52	8,00	8,58	0,55	2,03	2,29	2,53	9,30	10,60	1,60	1,60	2,67	3,73	3,23	9,60	11,22
1,5+1,5+2,5+4,2	1,24	1,24	2,06	3,46	2,61	8,00	8,93	0,55	2,03	2,47	2,53	9,30	11,40	1,48	1,48	2,47	4,16	3,39	9,60	11,23
1,5+1,5+2,5+5,0	1,14	1,14	1,90	3,81	2,72	8,00	9,17	0,59	1,98	2,55	2,69	9,10	11,70	1,37	1,37	2,29	4,57	3,53	9,60	11,30
1,5+1,5+2,5+6,0	1,04	1,04	1,74	4,17	2,86	8,00	9,53	0,59	1,98	2,74	2,69	9,10	12,60	1,25	1,25	2,09	5,01	3,85	9,60	11,51
1,5+1,5+2,5+7,1	0,95	0,95	1,59	4,51	3,01	8,00	9,75	0,63	1,98	2,87	2,86	9,10	13,20	1,14	1,14	1,90	5,41	4,17	9,60	11,57
1,5+1,5+3,5+3,5	1,20	1,20	2,80	2,80	2,65	8,00	9,07	0,55	2,00	2,54	2,53	9,20	11,70	1,44	1,44	3,36	3,36	3,39	9,60	11,22
1,5+1,5+3,5+4,2	1,12	1,12	2,62	3,14	2,75	8,00	9,30	0,59	2,00	2,66	2,69	9,20	12,30	1,35	1,35	3,14	3,77	3,55	9,60	11,23
1,5+1,5+3,5+5,0	1,04	1,04	2,43	3,48	2,86	8,00	9,54	0,59	1,98	2,74	2,69	9,10	12,60	1,25	1,25	2,92	4,17	3,86	9,60	11,30
1,5+1,5+3,5+6,0	0,96	0,96	2,24	3,84	3,00	8,00	9,67	0,63	1,95	2,81	2,86	9,00	12,90	1,15	1,15	2,69	4,61	4,18	9,60	11,51
1,5+1,5+3,5+7,1	0,88	0,88	2,06	4,18	3,15	8,00	9,78	0,66	1,95	2,87	3,03	9,00	13,20	1,06	1,06	2,47	5,01	4,49	9,60	11,65
1,5+1,5+4,2+4,2	1,05	1,05	2,95	2,95	2,84	8,00	9,52	0,59	2,00	2,79	2,69	9,20	12,90	1,26	1,26	3,54	3,54	3,87	9,60	11,23
1,5+1,5+4,2+5,0	0,98	0,98	2,75	3,28	2,95	8,00	9,65	0,63	1,98	2,81	2,86	9,10	12,90	1,18	1,18	3,30	3,93	4,01	9,60	11,37
1,5+1,5+4,2+6,0	0,91	0,91	2,55	3,64	3,09	8,00	9,78	0,63	1,95	2,87	2,86	9,00	13,20	1,09	1,09	3,05	4,36	4,33	9,60	11,57
1,5+1,5+4,2+7,1	0,84	0,84	2,35	3,97	3,38	8,00	9,79	0,57	1,95	2,87	2,70	9,00	13,20	1,01	1,01	2,82	4,77	4,65	9,60	11,66
1,5+1,5+5,0+5,0	0,92	0,92	3,08	3,08	3,06	8,00	9,77	0,63	1,94	2,82	2,86	8,90	13,00	1,11	1,11	3,69	3,69	4,32	9,60	11,49
1,5+1,5+5,0+6,0	0,86	0,86	2,86	3,43	3,20	8,00	9,78	0,66	1,93	2,82	3,03	8,90	13,00	1,03	1,03	3,43	4,11	4,48	9,60	11,76
1,5+2,0+2,0+2,0	1,48	1,97	1,97	1,97	2,32	7,40	7,81	0,52	1,77	1,94	2,36	8,20	9,00	1,90	2,53	2,53	2,53	2,74	9,50	10,67
1,5+2,0+2,0+2,5	1,39	1,85	1,85	2,31	2,39	7,40	8,07	0,52	1,77	2,06	2,36	8,20	9,50	1,80	2,40	2,40	3,00	2,90	9,60	10,81
1,5+2,0+2,0+3,5	1,33	1,78	1,78	3,11	2,52	8,00	8,57	0,55	2,03	2,29	2,53	9,40	10,60	1,60	2,13	2,13	3,73	3,23	9,60	11,22
1,5+2,0+2,0+4,2	1,24	1,65	1,65	3,46	2,61	8,00	8,92	0,55	2,03	2,47	2,53	9,40	11,40	1,48	1,98	1,98	4,16	3,39	9,60	11,23
1,5+2,0+2,0+5,0	1,14	1,52	1,52	3,81	2,72	8,00	9,17	0,59	1,99	2,54	2,69	9,10	11,70	1,37	1,83	1,83	4,57	3,53	9,60	11,30
1,5+2,0+2,0+6,0	1,04	1,39	1,39	4,17	2,86	8,00	9,52	0,59	1,98	2,74	2,69	9,10	12,60	1,25	1,67	1,67	5,01	3,85	9,60	11,51
1,5+2,0+2,0+7,1	0,95	1,27	1,27	4,51	3,01	8,00	9,74	0,63	1,98	2,87	2,86	9,10	13,20	1,14	1,52	1,52	5,41	4,17	9,60	11,57
1,5+2,0+2,5+2,5	1,41	1,88	2,35	2,35	2,46	8,00	8,32	0,52	2,04	2,17	2,36	9,40	10,00	1,69	2,26	2,82	2,82	3,07	9,60	10,81
1,5+2,0+2,5+3,5	1,26	1,68	2,11	2,95	2,58	8,00	8,81	0,55	2,03	2,41	2,53	9,30	11,10	1,52	2,02	2,53	3,54	3,23	9,60	11,15
1,5+2,0+2,5+4,2	1,18	1,57	1,96	3,29	2,68	8,00	9,15	0,59	2,03	2,60	2,69	9,30	11,90	1,41	1,88	2,35	3,95	3,55	9,60	11,23
1,5+2,0+2,5+5,0	1,09	1,45	1,82	3,64	2,79	8,00	9,40	0,59	1,98	2,67	2,69	9,10	12,30	1,31	1,75	2,18	4,36	3,69	9,60	11,30
1,5+2,0+2,5+6,0	1,00	1,33	1,67	4,00	2,93	8,00	9,64	0,63	1,98	2,80	2,86	9,10	12,90	1,20	1,60	2,00	4,80	4,01	9,60	11,51
1,5+2,0+2,5+7,1	0,92	1,22	1,53	4,34	3,08	8,00	9,75	0,63	1,98	2,87	2,86	9,10	13,20	1,10	1,47	1,83	5,20	4,33	9,60	11,57
1,5+2,0+3,5+3,5	1,14	1,52	2,67	2,67	2,72	8,00	9,18	0,59	2,00	2,60	2,69	9,20	12,00	1,37	1,83	3,20	3,20	3,56	9,60	11,22
1,5+2,0+3,5+4,2	1,07	1,43	2,50	3,00	2,82	8,00	9,40	0,59	2,00	2,73	2,69	9,20	12,50	1,29	1,71	3,00	3,60	3,71	9,60	11,23
1,5+2,0+3,5+5,0	1,00	1,33	2,33	3,33	2,93	8,00	9,64	0,63	1,98	2,81	2,86	9,10	12,90	1,20	1,60	2,80	4,00	4,02	9,60	11,30
1,5+2,0+3,5+6,0	0,92	1,23	2,15	3,69	3,06	8,00	9,77	0,63	1,95	2,87	2,86	9,00	13,20	1,11	1,48	2,58	4,43	4,17	9,60	11,51
1,5+2,0+3,5+7,1	0,85	1,13	1,99	4,03	3,38	8,00	9,78	0,57	1,95	2,87	2,70	9,00	13,20	1,02	1,36	2,38	4,83	4,49	9,60	11,65
1,5+2,0+4,2+4,2	1,01	1,34	2,82	2,82	2,91	8,00	9,57	0,62	2,00	2,85	2,82	9,20	13,02	1,21	1,61	3,39	3,39	4,03	9,60	11,24
1,5+2,0+4,2+5,0	0,94	1,26	2,65	3,15	3,02	8,00	9,71	0,63	1,98	2,86	2,86	9,10	13,08	1,13	1,51	3,17	3,78	4,17	9,60	11,37
1,5+2,0+4,2+6,0	0,88	1,17	2,45	3,50	3,16	8,00	9,78	0,66	1,95	2,87	3,03	9,00	13,20	1,05	1,40	2,94	4,20	4,49	9,60	11,57
1,5+2,0+5,0+5,0	0,89	1,19	2,96	2,96	3,13	8,00	9,77	0,65	1,94	2,82	2,99	8,90	13,00	1,07	1,42	3,56	3,56	4,32	9,60	11,48
1,5+2,0+5,0+6,0	0,83	1,10	2,76	3,31	3,40	8,00	9,78	0,57	1,93	2,82	2,70	8,90	13,00	0,99	1,32	3,31	3,97	4,63	9,60	11,75
1,5+2,5+2,5+2,5	1,33	2,22	2,22	2,22	2,52	8,00	8,56	0,55	2,04	2,29	2,53	9,40	10,60	1,60	2,67	2,67	2,67	3,23	9,60	11,15
1,5+2,5+2,5+3,5	1,20	2,00	2,00	2,80	2,65	8,00	9,05	0,55	2,03	2,54	2,53	9,30	11,70	1,44	2,40	2,40	3,36	3,39	9,60	11,15
1,5+2,5+2,5+4,2	1,12	1,87	1,87	3,14	2,75	8,00	9,27	0,59	2,03	2,66	2,69	9,30	12,30	1,35	2,24	2,24	3,77	3,55	9,60	11,23
1,5+2,5+2,5+5,0	1,04	1,74	1,74	3,48	2,86	8,00	9,52	0,59	1,98	2,74	2,69	9,10	12,60	1,25	2,09	2,09	4,17	3,85	9,60	11,30
1,5+2,5+2,5+6,0	0,96	1,60	1,60	3,84	3,00	8,00	9,65	0,63	1,98	2,81	2,86	9,10	12,90	1,15	1,92	1,92	4,61	4,17	9,60	11,51
1,5+2,5+2,5+7,1	0,88	1,47	1,47	4,18	3,15	8,00	9,76	0,66	1,98	2,87	3,03	9,10	13,20	1,06	1,76	1,76	5,01	4,49	9,60	11,57
1,5+2,5+3,5+3,5	1,09	1,82	2,55	2,55	2,79	8,00	9,35	0,59	2,00	2,71	2,69	9,20	12,42	1,31	2,18	3,05	3,05	3,72	9,60	11,22
1,5+2,5+3,5+4,2	1,03	1,71	2,39	2,87	2,89	8,00	9,47	0,62	2,00	2,78	2,82	9,20	12,72	1,23	2,05	2,87	3,45	3,87	9,60	11,23
1,5+2,5+3,5+5,0	0,96	1,60	2,24	3,20	3,00	8,00	9,65	0,63	1,98	2,81	2,86	9,10	12,90	1,15	1,92	2,69	3,84	4,17	9,60	11,30
1,5+2,5+3,5+6,0	0,89	1,48	2,07	3,56	3,13	8,00	9,78	0,66	1,95	2,87	3,03	9,00	13,20	1,07	1,78	2,49	4,27	4,33	9,60	11,51
1,5+2,5+4,2+4,2	0,97	1,61	2,71	2,71	2,98	8,00	9,58	0,62	2,00	2,85	2,82	9,20	13,03	1,16	1,94	3,25	3,25	4,02	9,60	11,24
1,5+2,5+4,2+5,0	0,91	1,52	2,55	3,03	3,09	8,00	9,72	0,65	1,98	2,86	2,99	9,10	13,08	1,09	1,82	3,05	3,64	4,33	9,60	11,37
1,5+2,5+4,2+6,0	0,85	1,41	2,37	3,38	3,38	8,00	9,79	0,57	1,95	2,87	2,70	9,00	13,20	1,01	1,69	2,84	4,06	4,65	9,60	11,57
1,5+2,5+5,0+5,0	0,86	1,43	2,86	2,86	3,20	8,00	9,49	0,65	1,94	2,74	2,99	8,90	12,52	1,03	1,71	3,43	3,43	4,48	9,60	11,48
1,5+3,5+3,5+3,5	1,00	2,33	2,33	2,33	2,93	8,00	9,49	0,62	1,99	2,82	2,82	9,20	12,89	1,20	2,80	2,80	2,80	4,04	9,60	11,22
1,5+3,5+3,5+4,2	0,94	2,20	2,20	2,65	3,02	8,00	9,50	0,62	1,99	2,85	2,82	9,20	13,05	1,13	2,65	2,65	3,17	4,19	9,60	11,23
1,5+3,5+3,5+5,0	0,89	2,07	2,07	2,96	3,13	8,00	9,74	0,65	1,95	2,86	2,99	9,00	13,09	1,07	2,49	2,49	3,56	4,33	9,60	11,37
1,5+3,5+3,5+6,0	0,83	1,93	1,93	3,31	3,39	8,00	9,81	0,57	1,95	2,88	2,70	9,00	13,20	0,99	2,32	2,32	3,97	4,65	9,60	11,57
1,5+3,5+4,2+4,2	0,90	2,09	2,51	2,51	3,12	8,00	9,51	0,65	1,99	2,85	2,99	9,20	13,06	1,07	2,51	3,01	3,01	4,34	9,60	11,24
1,5+3,5+4,2+5,0	0,85	1,97	2,37	2,82	3,38	8,00	9,75	0,57	1,95	2,86	2,70	9,00	13,09	1,01	2,37	2,84	3,38	4,65	9,60	11,37
1,5+4,2+4,2+4,2	0,85	2,38	2,38	2,38	3,36	8,00	9,52	0,57	1,99	2,85	2,70	9,20	13,06	1,02	2,86	2,86	2,86	4,50	9,60	11,24
2,0+2,0+2,0+2,0	1,85	1,85	1,85	1,85	2,39	7,40	8,10	0,52	1,77	2,09	2,36	8,20	9,57	2,40	2,40	2,40	2,40	2,90	9,60	10,88
2,0+2,0+2,0+2,5	1,88	1,88	1,88	2,35	2,46	8,00	8,42	0,52	2,04	2,23	2,36	9,40	10,30	2,26	2,26	2,26	2,82	3,07	9,60	10,95
2,0+2,0+2,0+3,5	1,68	1,68	1,68	2,95	2,58	8,00	8,80	0,55	2,03	2,41	2,53	9,40	11,10	2,02	2,02	2,02	3,54	3,23	9,60	11,15
2,0+2,0+2,0+4,2	1,57	1,57	1,57	3,29	2,68	8,00	9,14	0,59	2,03	2,60	2,69	9,40	11,90	1,88	1,88	1,88	3,95	3,55	9,60	11,23
2,0+2,0+2,0+5,0	1,45	1,45	1,45	3,64	2,79	8,00	9,39	0,59	1,99	2,67	2,69	9,10	12,30	1,75	1,75	1,75	4,36	3,69	9,60	11,30
2,0+2,0+2,0+6,0	1,33	1,33	1,33	4,00	2,93	8,00	9,63	0,63	1,98	2,80	2,86	9,10	12,90	1,60	1,60	1,60	4,80	4,01	9,60	11,51
2,0+2,0+2,0+7,1	1,22	1,22	1,22	4,34	3,08	8,00	9,74	0,63	1,98	2,87	2,86	9,10	13,20	1,47	1,47	1,47	5,20	4,33	9,60	11,57
2,0+2,0+2,5+2,5	1,73	1,73	2,17	2,17	2,52	7,80	8,67	0,55	1,94	2,35	2,53	8,90	10,80	2,13	2,13	2,67	2,67	3,23	9,60	11,15
2,0+2,0+2,5+3,5	1,60	1,60	2,00	2,80	2,65	8,00	9,04	0,55	2,03	2,54	2,53	9,30	11,70	1,92	1,92	2,40	3,36	3,39	9,60	11,15
2,0+2,0+2,5+4,2	1,50	1,50	1,87	3,14	2,75	8,00	9,26	0,59	2,03	2,66	2,69	9,30	12,30	1,79	1,79	2,24	3,77	3,55	9,60	11,23
2,0+2,0+2,5+5,0	1,39	1,39	1,74	3,48	2,86	8,00	9,51	0,59	1,98	2,74	2,69	9,10	12,60	1,67	1,67	2,09	4,17	3,85	9,60	11,30
2,0+2,0+2,5+6,0	1,28	1,28	1,60	3,84	3,00	8,00	9,74	0,63	1,98	2,87	2,86	9,10	13,20	1,54	1,54	1,92	4,61	4,17	9,60	11,51

Leistungsaufnahme Heizen [kW]			Gesamtstromaufnahme Heizen [A]				Saisonale Daten Kühlen				Saisonale Daten Heizen (durchschnittliches Klima)					Saisonale Daten Heizen (warmes Klima)				
Min.	Nom.	Max.	Min.	Nom.	Max.	Leistungsfaktor [%]	Label	SEER	Pdesign	Jahres-verbrauch	Label	SCOP	Pdesign	Jahres-verbrauch	Deklarierte Leistung bei -10 °C	Label	SCOP	Pdesign	Jahres-verbrauch	Deklarierte Leistung bei +2 °C
0,52	2,14	2,69	2,40	9,80	12,31	95	A++	7,33	8,00	386	A+	4,45	6,23	1.958	1,50	A+++	6,18	3,35	760	0
0,54	2,11	2,65	2,60	9,70	12,13	95	A++	7,33	8,00	386	A+	4,48	6,23	1.945	1,49	A+++	6,19	3,35	759	0
0,56	2,04	2,58	2,60	9,40	11,90	95	A++	7,41	8,00	382	A+	4,55	6,23	1.915	1,48	A+++	6,21	3,35	756	0
0,61	2,04	2,66	2,90	9,40	12,15	95	A++	7,45	8,00	381	A+	4,56	6,23	1.913	1,48	A+++	6,21	3,35	756	0
0,67	2,03	2,66	3,20	9,30	12,30	95	A++	7,45	8,00	381	A+	4,56	6,23	1.911	1,48	A+++	6,22	3,35	756	0
0,55	2,14	2,69	2,60	9,80	12,31	95	A++	7,36	8,00	381	A+	4,45	6,23	1.958	1,50	A+++	6,18	3,35	760	0
0,57	2,11	2,65	2,70	9,70	12,13	95	A++	7,36	8,00	381	A+	4,48	6,23	1.945	1,49	A+++	6,19	3,35	759	0
0,62	2,04	2,58	2,90	9,40	11,90	95	A++	7,45	8,00	381	A+	4,55	6,23	1.915	1,48	A+++	6,21	3,35	756	0
0,67	2,04	2,66	3,20	9,40	12,15	95	A++	7,47	8,00	375	A+	4,56	6,23	1.913	1,48	A+++	6,21	3,35	756	0
0,73	2,03	2,70	3,40	9,30	12,35	95	A++	7,48	8,00	375	A+	4,56	6,23	1.911	1,48	A+++	6,22	3,35	756	0
0,62	2,08	2,61	2,90	9,60	11,97	95	A++	7,36	8,00	381	A+	4,51	6,23	1.933	1,49	A+++	6,20	3,35	758	0
0,64	2,02	2,58	3,00	9,30	11,82	95	A++	7,45	8,00	381	A+	4,57	6,23	1.907	1,48	A+++	6,22	3,35	755	0
0,70	2,02	2,64	3,30	9,30	12,20	95	A++	7,48	8,00	375	A+	4,58	6,23	1.905	1,48	A+++	6,22	3,35	755	0
0,76	2,01	2,67	3,50	9,30	12,24	95	A++	7,48	8,00	375	A+	4,58	6,23	1.903	1,49	A+++	6,22	3,35	755	0
0,69	1,98	2,57	3,20	9,10	11,77	95	A++	7,52	8,00	376	A++	4,64	6,23	1.881	1,49	A+++	6,29	3,35	747	0
0,72	1,98	2,67	3,30	9,10	12,20	95	A++	7,53	8,00	376	A++	4,64	6,23	1.880	1,50	A+++	6,29	3,35	747	0
0,44	2,12	2,49	2,10	9,80	11,38	95	A++	7,40	7,40	351	A+	4,45	6,23	1.961	1,50	A+++	6,17	3,35	761	0
0,46	2,14	2,53	2,20	9,80	11,58	95	A++	7,41	7,40	351	A+	4,45	6,23	1.958	1,50	A+++	6,18	3,35	760	0
0,52	2,14	2,69	2,40	9,80	12,31	95	A++	7,33	8,00	386	A+	4,45	6,23	1.958	1,50	A+++	6,18	3,35	760	0
0,54	2,11	2,65	2,60	9,70	12,13	95	A++	7,33	8,00	386	A+	4,48	6,23	1.945	1,49	A+++	6,19	3,35	759	0
0,56	2,04	2,58	2,60	9,40	11,90	95	A++	7,41	8,00	382	A+	4,55	6,23	1.916	1,48	A+++	6,21	3,35	756	0
0,61	2,04	2,66	2,90	9,40	12,15	95	A++	7,44	8,00	381	A+	4,56	6,23	1.913	1,48	A+++	6,21	3,35	756	0
0,67	2,03	2,66	3,20	9,30	12,30	95	A++	7,45	8,00	381	A+	4,56	6,23	1.911	1,48	A+++	6,22	3,35	756	0
0,49	2,13	2,52	2,30	9,80	11,55	95	A++	7,31	8,00	386	A+	4,46	6,23	1.956	1,49	A+++	6,18	3,35	760	0
0,52	2,13	2,64	2,40	9,80	12,20	95	A++	7,33	8,00	386	A+	4,46	6,23	1.956	1,49	A+++	6,18	3,35	760	0
0,57	2,10	2,64	2,70	9,70	12,10	95	A++	7,33	8,00	386	A+	4,49	6,23	1.943	1,49	A+++	6,19	3,35	759	0
0,59	2,04	2,57	2,80	9,40	11,90	95	A++	7,41	8,00	382	A+	4,56	6,23	1.914	1,48	A+++	6,21	3,35	756	0
0,64	2,03	2,65	3,00	9,40	12,13	95	A++	7,45	8,00	381	A+	4,56	6,23	1.912	1,48	A+++	6,22	3,35	756	0
0,70	2,03	2,66	3,30	9,30	12,20	95	A++	7,45	8,00	381	A+	4,57	6,23	1.909	1,48	A+++	6,22	3,35	755	0
0,57	2,13	2,68	2,70	9,80	12,27	95	A++	7,36	8,00	381	A+	4,46	6,23	1.956	1,49	A+++	6,18	3,35	760	0
0,60	2,10	2,64	2,80	9,70	12,10	95	A++	7,36	8,00	381	A+	4,49	6,23	1.943	1,49	A+++	6,19	3,35	759	0
0,64	2,04	2,57	3,00	9,40	11,90	95	A++	7,45	8,00	381	A+	4,56	6,23	1.914	1,48	A+++	6,21	3,35	756	0
0,67	2,03	2,65	3,20	9,40	12,13	95	A++	7,47	8,00	375	A+	4,56	6,23	1.912	1,48	A+++	6,22	3,35	756	0
0,73	2,03	2,69	3,40	9,30	12,33	95	A++	7,48	8,00	375	A+	4,57	6,23	1.909	1,48	A+++	6,22	3,35	755	0
0,65	2,08	2,61	3,10	9,60	11,94	95	A++	7,36	8,00	381	A+	4,52	6,23	1.931	1,49	A+++	6,20	3,35	757	0
0,67	2,02	2,58	3,10	9,30	11,80	95	A++	7,45	8,00	381	A+	4,58	6,23	1.905	1,48	A+++	6,22	3,35	755	0
0,73	2,01	2,64	3,40	9,30	12,10	95	A++	7,48	8,00	375	A+	4,58	6,23	1.904	1,49	A+++	6,22	3,35	755	0
0,69	1,98	2,57	3,20	9,10	11,75	95	A++	7,52	8,00	376	A++	4,64	6,23	1.880	1,50	A+++	6,29	3,35	747	0
0,75	1,99	2,66	3,50	9,20	12,18	95	A++	7,53	8,00	376	A++	4,64	6,23	1.879	1,50	A+++	6,28	3,35	747	0
0,52	2,13	2,64	2,40	9,80	12,10	95	A++	7,32	8,00	386	A+	4,47	6,23	1.953	1,49	A+++	6,18	3,35	760	0
0,54	2,13	2,64	2,60	9,80	12,10	95	A++	7,34	8,00	387	A+	4,47	6,23	1.953	1,49	A+++	6,18	3,35	760	0
0,57	2,10	2,64	2,70	9,60	12,07	95	A++	7,34	8,00	387	A+	4,50	6,23	1.940	1,49	A+++	6,19	3,35	758	0
0,61	2,03	2,56	2,90	9,40	11,80	95	A++	7,44	8,00	381	A+	4,56	6,23	1.912	1,48	A+++	6,22	3,35	756	0
0,67	2,03	2,64	3,20	9,30	12,10	95	A++	7,45	8,00	381	A+	4,57	6,23	1.910	1,48	A+++	6,22	3,35	755	0
0,73	2,02	2,65	3,40	9,30	12,20	95	A++	7,46	8,00	381	A+	4,57	6,23	1.908	1,48	A+++	6,22	3,35	755	0
0,60	2,13	2,67	2,80	9,80	12,24	95	A++	7,36	8,00	381	A+	4,47	6,23	1.953	1,49	A+++	6,18	3,35	760	0
0,63	2,10	2,64	2,90	9,60	12,07	95	A++	7,37	8,00	381	A+	4,50	6,23	1.940	1,49	A+++	6,19	3,35	758	0
0,67	2,03	2,56	3,20	9,40	11,80	95	A++	7,46	8,00	381	A+	4,56	6,23	1.912	1,48	A+++	6,22	3,35	756	0
0,70	2,03	2,64	3,30	9,30	12,10	95	A++	7,48	8,00	375	A+	4,57	6,23	1.910	1,48	A+++	6,22	3,35	755	0
0,65	2,07	2,60	3,00	9,50	11,91	95	A++	7,37	8,00	381	A+	4,52	6,23	1.929	1,49	A+++	6,20	3,35	757	0
0,70	2,01	2,57	3,30	9,30	11,78	95	A++	7,46	8,00	381	A+	4,58	6,23	1.904	1,49	A+++	6,22	3,35	755	0
0,75	2,01	2,63	3,50	9,30	12,10	95	A++	7,48	8,00	375	A+	4,59	6,23	1.902	1,49	A+++	6,22	3,35	755	0
0,72	1,98	2,56	3,30	9,10	11,73	95	A++	7,53	8,00	376	A++	4,64	6,23	1.879	1,50	A+++	6,29	3,35	747	0
0,66	2,13	2,67	3,10	9,80	12,24	95	A++	7,38	8,00	381	A+	4,47	6,23	1.953	1,49	A+++	6,18	3,35	760	0
0,68	2,10	2,64	3,20	9,60	12,07	95	A++	7,38	8,00	381	A+	4,50	6,23	1.940	1,49	A+++	6,19	3,35	758	0
0,70	2,03	2,60	3,30	9,40	11,90	95	A++	7,48	8,00	375	A+	4,56	6,23	1.912	1,48	A+++	6,22	3,35	756	0
0,76	2,03	2,66	3,50	9,30	12,20	95	A++	7,49	8,00	375	A+	4,57	6,23	1.910	1,48	A+++	6,22	3,35	755	0
0,71	2,07	2,60	3,30	9,50	11,91	95	A++	7,39	8,00	381	A+	4,52	6,23	1.929	1,49	A+++	6,20	3,35	757	0
0,76	2,01	2,57	3,50	9,30	11,78	95	A++	7,48	8,00	375	A+	4,58	6,23	1.904	1,49	A+++	6,22	3,35	755	0
0,73	2,05	2,57	3,40	9,40	11,76	95	A++	7,39	8,00	381	A+	4,55	6,23	1.918	1,48	A+++	6,21	3,35	756	0
0,46	2,10	2,55	2,20	9,60	11,70	95	A++	7,40	7,40	351	A+	4,56	6,23	1.913	1,50	A+++	6,42	3,35	731	0
0,49	2,13	2,58	2,30	9,80	11,79	95	A++	7,31	8,00	386	A+	4,58	6,23	1.904	1,49	A+++	6,42	3,35	731	0
0,52	2,13	2,64	2,40	9,80	12,20	95	A++	7,33	8,00	386	A++	4,61	6,23	1.892	1,49	A+++	6,43	3,35	730	0
0,57	2,10	2,64	2,70	9,70	12,10	95	A++	7,33	8,00	386	A++	4,62	6,23	1.886	1,49	A+++	6,43	3,35	730	0
0,59	2,04	2,57	2,80	9,40	11,90	95	A++	7,41	8,00	382	A++	4,65	6,23	1.874	1,48	A+++	6,43	3,35	730	0
0,64	2,03	2,65	3,00	9,40	12,13	95	A++	7,44	8,00	381	A++	4,66	6,23	1.873	1,48	A+++	6,43	3,35	730	0
0,70	2,03	2,66	3,30	9,30	12,20	95	A++	7,45	8,00	381	A++	4,66	6,23	1.872	1,48	A+++	6,43	3,35	730	0
0,52	2,13	2,64	2,40	9,80	12,10	95	A++	7,34	7,80	373	A+	4,47	6,23	1.953	1,49	A+++	6,18	3,35	760	0
0,54	2,13	2,64	2,60	9,80	12,10	95	A++	7,33	8,00	386	A++	4,61	6,23	1.890	1,49	A+++	6,43	3,35	730	0
0,57	2,10	2,64	2,70	9,60	12,07	95	A++	7,33	8,00	386	A++	4,63	6,23	1.885	1,49	A+++	6,43	3,35	730	0
0,61	2,03	2,57	2,90	9,40	11,80	95	A++	7,41	8,00	382	A++	4,66	6,23	1.873	1,48	A+++	6,43	3,35	730	0
0,67	2,03	2,64	3,20	9,30	12,10	95	A++	7,45	8,00	381	A++	4,66	6,23	1.872	1,48	A+++	6,43	3,35	730	0

Kombinationstabellen

Innengerät	Kühlleistung [kW]				Gesamtkühlleistung [kW]			Leistungsaufnahme Kühlen[kW]			Gesamtstromaufnahme Kühlen [A]			Heizleistung [kW]				Gesamtheizleistung [kW]		
	Raum A	Raum B	Raum C	Raum D	Min.	Nom.	Max.	Min.	Nom.	Max.	Min.	Nom.	Max.	Raum A	Raum B	Raum C	Raum D	Min.	Nom.	Max.
2,0+2,0+2,5+7,1	1,18	1,18	1,47	4,18	3,15	8,00	9,86	0,66	1,98	2,94	3,03	9,10	13,50	1,41	1,41	1,76	5,01	4,49	9,60	11,57
2,0+2,0+3,5+3,5	1,45	1,45	2,55	2,55	2,79	8,00	9,18	0,59	2,00	2,60	2,69	9,20	12,00	1,75	1,75	3,05	3,05	3,72	9,60	11,22
2,0+2,0+3,5+4,2	1,37	1,37	2,39	2,87	2,89	8,00	9,51	0,62	2,00	2,79	2,82	9,20	12,90	1,64	1,64	2,87	3,45	3,87	9,60	11,23
2,0+2,0+3,5+5,0	1,28	1,28	2,24	3,20	3,00	8,00	9,70	0,63	1,98	2,86	2,86	9,10	13,08	1,54	1,54	2,69	3,84	4,17	9,60	11,30
2,0+2,0+3,5+6,0	1,19	1,19	2,07	3,56	3,13	8,00	9,77	0,66	1,95	2,87	3,03	9,00	13,20	1,42	1,42	2,49	4,27	4,33	9,60	11,51
2,0+2,0+4,2+4,2	1,29	1,29	2,71	2,71	2,98	8,00	9,57	0,62	2,00	2,88	2,82	9,20	13,19	1,55	1,55	3,25	3,25	4,02	9,60	11,24
2,0+2,0+4,2+5,0	1,21	1,21	2,55	3,03	3,09	8,00	9,71	0,65	1,98	2,86	2,99	9,10	13,08	1,45	1,45	3,05	3,64	4,33	9,60	11,37
2,0+2,0+4,2+6,0	1,13	1,13	2,37	3,38	3,38	8,00	9,88	0,57	1,95	2,94	2,70	9,00	13,60	1,35	1,35	2,84	4,06	4,65	9,60	11,57
2,0+2,0+5,0+5,0	1,14	1,14	2,86	2,86	3,20	8,00	9,87	0,65	1,94	2,88	2,99	8,90	13,30	1,37	1,37	3,43	3,43	4,48	9,60	11,48
2,0+2,5+2,5+2,5	1,68	2,11	2,11	2,11	2,58	8,00	8,90	0,55	2,04	2,47	2,53	9,40	11,40	2,02	2,53	2,53	2,53	3,23	9,60	11,15
2,0+2,5+2,5+3,5	1,52	1,90	1,90	2,67	2,72	8,00	9,27	0,59	2,03	2,66	2,69	9,30	12,30	1,83	2,29	2,29	3,20	3,55	9,60	11,15
2,0+2,5+2,5+4,2	1,43	1,79	1,79	3,00	2,82	8,00	9,49	0,59	2,03	2,79	2,69	9,30	12,90	1,71	2,14	2,14	3,60	3,71	9,60	11,16
2,0+2,5+2,5+5,0	1,33	1,67	1,67	3,33	2,93	8,00	9,62	0,63	1,98	2,80	2,86	9,10	12,90	1,60	2,00	2,00	4,00	4,01	9,60	11,30
2,0+2,5+2,5+6,0	1,23	1,54	1,54	3,69	3,06	8,00	9,75	0,63	1,98	2,87	2,86	9,10	13,20	1,48	1,85	1,85	4,43	4,17	9,60	11,51
2,0+2,5+2,5+7,1	1,13	1,42	1,42	4,03	3,38	8,00	9,87	0,57	1,98	2,94	2,70	9,10	13,50	1,36	1,70	1,70	4,83	4,49	9,60	11,57
2,0+2,5+3,5+3,5	1,39	1,74	2,43	2,43	2,86	8,00	9,41	0,62	2,00	2,73	2,82	9,20	12,50	1,67	2,09	2,92	2,92	3,88	9,60	11,23
2,0+2,5+3,5+4,2	1,31	1,64	2,30	2,75	2,95	8,00	9,47	0,62	2,00	2,85	2,82	9,20	13,04	1,57	1,97	2,75	3,30	4,03	9,60	11,23
2,0+2,5+3,5+5,0	1,23	1,54	2,15	3,08	3,06	8,00	9,71	0,65	1,98	2,86	2,99	9,10	13,08	1,48	1,85	2,58	3,69	4,17	9,60	11,30
2,0+2,5+3,5+6,0	1,14	1,43	2,00	3,43	3,20	8,00	9,89	0,66	1,95	2,94	3,03	9,00	13,60	1,37	1,71	2,40	4,11	4,49	9,60	11,51
2,0+2,5+4,2+4,2	1,24	1,55	2,60	2,60	3,05	8,00	9,58	0,65	2,00	2,88	2,99	9,20	13,19	1,49	1,86	3,13	3,13	4,18	9,60	11,24
2,0+2,5+4,2+5,0	1,17	1,46	2,45	2,92	3,16	8,00	9,72	0,65	1,98	2,89	2,99	9,10	13,24	1,40	1,75	2,94	3,50	4,49	9,60	11,37
2,0+2,5+5,0+5,0	1,10	1,38	2,76	2,76	3,40	8,00	9,88	0,57	1,94	2,88	2,70	8,90	13,30	1,32	1,66	3,31	3,31	4,63	9,60	11,48
2,0+3,5+3,5+3,5	1,28	2,24	2,24	2,24	3,00	8,00	9,44	0,62	1,99	2,73	2,82	9,20	12,60	1,54	2,69	2,69	2,69	4,20	9,60	11,23
2,0+3,5+3,5+4,2	1,21	2,12	2,12	2,55	3,09	8,00	9,50	0,65	1,99	2,85	2,99	9,20	13,05	1,45	2,55	2,55	3,05	4,35	9,60	11,23
2,0+3,5+3,5+5,0	1,14	2,00	2,00	2,86	3,20	8,00	9,74	0,65	1,95	2,90	2,99	9,00	13,25	1,37	2,40	2,40	3,43	4,49	9,60	11,37
2,0+3,5+4,2+4,2	1,15	2,01	2,42	2,42	3,36	8,00	9,51	0,57	1,99	2,89	2,70	9,20	13,22	1,38	2,42	2,90	2,90	4,50	9,60	11,24
2,5+2,5+2,5+2,5	2,00	2,00	2,00	2,00	2,65	8,00	9,03	0,55	2,03	2,53	2,53	9,40	11,70	2,40	2,40	2,40	2,40	3,39	9,60	11,16
2,5+2,5+2,5+3,5	1,82	1,82	1,82	2,55	2,79	8,00	9,33	0,59	2,03	2,65	2,69	9,30	12,11	2,18	2,18	2,18	3,05	3,71	9,60	11,16
2,5+2,5+2,5+4,2	1,71	1,71	1,71	2,87	2,89	8,00	9,55	0,62	2,00	2,84	2,82	9,20	13,02	2,05	2,05	2,05	3,45	3,87	9,60	11,16
2,5+2,5+2,5+5,0	1,60	1,60	1,60	3,20	3,00	8,00	9,69	0,63	1,98	2,86	2,86	9,10	13,07	1,92	1,92	1,92	3,84	4,17	9,60	11,30
2,5+2,5+2,5+6,0	1,48	1,48	1,48	3,56	3,13	8,00	9,87	0,66	1,98	2,94	3,03	9,10	13,50	1,78	1,78	1,78	4,27	4,33	9,60	11,51
2,5+2,5+3,5+3,5	1,67	1,67	2,33	2,33	2,93	8,00	9,31	0,62	2,00	2,67	2,82	9,20	12,30	2,00	2,00	2,80	2,80	4,03	9,60	11,23
2,5+2,5+3,5+4,2	1,57	1,57	2,20	2,65	3,02	8,00	9,48	0,62	2,00	2,85	2,82	9,20	13,04	1,89	1,89	2,65	3,17	4,19	9,60	11,23
2,5+2,5+3,5+5,0	1,48	1,48	2,07	2,96	3,13	8,00	9,72	0,65	1,95	2,89	2,99	9,00	13,25	1,78	1,78	2,49	3,56	4,33	9,60	11,30
2,5+2,5+3,5+6,0	1,38	1,38	1,93	3,31	3,38	8,00	9,90	0,57	1,95	2,94	2,70	9,00	13,60	1,66	1,66	2,32	3,97	4,65	9,60	11,51
2,5+2,5+4,2+4,2	1,49	1,49	2,51	2,51	3,12	8,00	9,49	0,65	2,00	2,89	2,99	9,20	13,21	1,79	1,79	3,01	3,01	4,34	9,60	11,24
2,5+2,5+4,2+5,0	1,41	1,41	2,37	2,82	3,38	8,00	9,73	0,57	1,95	2,89	2,70	9,00	13,25	1,69	1,69	2,84	3,38	4,65	9,60	11,37
2,5+3,5+3,5+3,5	1,54	2,15	2,15	2,15	3,06	8,00	9,50	0,65	1,99	2,78	2,99	9,20	12,74	1,85	2,58	2,58	2,58	4,20	9,60	11,23
2,5+3,5+3,5+4,2	1,46	2,04	2,04	2,45	3,16	8,00	9,51	0,65	1,99	2,89	2,99	9,20	13,22	1,75	2,45	2,45	2,94	4,51	9,60	11,23
2,5+3,5+3,5+5,0	1,38	1,93	1,93	2,76	3,38	8,00	9,75	0,57	1,95	2,86	2,70	9,00	13,09	1,66	2,32	2,32	3,31	4,65	9,60	11,37
2,5+3,5+4,2+4,2	1,39	1,94	2,33	2,33	3,36	8,00	9,52	0,57	1,99	2,89	2,70	9,20	13,22	1,67	2,33	2,80	2,80	4,66	9,60	11,24
3,5+3,5+3,5+3,5	2,00	2,00	2,00	2,00	3,36	8,00	9,54	0,57	1,99	2,85	2,70	9,10	13,07	2,40	2,40	2,40	2,40	4,51	9,60	11,23

* Hinweis: Daten in blau hinterlegten Feldern sind vorläufig

Leistungsaufnahme Heizen [kW]			Gesamtstromaufnahme Heizen [A]				Saisonale Daten Kühlen				Saisonale Daten Heizen (durchschnittliches Klima)					Saisonale Daten Heizen (warmes Klima)				
Min.	Nom.	Max.	Min.	Nom.	Max.	Leistungsfaktor [%]	Label	SEER	Pdesign	Jahres-verbrauch	Label	SCOP	Pdesign	Jahres-verbrauch	Deklarierte Leistung bei -10 °C	Label	SCOP	Pdesign	Jahres-verbrauch	Deklarierte Leistung bei +2 °C
0,73	2,02	2,65	3,40	9,30	12,20	95	A++	7,45	8,00	381	A++	4,66	6,23	1.871	1,48	A+++	6,43	3,35	730	0
0,60	2,13	2,67	2,80	9,80	12,24	95	A++	7,36	8,00	381	A++	4,61	6,23	1.890	1,49	A+++	6,43	3,35	730	0
0,63	2,10	2,64	2,90	9,60	12,07	95	A++	7,36	8,00	381	A++	4,63	6,23	1.885	1,49	A+++	6,43	3,35	730	0
0,67	2,03	2,57	3,20	9,40	11,80	95	A++	7,45	8,00	381	A++	4,66	6,23	1.873	1,48	A+++	6,43	3,35	730	0
0,70	2,03	2,64	3,30	9,30	12,10	95	A++	7,47	8,00	375	A++	4,66	6,23	1.872	1,48	A+++	6,43	3,35	730	0
0,65	2,07	2,60	3,00	9,50	11,91	95	A++	7,36	8,00	381	A++	4,64	6,23	1.880	1,49	A+++	6,43	3,35	730	0
0,70	2,01	2,57	3,30	9,30	11,78	95	A++	7,45	8,00	381	A++	4,66	6,23	1.870	1,49	A+++	6,43	3,35	730	0
0,75	2,01	2,63	3,50	9,30	12,10	95	A++	7,48	8,00	375	A++	4,67	6,23	1.869	1,49	A+++	6,43	3,35	730	0
0,72	1,98	2,56	3,30	9,10	11,74	95	A++	7,52	8,00	376	A++	4,64	6,23	1.879	1,50	A+++	6,29	3,35	747	0
0,52	2,12	2,63	2,40	9,80	12,10	95	A++	7,32	8,00	386	A++	4,62	6,23	1.889	1,49	A+++	6,43	3,35	730	0
0,57	2,12	2,63	2,70	9,80	12,10	95	A++	7,34	8,00	387	A++	4,62	6,23	1.889	1,49	A+++	6,43	3,35	730	0
0,60	2,09	2,59	2,80	9,60	11,90	95	A++	7,34	8,00	387	A++	4,63	6,23	1.884	1,49	A+++	6,43	3,35	730	0
0,64	2,03	2,56	3,00	9,30	11,80	95	A++	7,44	8,00	381	A++	4,66	6,23	1.873	1,48	A+++	6,43	3,35	730	0
0,67	2,02	2,64	3,10	9,30	12,08	95	A++	7,45	8,00	381	A++	4,66	6,23	1.872	1,48	A+++	6,43	3,35	730	0
0,73	2,02	2,65	3,40	9,30	12,20	95	A++	7,46	8,00	381	A++	4,66	6,23	1.871	1,48	A+++	6,43	3,35	730	0
0,63	2,12	2,67	2,90	9,80	12,20	95	A++	7,36	8,00	381	A++	4,62	6,23	1.889	1,49	A+++	6,43	3,35	730	0
0,65	2,09	2,63	3,10	9,60	12,04	95	A++	7,37	8,00	381	A++	4,63	6,23	1.884	1,49	A+++	6,43	3,35	730	0
0,67	2,03	2,56	3,20	9,30	11,80	95	A++	7,46	8,00	381	A++	4,66	6,23	1.873	1,48	A+++	6,43	3,35	730	0
0,73	2,02	2,64	3,40	9,30	12,08	95	A++	7,48	8,00	375	A++	4,66	6,23	1.872	1,48	A+++	6,43	3,35	730	0
0,68	2,07	2,60	3,20	9,50	11,88	95	A++	7,37	8,00	381	A++	4,64	6,23	1.880	1,48	A+++	6,43	3,35	730	0
0,73	2,01	2,57	3,40	9,30	11,76	95	A++	7,46	8,00	381	A++	4,67	6,23	1.869	1,49	A+++	6,43	3,35	730	0
0,75	1,99	2,56	3,50	9,20	11,72	95	A++	7,53	8,00	376	A++	4,64	6,23	1.878	1,50	A+++	6,28	3,35	747	0
0,69	2,12	2,67	3,20	9,80	12,20	95	A++	7,38	8,00	381	A++	4,62	6,23	1.889	1,49	A+++	6,43	3,35	730	0
0,71	2,09	2,63	3,30	9,60	12,04	95	A++	7,38	8,00	381	A++	4,63	6,23	1.884	1,49	A+++	6,43	3,35	730	0
0,73	2,03	2,60	3,40	9,30	11,88	95	A++	7,48	8,00	375	A++	4,66	6,23	1.873	1,48	A+++	6,43	3,35	730	0
0,74	2,07	2,60	3,40	9,50	11,88	95	A++	7,39	8,00	381	A++	4,64	6,23	1.880	1,48	A+++	6,43	3,35	730	0
0,54	2,11	2,62	2,60	9,70	12,10	95	A++	7,33	8,00	386	A++	4,62	6,23	1.888	1,49	A+++	6,43	3,35	730	0
0,60	2,11	2,62	2,80	9,70	12,10	95	A++	7,34	8,00	387	A++	4,62	6,23	1.888	1,49	A+++	6,43	3,35	730	0
0,62	2,09	2,59	2,90	9,60	11,90	95	A++	7,36	8,00	381	A++	4,63	6,23	1.883	1,49	A+++	6,43	3,35	730	0
0,67	2,03	2,55	3,10	9,30	11,80	95	A++	7,45	8,00	381	A++	4,66	6,23	1.872	1,48	A+++	6,43	3,35	730	0
0,70	2,02	2,63	3,30	9,30	12,05	95	A++	7,46	8,00	381	A++	4,66	6,23	1.871	1,48	A+++	6,43	3,35	730	0
0,66	2,11	2,66	3,10	9,70	12,17	95	A++	7,37	8,00	381	A++	4,62	6,23	1.888	1,49	A+++	6,43	3,35	730	0
0,68	2,09	2,62	3,20	9,60	12,00	95	A++	7,37	8,00	381	A++	4,63	6,23	1.883	1,49	A+++	6,43	3,35	730	0
0,70	2,03	2,55	3,30	9,30	11,80	95	A++	7,47	8,00	375	A++	4,66	6,23	1.872	1,48	A+++	6,43	3,35	730	0
0,76	2,02	2,63	3,50	9,30	12,05	95	A++	7,48	8,00	375	A++	4,66	6,23	1.871	1,48	A+++	6,43	3,35	730	0
0,71	2,06	2,59	3,30	9,50	11,85	95	A++	7,38	8,00	381	A++	4,64	6,23	1.879	1,48	A+++	6,43	3,35	730	0
0,75	2,01	2,56	3,50	9,20	11,73	95	A++	7,47	8,00	375	A++	4,67	6,23	1.869	1,49	A+++	6,43	3,35	730	0
0,69	2,11	2,66	3,20	9,70	12,17	95	A++	7,38	8,00	381	A++	4,62	6,23	1.888	1,49	A+++	6,43	3,35	730	0
0,74	2,09	2,62	3,50	9,60	12,00	95	A++	7,39	8,00	381	A++	4,63	6,23	1.883	1,49	A+++	6,43	3,35	730	0
0,76	2,03	2,59	3,50	9,30	11,85	95	A++	7,48	8,00	375	A++	4,66	6,23	1.872	1,48	A+++	6,43	3,35	730	0
0,77	2,06	2,59	3,60	9,50	11,85	95	A++	7,39	8,00	381	A++	4,64	6,23	1.879	1,48	A+++	6,43	3,35	730	0
0,75	2,11	2,66	3,50	9,70	12,17	95	A++	7,40	8,00	382	A++	4,62	6,23	1.888	1,49	A+++	6,43	3,35	730	0

Kombinationstabellen

Innengerät	Kühlleistung [kW]					Gesamtkühlleistung [kW]			Leistungsaufnahme Kühlen[kW]			Gesamtstromaufnahme Kühlen [A]			Heizleistung [kW]					Gesamtheizleistung [kW]		
	Raum A	Raum B	Raum C	Raum D	Raum E	Min.	Nom.	Max.	Min.	Nom.	Max.	Min.	Nom.	Max.	Raum A	Raum B	Raum C	Raum D	Raum E	Min.	Nom.	Max.
1,5+1,5	1,50	1,50	-	-	-	2,01	3,00	4,79	0,42	0,54	0,99	1,94	2,50	4,51	1,85	1,85	-	-	-	1,51	3,70	7,47
1,5+2,0	1,50	2,00	-	-	-	2,03	3,50	4,96	0,46	0,67	1,07	2,11	3,10	4,88	1,84	2,46	-	-	-	1,57	4,30	7,89
1,5+2,5	1,50	2,50	-	-	-	2,09	4,00	5,28	0,42	0,81	1,20	1,94	3,80	5,48	1,84	3,06	-	-	-	1,72	4,90	8,03
1,5+3,5	1,50	3,50	-	-	-	2,20	5,00	6,17	0,42	1,11	1,53	1,94	5,10	6,99	1,83	4,27	-	-	-	2,02	6,10	8,69
1,5+4,2	1,50	4,20	-	-	-	2,27	5,70	6,59	0,42	1,37	1,76	1,94	6,30	8,10	1,84	5,16	-	-	-	2,23	7,00	8,98
1,5+5,0	1,50	5,00	-	-	-	2,36	6,50	7,20	0,46	1,65	1,97	2,11	7,60	9,10	1,85	6,15	-	-	-	2,48	8,00	10,48
1,5+6,0	1,50	6,00	-	-	-	2,48	7,50	7,81	0,50	2,12	2,29	2,27	9,80	10,60	1,80	7,20	-	-	-	2,87	9,00	10,74
1,5+7,1	1,40	6,60	-	-	-	2,64	8,00	8,51	0,52	2,40	2,76	2,40	11,10	12,70	1,74	8,26	-	-	-	3,20	10,00	10,75
2,0+2,0	2,00	2,00	-	-	-	2,09	4,00	5,45	0,46	0,81	1,29	2,11	3,80	6,00	2,45	2,45	-	-	-	1,72	4,90	8,03
2,0+2,5	2,00	2,50	-	-	-	2,14	4,50	5,91	0,46	0,97	1,47	2,11	4,50	6,80	2,44	3,06	-	-	-	1,88	5,50	8,30
2,0+3,5	2,00	3,50	-	-	-	2,25	5,50	6,58	0,46	1,31	1,76	2,11	6,00	8,10	2,44	4,26	-	-	-	2,17	6,70	8,83
2,0+4,2	2,00	4,20	-	-	-	2,33	6,20	6,98	0,46	1,59	1,96	2,11	7,30	9,00	2,45	5,15	-	-	-	2,39	7,60	9,11
2,0+5,0	2,00	5,00	-	-	-	2,42	7,00	7,49	0,46	1,89	2,13	2,11	8,70	9,80	2,43	6,07	-	-	-	2,71	8,50	10,74
2,0+6,0	1,88	5,63	-	-	-	2,55	7,50	8,16	0,50	2,12	2,52	2,27	9,80	11,60	2,33	6,98	-	-	-	3,04	9,30	10,87
2,0+7,1	1,76	6,24	-	-	-	2,71	8,00	8,67	0,52	2,40	2,88	2,40	11,10	13,20	2,20	7,80	-	-	-	3,36	10,00	11,01
2,5+2,5	2,50	2,50	-	-	-	2,20	5,00	6,34	0,42	1,12	1,66	1,94	5,20	7,70	3,05	3,05	-	-	-	2,02	6,10	8,57
2,5+3,5	2,50	3,50	-	-	-	2,31	6,00	6,79	0,46	1,50	1,86	2,11	6,90	8,60	3,04	4,26	-	-	-	2,33	7,30	9,22
2,5+4,2	2,50	4,20	-	-	-	2,39	6,70	7,27	0,46	1,81	2,12	2,11	8,30	9,80	3,06	5,14	-	-	-	2,54	8,20	9,51
2,5+5,0	2,50	5,00	-	-	-	2,48	7,50	7,88	0,49	2,13	2,35	2,23	9,80	10,80	3,00	6,00	-	-	-	2,87	9,00	10,74
2,5+6,0	2,35	5,65	-	-	-	2,63	8,00	8,43	0,52	2,40	2,70	2,40	11,10	12,40	2,82	6,78	-	-	-	3,20	9,60	11,01
2,5+7,1	2,21	6,29	-	-	-	2,79	8,50	8,69	0,55	2,75	2,88	2,53	12,60	13,20	2,60	7,40	-	-	-	3,52	10,00	11,27
3,5+3,5	3,50	3,50	-	-	-	2,42	7,00	7,49	0,49	1,95	2,23	2,23	9,00	10,30	4,25	4,25	-	-	-	2,76	8,50	9,60
3,5+4,2	3,50	4,20	-	-	-	2,51	7,70	7,85	0,49	2,37	2,45	2,23	10,90	11,30	4,09	4,91	-	-	-	2,91	9,00	10,26
3,5+5,0	3,29	4,71	-	-	-	2,63	8,00	8,02	0,52	2,40	2,41	2,40	11,00	11,10	3,91	5,59	-	-	-	3,20	9,50	11,00
3,5+6,0	2,95	5,05	-	-	-	2,77	8,00	8,65	0,55	2,39	2,82	2,53	11,00	13,00	3,68	6,32	-	-	-	3,36	10,00	11,25
3,5+7,1	2,97	6,03	-	-	-	2,93	9,00	8,68	0,59	2,94	2,82	2,69	13,50	13,00	3,30	6,70	-	-	-	3,68	10,00	11,27
4,2+4,2	4,00	4,00	-	-	-	2,61	8,00	7,86	0,52	2,55	2,45	2,36	11,70	11,30	4,75	4,75	-	-	-	3,06	9,50	10,05
4,2+5,0	3,65	4,35	-	-	-	2,73	8,00	8,21	0,55	2,40	2,52	2,53	11,00	11,60	4,57	5,43	-	-	-	3,35	10,00	11,04
4,2+6,0	3,50	5,00	-	-	-	2,88	8,50	8,67	0,55	2,65	2,82	2,53	12,20	13,00	4,12	5,88	-	-	-	3,68	10,00	11,30
4,2+7,1	3,35	5,65	-	-	-	3,04	9,00	8,85	0,59	2,94	2,95	2,69	13,50	13,60	3,72	6,28	-	-	-	4,00	10,00	11,31
5,0+5,0	4,25	4,25	-	-	-	2,85	8,50	8,37	0,55	2,59	2,48	2,53	11,90	11,40	5,00	5,00	-	-	-	3,65	10,00	11,13
5,0+6,0	4,09	4,91	-	-	-	2,99	9,00	8,85	0,59	2,90	2,78	2,69	13,30	12,80	4,55	5,45	-	-	-	3,81	10,00	11,40
5,0+7,1	3,72	5,28	-	-	-	3,25	9,00	9,12	0,57	2,90	2,97	2,70	13,30	13,70	4,13	5,87	-	-	-	4,13	10,00	11,41
6,0+6,0	4,50	4,50	-	-	-	3,25	9,00	9,46	0,57	2,89	3,23	2,70	13,30	14,90	5,00	5,00	-	-	-	4,13	10,00	11,14
6,0+7,1	4,12	4,88	-	-	-	3,41	9,00	9,48	0,60	2,79	3,23	2,80	12,80	14,90	4,58	5,42	-	-	-	4,45	10,00	11,28
7,1+7,1	4,50	4,50	-	-	-	3,57	9,00	9,51	0,64	2,79	3,24	3,00	12,80	14,90	5,00	5,00	-	-	-	4,76	10,00	11,29
1,5+1,5+1,5	1,50	1,50	1,50	-	-	2,14	4,50	6,40	0,43	0,87	1,37	1,98	4,00	6,25	1,83	1,83	1,83	-	-	1,88	5,50	10,04
1,5+1,5+2,0	1,50	1,50	2,00	-	-	2,20	5,00	6,56	0,43	1,01	1,46	1,98	4,70	6,66	1,83	1,83	2,44	-	-	2,02	6,10	10,18
1,5+1,5+2,5	1,50	1,50	2,50	-	-	2,25	5,50	6,72	0,43	1,16	1,55	1,98	5,30	7,08	1,83	1,83	3,05	-	-	2,17	6,70	10,31
1,5+1,5+3,5	1,50	1,50	3,50	-	-	2,36	6,50	7,20	0,46	1,51	1,78	2,11	7,00	8,20	1,85	1,85	4,31	-	-	2,48	8,00	10,45
1,5+1,5+4,2	1,50	1,50	4,20	-	-	2,44	7,20	7,67	0,46	1,78	1,99	2,11	8,20	9,20	1,81	1,81	5,08	-	-	2,83	8,70	10,47
1,5+1,5+5,0	1,41	1,41	4,69	-	-	2,55	7,50	8,18	0,50	1,87	2,17	2,27	8,60	10,00	1,74	1,74	5,81	-	-	2,97	9,30	10,53
1,5+1,5+6,0	1,33	1,33	5,33	-	-	2,70	8,00	8,75	0,53	2,09	2,46	2,44	9,60	11,30	1,58	1,58	6,33	-	-	3,29	9,50	11,21
1,5+1,5+7,1	1,26	1,26	5,98	-	-	2,86	8,50	9,26	0,56	2,33	2,77	2,57	10,70	12,70	1,49	1,49	7,03	-	-	3,62	10,00	11,21
1,5+2,0+2,0	1,50	2,00	2,00	-	-	2,25	5,50	6,58	0,46	1,16	1,52	2,11	5,40	6,94	1,83	2,44	2,44	-	-	2,17	6,70	10,31
1,5+2,0+2,5	1,50	2,00	2,50	-	-	2,31	6,00	6,89	0,43	1,33	1,65	1,98	6,10	7,54	1,83	2,43	3,04	-	-	2,33	7,30	10,45
1,5+2,0+3,5	1,50	2,00	3,50	-	-	2,42	7,00	7,55	0,46	1,71	1,94	2,11	7,90	8,90	1,82	2,43	4,25	-	-	2,67	8,50	10,58
1,5+2,0+4,2	1,50	2,00	4,20	-	-	2,51	7,70	8,00	0,50	2,02	2,16	2,27	9,30	9,90	1,75	2,34	4,91	-	-	2,99	9,00	10,61
1,5+2,0+5,0	1,41	1,88	4,71	-	-	2,63	8,00	8,50	0,50	2,09	2,34	2,27	9,60	10,80	1,76	2,35	5,88	-	-	3,13	10,00	10,94
1,5+2,0+6,0	1,26	1,68	5,05	-	-	2,77	8,00	9,05	0,53	2,09	2,64	2,44	9,60	12,20	1,58	2,11	6,32	-	-	3,46	10,00	11,21
1,5+2,0+7,1	1,27	1,70	6,03	-	-	2,93	9,00	9,36	0,56	2,62	2,83	2,57	12,00	13,00	1,42	1,89	6,70	-	-	3,78	10,00	11,22
1,5+2,5+2,5	1,50	2,50	2,50	-	-	2,36	6,50	7,18	0,46	1,51	1,78	2,11	7,00	8,20	1,85	3,08	3,08	-	-	2,48	8,00	10,59
1,5+2,5+3,5	1,50	2,50	3,50	-	-	2,48	7,50	7,90	0,50	1,92	2,10	2,27	8,80	9,70	1,80	3,00	4,20	-	-	2,83	9,00	10,72
1,5+2,5+4,2	1,46	2,44	4,10	-	-	2,58	8,00	8,33	0,50	2,15	2,33	2,27	9,90	10,70	1,83	3,05	5,12	-	-	2,99	10,00	10,75
1,5+2,5+5,0	1,33	2,22	4,44	-	-	2,70	8,00	8,73	0,52	2,09	2,46	2,40	9,60	11,30	1,67	2,78	5,56	-	-	3,29	10,00	11,08
1,5+2,5+6,0	1,28	2,13	5,10	-	-	2,85	8,50	9,26	0,53	2,33	2,77	2,44	10,70	12,70	1,50	2,50	6,00	-	-	3,62	10,00	11,22
1,5+2,5+7,1	1,22	2,03	5,76	-	-	3,01	9,00	9,56	0,56	2,62	2,96	2,57	12,00	13,60	1,35	2,25	6,40	-	-	3,94	10,00	11,22
1,5+3,5+3,5	1,41	3,29	3,29	-	-	2,63	8,00	8,47	0,52	2,15	2,39	2,40	9,90	11,00	1,76	4,12	4,12	-	-	3,16	10,00	10,72
1,5+3,5+4,2	1,30	3,04	3,65	-	-	2,73	8,00	8,68	0,52	2,14	2,51	2,40	9,90	11,50	1,63	3,80	4,57	-	-	3,32	10,00	10,88
1,5+3,5+5,0	1,28	2,98	4,25	-	-	2,85	8,50	8,87	0,56	2,33	2,52	2,57	10,70	11,60	1,50	3,50	5,00	-	-	3,62	10,00	11,08
1,5+3,5+6,0	1,23	2,86	4,91	-	-	2,99	9,00	9,31	0,56	2,58	2,77	2,57	11,90	12,70	1,36	3,18	5,45	-	-	3,78	10,00	11,22
1,5+3,5+7,1	1,12	2,60	5,28	-	-	3,32	9,00	9,51	0,57	2,58	2,90	2,70	11,80	13,30	1,24	2,89	5,87	-	-	4,10	10,00	11,22
1,5+4,2+4,2	1,36	3,82	3,82	-	-	2,83	9,00	8,69	0,55	2,73	2,51	2,53	12,50	11,50	1,52	4,24	4,24	-	-	3,47	10,00	10,91
1,5+4,2+5,0	1,26	3,53	4,21	-	-	2,95	9,00	8,88	0,56	2,62	2,52	2,57	12,00	11,60	1,40	3,93	4,67	-	-	3,77	10,00	11,09
1,5+4,2+6,0	1,15	3,23	4,62	-	-	3,10	9,00	9,51	0,59	2,58	2,90	2,69	11,90	13,30	1,28	3,59	5,13	-	-	4,10	10,00	11,37
1,5+4,2+7,1	1,05	2,95	4,99	-	-	3,32	9,00	9,53	0,57	2,58	2,90	2,70	11,80	13,27	1,17	3,28	5,55	-	-	4,42	10,00	11,37
1,5+5,0+5,0	1,17	3,91	3,91	-	-	3,07	9,00	9,27	0,59	2,52	2,66	2,69	11,60	12,20	1,30	4,35	4,35	-	-	4,08	10,00	11,26
1,5+5,0+6,0	1,08	3,60	4,32	-	-	3,35	9,00	9,70	0,56	2,51	2,91	2,70	11,50	13,40	1,20	4,00	4,80	-	-	4,24	10,00	11,54
1,5+5,0+7,1	0,99	3,31	4,70	-	-	3,53	9,00	9,72	0,60	2,51	2,92	2,80	11,50	13,40	1,10	3,68	5,22	-	-	4,56	10,00	11,54
1,5+6,0+6,0	1,00	4,00	4,00	-	-	3,53	9,00	10,20	0,60	2,47	3,25	2,80	11,40	15,00	1,11	4,44	4,44	-	-	4,56	10,00	11,68
1,5+6,0+7,1	0,92	3,70	4,38	-	-	3,53	9,00	10,22	0,60	2,47	3,25	2,80	11,40	15,00	1,32	3,97	4,70	-	-	4,88	10,00	11,68

Leistungsaufnahme Heizen [kW]			Gesamtstromaufnahme Heizen [A]			Leistungsfaktor [%]	Saisonale Daten Kühlen				Saisonale Daten Heizen (durchschnittliches Klima)					Saisonale Daten Heizen (warmes Klima)				
Min.	Nom.	Max.	Min.	Nom.	Max.		Label	SEER	Pdesign	Jahres-verbrauch	Label	SCOP	Pdesign	Jahres-verbrauch	Deklarierte Leistung bei -10 °C	Label	SCOP	Pdesign	Jahres-verbrauch	Deklarierte Leistung bei +2 °C
0,37	0,67	1,83	1,68	3,10	8,40	95	A++	6,72	3,00	162	A+	4,18	3,50	1.172	0,65	A+++	5,46	1,88	484	0
0,35	0,82	1,99	1,59	3,80	9,20	95	A++	6,91	3,50	180	A+	4,19	3,50	1.171	0,64	A+++	5,46	1,88	483	0
0,37	0,99	2,03	1,68	4,60	9,40	95	A++	7,09	4,00	202	A+	4,19	3,50	1.169	0,29	A+++	5,46	1,88	483	0
0,44	1,36	2,33	2,02	6,30	10,70	95	A++	7,12	5,00	247	A+	4,25	3,80	1.253	0,39	A+++	5,53	2,05	518	0
0,42	1,64	2,39	1,94	7,50	11,00	95	A++	7,09	5,70	283	A+	4,27	3,80	1.245	0,38	A+++	5,55	2,05	516	0
0,44	1,91	2,91	2,02	8,80	13,40	95	A++	7,11	6,50	323	A+	4,26	4,50	1.478	0,72	A+++	5,70	2,42	595	0
0,46	2,29	3,03	2,20	10,50	13,90	95	A++	6,93	7,50	380	A+	4,27	4,50	1.476	0,71	A+++	5,71	2,42	594	0
0,53	2,73	3,01	2,50	12,50	13,80	95	A++	6,84	8,00	410	A+	4,28	4,50	1.472	0,66	A+++	5,72	2,42	593	0
0,37	0,99	2,03	1,68	4,60	9,40	95	A++	7,08	4,00	202	A+	4,19	3,50	1.169	0,29	A+++	5,46	1,88	483	0
0,39	1,16	2,14	1,76	5,40	9,80	95	A++	7,13	4,50	226	A+	4,20	3,50	1.167	0,29	A+++	5,47	1,88	483	0
0,47	1,56	2,38	2,15	7,20	10,90	95	A++	7,09	5,50	276	A+	4,25	3,80	1.251	0,39	A+++	5,53	2,05	518	0
0,58	1,85	2,44	2,67	8,50	11,30	95	A++	7,02	6,20	313	A+	4,28	3,80	1.243	0,38	A+++	5,55	2,05	516	0
0,43	2,10	3,03	2,10	9,70	13,90	95	A++	7,06	7,00	351	A+	4,27	4,50	1.476	0,71	A+++	5,71	2,42	594	0
0,49	2,40	3,08	2,30	11,00	14,10	95	A++	6,93	7,50	380	A+	4,28	4,50	1.473	0,66	A+++	5,71	2,42	594	0
0,56	2,71	3,12	2,60	12,50	14,40	95	A++	6,84	8,00	410	A+	4,26	4,50	1.478	0,66	A+++	5,72	2,42	594	0
0,44	1,35	2,25	2,02	6,20	10,30	95	A++	7,11	5,00	246	A+	4,20	3,50	1.165	0,29	A+++	5,47	1,88	482	0
0,56	1,77	2,55	2,58	8,10	11,70	95	A++	7,04	6,00	301	A+	4,26	3,80	1.250	0,39	A+++	5,54	2,05	518	0
0,61	2,10	2,62	2,80	9,70	12,00	95	A++	6,98	6,70	336	A+	4,29	3,80	1.241	0,38	A+++	5,56	2,05	516	0
0,46	2,28	3,02	2,20	10,50	13,90	95	A++	6,92	7,50	380	A+	4,27	4,50	1.474	0,71	A+++	5,71	2,42	594	0
0,53	2,54	3,13	2,50	11,70	14,40	95	A++	6,83	8,00	410	A+	4,26	4,50	1.479	0,71	A+++	5,71	2,42	594	0
0,59	2,70	3,24	2,80	12,40	14,90	95	A++	6,67	8,50	447	A+	4,27	4,50	1.475	0,66	A+++	5,72	2,42	593	0
0,45	2,27	2,74	2,10	10,50	12,60	95	A++	6,91	7,00	356	A+	4,15	4,50	1.520	0,71	A+++	5,63	2,42	602	0
0,48	2,45	3,00	2,20	11,30	13,80	95	A++	6,71	7,70	405	A+	4,18	4,50	1.507	0,70	A+++	5,65	2,42	600	0
0,53	2,50	3,14	2,50	11,50	14,50	95	A++	6,84	8,00	410	A+	4,17	5,20	1.747	1,03	A+++	5,81	2,80	675	0
0,56	2,72	3,26	2,60	12,50	15,00	95	A++	6,86	8,00	411	A+	4,18	5,20	1.743	0,98	A+++	5,81	2,80	674	0
0,62	2,70	3,24	2,90	12,40	14,90	95	A++	6,61	9,00	477	A+	4,19	5,20	1.739	0,97	A+++	5,82	2,80	674	0
0,50	2,60	2,81	2,40	12,00	12,90	95	A++	6,64	8,00	423	A+	4,22	4,50	1.494	0,68	A+++	5,68	2,42	598	0
0,55	2,67	3,08	2,60	12,30	14,10	95	A++	6,85	8,00	411	A+	4,21	5,20	1.731	1,01	A+++	5,83	2,80	673	0
0,62	2,63	3,19	2,90	12,10	14,60	95	A++	6,72	8,50	443	A+	4,22	5,20	1.727	0,96	A+++	5,83	2,80	672	0
0,68	2,61	3,17	3,20	12,00	14,60	95	A++	6,61	9,00	478	A+	4,23	5,20	1.722	0,96	A+++	5,84	2,80	671	0
0,60	2,49	2,91	2,80	11,50	13,40	95	A++	6,87	8,50	435	A+	4,15	6,46	2.179	1,58	A+++	6,06	3,48	804	0
0,63	2,48	3,02	2,90	11,40	13,90	95	A++	6,73	9,00	469	A+	4,16	6,46	2.174	1,53	A+++	6,06	3,48	803	0
0,69	2,47	3,00	3,30	11,30	13,80	95	A++	6,76	9,00	468	A+	4,17	6,46	2.167	1,52	A+++	6,07	3,48	803	0
0,69	2,47	2,89	3,30	11,30	13,30	95	A++	6,77	9,00	468	A+	4,17	6,46	2.168	1,57	A+++	6,07	3,48	803	0
0,76	2,45	2,93	3,50	11,30	13,50	95	A++	6,81	9,00	463	A+	4,18	6,46	2.162	1,52	A+++	6,07	3,48	802	0
0,82	2,44	2,91	3,80	11,20	13,40	95	A++	6,82	9,00	463	A+	4,20	6,46	2.153	1,51	A+++	6,08	3,48	801	0
0,44	1,05	2,52	2,02	4,80	11,60	95	A++	7,41	4,50	213	A+	4,38	4,80	1.536	0,79	A+++	5,86	2,58	617	0
0,46	1,20	2,56	2,11	5,60	11,80	95	A++	7,42	5,00	239	A+	4,38	4,80	1.533	0,79	A+++	5,87	2,58	617	0
0,48	1,37	2,61	2,19	6,30	12,00	95	A++	7,44	5,50	259	A+	4,39	4,80	1.531	0,78	A+++	5,87	2,58	616	0
0,52	1,78	2,67	2,37	8,20	12,30	95	A++	7,41	6,50	311	A+	4,29	5,50	1.795	1,10	A+++	5,97	2,96	695	0
0,45	1,99	2,61	2,10	9,20	12,00	95	A++	7,30	7,20	345	A+	4,34	5,50	1.776	1,08	A+++	5,99	2,96	692	0
0,47	2,10	2,49	2,20	9,70	11,40	95	A++	7,40	7,50	359	A+	4,33	6,46	2.091	1,53	A+++	6,17	3,48	789	0
0,52	2,15	2,75	2,50	9,90	12,60	95	A++	7,31	8,00	387	A+	4,34	6,46	2.086	1,48	A+++	6,18	3,48	788	0
0,58	2,33	2,73	2,70	10,70	12,60	95	A++	7,20	8,50	415	A+	4,35	6,46	2.081	1,47	A+++	6,18	3,48	788	0
0,48	1,37	2,61	2,19	6,30	12,00	95	A++	7,43	5,50	259	A+	4,39	4,80	1.531	0,78	A+++	5,87	2,58	616	0
0,50	1,55	2,66	2,28	7,10	12,20	95	A++	7,42	6,00	285	A+	4,40	4,80	1.529	0,78	A+++	5,87	2,58	616	0
0,42	1,94	2,71	2,00	8,90	12,50	95	A++	7,35	7,00	337	A+	4,30	5,50	1.792	1,09	A+++	5,97	2,96	694	0
0,48	2,09	2,66	2,20	9,60	12,30	95	A++	7,22	7,70	377	A+	4,34	5,50	1.772	1,08	A+++	5,99	2,96	692	0
0,49	2,35	2,64	2,30	10,80	12,20	95	A++	7,29	8,00	387	A+	4,33	6,46	2.087	1,53	A+++	6,18	3,48	788	0
0,55	2,33	2,74	2,60	10,70	12,60	95	A++	7,31	8,00	387	A+	4,34	6,46	2.082	1,48	A+++	6,18	3,48	788	0
0,61	2,32	2,73	2,80	10,70	12,50	95	A++	7,07	9,00	448	A+	4,38	6,46	2.067	1,47	A+++	6,25	3,48	780	0
0,52	1,77	2,70	2,37	8,20	12,50	95	A++	7,40	6,50	311	A+	4,40	4,80	1.526	0,78	A+++	5,88	2,58	616	0
0,45	2,13	2,76	2,10	9,80	12,70	95	A++	7,28	7,50	363	A+	4,31	5,50	1.786	1,09	A+++	5,98	2,96	694	0
0,47	2,46	2,71	2,20	11,30	12,50	95	A++	7,17	8,00	391	A+	4,35	5,50	1.769	1,08	A+++	6,00	2,96	691	0
0,52	2,34	2,69	2,50	10,70	12,40	95	A++	7,30	8,00	387	A+	4,34	6,46	2.083	1,52	A+++	6,18	3,48	788	0
0,58	2,33	2,73	2,70	10,70	12,50	95	A++	7,20	8,50	415	A+	4,35	6,46	2.079	1,47	A+++	6,19	3,48	787	0
0,64	2,31	2,72	3,00	10,60	12,50	95	A++	7,08	9,00	449	A+	4,38	6,46	2.063	1,47	A+++	6,25	3,48	779	0
0,51	2,51	2,76	2,40	11,60	12,70	95	A++	7,18	8,00	392	A+	4,19	6,46	2.156	1,50	A+++	6,11	3,48	797	0
0,53	2,46	2,76	2,50	11,30	12,70	95	A++	7,19	8,00	392	A+	4,24	6,46	2.134	1,52	A+++	6,13	3,48	794	0
0,58	2,34	2,69	2,70	10,70	12,40	95	A++	7,20	8,50	416	A+	4,34	6,46	2.083	1,48	A+++	6,18	3,48	788	0
0,61	2,33	2,73	2,80	10,70	12,50	95	A++	7,13	9,00	442	A+	4,35	6,46	2.079	1,47	A+++	6,19	3,48	787	0
0,67	2,31	2,72	3,10	10,60	12,50	95	A++	7,14	9,00	443	A+	4,38	6,46	2.063	1,47	A+++	6,25	3,48	779	0
0,56	2,41	2,71	2,60	11,10	12,50	95	A++	6,97	9,00	455	A+	4,27	6,46	2.118	1,50	A+++	6,15	3,48	792	0
0,60	2,30	2,64	2,80	10,60	12,20	95	A++	7,08	9,00	449	A+	4,40	6,46	2.055	1,51	A+++	6,26	3,48	778	0
0,66	2,29	2,74	3,10	10,50	12,60	95	A++	7,13	9,00	442	A+	4,41	6,46	2.050	1,46	A+++	6,26	3,48	778	0
0,72	2,28	2,72	3,40	10,50	12,50	95	A++	7,14	9,00	443	A+	4,42	6,46	2.046	1,46	A+++	6,26	3,48	777	0
0,65	2,18	2,58	3,00	10,00	11,90	95	A++	7,21	9,00	439	A+	4,50	6,46	2.010	1,49	A+++	6,29	3,48	774	0
0,68	2,18	2,68	3,20	10,00	12,30	95	A++	7,23	9,00	440	A+	4,51	6,46	2.006	1,48	A+++	6,29	3,48	774	0
0,73	2,17	2,67	3,40	10,00	12,30	95	A++	7,23	9,00	440	A+	4,52	6,46	2.002	1,43	A+++	6,30	3,48	774	0
0,73	2,17	2,72	3,40	10,00	12,50	95	A++	7,25	9,00	435	A+	4,52	6,46	2.003	1,48	A+++	6,30	3,48	774	0
0,79	2,15	2,70	3,70	9,90	12,50	95	A++	7,26	9,00	435	A+	4,53	6,46	1.997	1,48	A+++	6,30	3,48	773	0

Kombinationstabellen

Innengerät	Kühlleistung [kW]					Gesamtkühlleistung [kW]			Leistungsaufnahme Kühlen[kW]			Gesamtstromaufnahme Kühlen [A]			Heizleistung [kW]					Gesamtheizleistung [kW]		
	Raum A	Raum B	Raum C	Raum D	Raum E	Min.	Nom.	Max.	Min.	Nom.	Max.	Min.	Nom.	Max.	Raum A	Raum B	Raum C	Raum D	Raum E	Min.	Nom.	Max.
2,0+2,0+2,0	2,00	2,00	2,00	-	-	2,31	6,00	6,80	0,46	1,33	1,63	2,11	6,10	7,50	2,50	2,50	2,50	-	-	2,33	7,50	10,58
2,0+2,0+2,5	2,00	2,00	2,50	-	-	2,36	6,50	7,17	0,46	1,52	1,78	2,11	7,00	8,20	2,46	2,46	3,08	-	-	2,48	8,00	10,59
2,0+2,0+3,5	2,00	2,00	3,50	-	-	2,48	7,50	7,88	0,50	1,93	2,10	2,27	8,90	9,70	2,40	2,40	4,20	-	-	2,83	9,00	10,72
2,0+2,0+4,2	2,00	2,00	4,20	-	-	2,58	8,20	8,31	0,50	2,27	2,33	2,27	10,40	10,70	2,29	2,29	4,81	-	-	2,99	9,40	10,75
2,0+2,0+5,0	1,78	1,78	4,44	-	-	2,70	8,00	8,71	0,52	2,09	2,46	2,40	9,60	11,30	2,22	2,22	5,56	-	-	3,29	10,00	10,94
2,0+2,0+6,0	1,70	1,70	5,10	-	-	2,85	8,50	9,24	0,53	2,33	2,76	2,44	10,70	12,70	2,00	2,00	6,00	-	-	3,62	10,00	11,22
2,0+2,0+7,1	1,62	1,62	5,76	-	-	3,01	9,00	9,54	0,56	2,62	2,96	2,57	12,00	13,60	1,80	1,80	6,40	-	-	3,94	10,00	11,22
2,0+2,5+2,5	2,00	2,50	2,50	-	-	2,42	7,00	7,52	0,46	1,71	1,94	2,11	7,90	8,90	2,43	3,04	3,04	-	-	2,67	8,50	10,59
2,0+2,5+3,5	1,88	2,34	3,28	-	-	2,55	7,50	8,22	0,50	1,92	2,27	2,27	8,80	10,40	2,33	2,91	4,07	-	-	3,00	9,30	10,73
2,0+2,5+4,2	1,84	2,30	3,86	-	-	2,66	8,00	8,53	0,52	2,15	2,44	2,40	9,90	11,30	2,30	2,87	4,83	-	-	3,15	10,00	10,89
2,0+2,5+5,0	1,68	2,11	4,21	-	-	2,77	8,00	8,83	0,52	2,09	2,52	2,40	9,60	11,60	2,11	2,63	5,26	-	-	3,45	10,00	11,21
2,0+2,5+6,0	1,66	2,07	4,97	-	-	2,92	8,70	9,36	0,56	2,44	2,83	2,57	11,20	13,00	1,90	2,38	5,71	-	-	3,78	10,00	11,22
2,0+2,5+7,1	1,55	1,94	5,51	-	-	3,08	9,00	9,56	0,59	2,62	2,96	2,69	12,00	13,60	1,72	2,16	6,12	-	-	4,10	10,00	11,22
2,0+3,5+3,5	1,78	3,11	3,11	-	-	2,70	8,00	8,67	0,52	2,15	2,51	2,40	9,90	11,50	2,22	3,89	3,89	-	-	3,33	10,00	10,86
2,0+3,5+4,2	1,75	3,07	3,68	-	-	2,80	8,50	8,68	0,55	2,42	2,51	2,53	11,10	11,50	2,06	3,61	4,33	-	-	3,48	10,00	11,02
2,0+3,5+5,0	1,66	2,90	4,14	-	-	2,92	8,70	8,87	0,56	2,44	2,52	2,57	11,20	11,60	1,90	3,33	4,76	-	-	3,78	10,00	11,35
2,0+3,5+6,0	1,57	2,74	4,70	-	-	3,07	9,00	9,50	0,59	2,58	2,90	2,69	11,90	13,30	1,74	3,04	5,22	-	-	3,94	10,00	11,35
2,0+3,5+7,1	1,43	2,50	5,07	-	-	3,32	9,00	9,51	0,57	2,58	2,90	2,70	11,80	13,30	1,59	2,78	5,63	-	-	4,26	10,00	11,36
2,0+4,2+4,2	1,67	3,51	3,51	-	-	2,91	8,70	8,69	0,55	2,54	2,51	2,53	11,70	11,50	1,92	4,04	4,04	-	-	3,63	10,00	11,04
2,0+4,2+5,0	1,61	3,38	4,02	-	-	3,02	9,00	9,09	0,59	2,62	2,64	2,69	12,00	12,20	1,79	3,75	4,46	-	-	3,93	10,00	11,37
2,0+4,2+6,0	1,48	3,10	4,43	-	-	3,32	9,00	9,51	0,57	2,58	2,90	2,70	11,90	13,30	1,64	3,44	4,92	-	-	4,26	10,00	11,37
2,0+4,2+7,1	1,35	2,84	4,80	-	-	3,49	9,00	9,53	0,60	2,58	2,90	2,80	11,80	13,30	1,50	3,16	5,34	-	-	4,58	10,00	11,51
2,0+5,0+5,0	1,50	3,75	3,75	-	-	3,14	9,00	9,27	0,59	2,52	2,66	2,69	11,60	12,20	1,67	4,17	4,17	-	-	4,08	10,00	11,13
2,0+5,0+6,0	1,38	3,46	4,15	-	-	3,35	9,00	9,70	0,56	2,51	2,91	2,70	11,50	13,40	1,54	3,85	4,62	-	-	4,40	10,00	11,41
2,0+5,0+7,1	1,28	3,19	4,53	-	-	3,53	9,00	9,72	0,60	2,51	2,92	2,80	11,50	13,40	1,42	3,55	5,04	-	-	4,72	10,00	11,41
2,0+6,0+6,0	1,29	3,86	3,86	-	-	3,53	9,00	10,20	0,60	2,47	3,25	2,80	11,40	15,00	1,43	4,29	4,29	-	-	4,72	10,00	11,54
2,0+6,0+7,1	1,19	3,58	4,23	-	-	3,70	9,00	10,65	0,64	2,47	3,60	3,00	11,40	16,60	1,32	3,97	4,70	-	-	5,04	10,00	11,68
2,5+2,5+2,5	2,50	2,50	2,50	-	-	2,48	7,50	7,87	0,50	1,93	2,10	2,27	8,90	9,70	3,33	3,33	3,33	-	-	2,83	10,00	10,73
2,5+2,5+3,5	2,35	2,35	3,29	-	-	2,63	8,00	8,44	0,52	2,15	2,39	2,40	9,90	11,00	2,94	2,94	4,12	-	-	3,16	10,00	11,00
2,5+2,5+4,2	2,17	2,17	3,65	-	-	2,73	8,00	8,65	0,52	2,15	2,50	2,40	9,90	11,50	2,72	2,72	4,57	-	-	3,31	10,00	11,16
2,5+2,5+5,0	2,13	2,13	4,25	-	-	2,85	8,50	8,84	0,56	2,33	2,52	2,57	10,70	11,60	2,50	2,50	5,00	-	-	3,62	10,00	11,35
2,5+2,5+6,0	2,05	2,05	4,91	-	-	2,99	9,00	9,37	0,56	2,62	2,83	2,57	12,00	13,00	2,27	2,27	5,45	-	-	3,78	10,00	11,36
2,5+2,5+7,1	1,86	1,86	5,28	-	-	3,32	9,00	9,58	0,57	2,62	2,96	2,70	12,00	13,60	2,07	2,07	5,87	-	-	4,10	10,00	11,50
2,5+3,5+3,5	2,11	2,95	2,95	-	-	2,77	8,00	8,68	0,55	2,14	2,51	2,53	9,90	11,50	2,63	3,68	3,68	-	-	3,49	10,00	11,26
2,5+3,5+4,2	2,08	2,92	3,50	-	-	2,88	8,50	8,69	0,55	2,42	2,51	2,53	11,10	11,50	2,45	3,43	4,12	-	-	3,64	10,00	11,29
2,5+3,5+5,0	2,05	2,86	4,09	-	-	2,99	9,00	8,89	0,59	2,62	2,52	2,69	12,00	11,60	2,27	3,18	4,55	-	-	3,78	10,00	11,35
2,5+3,5+6,0	1,88	2,63	4,50	-	-	3,14	9,00	9,51	0,59	2,58	2,90	2,69	11,80	13,30	2,08	2,92	5,00	-	-	4,10	10,00	11,36
2,5+3,5+7,1	1,72	2,40	4,88	-	-	3,33	9,00	9,53	0,57	2,57	2,90	2,70	11,80	13,30	1,91	2,67	5,42	-	-	4,42	10,00	11,50
2,5+4,2+4,2	2,06	3,47	3,47	-	-	2,98	9,00	8,71	0,59	2,72	2,51	2,69	12,50	11,50	2,29	3,85	3,85	-	-	3,79	10,00	11,31
2,5+4,2+5,0	1,92	3,23	3,85	-	-	3,10	9,00	9,10	0,59	2,58	2,64	2,69	11,90	12,20	2,14	3,59	4,27	-	-	4,10	10,00	11,37
2,5+4,2+6,0	1,77	2,98	4,25	-	-	3,32	9,00	9,52	0,57	2,58	2,90	2,70	11,80	13,30	1,97	3,31	4,72	-	-	4,42	10,00	11,38
2,5+4,2+7,1	1,63	2,74	4,63	-	-	3,50	9,00	9,54	0,60	2,57	2,90	2,80	11,80	13,40	1,81	3,04	5,14	-	-	4,73	10,00	11,52
2,5+5,0+5,0	1,80	3,60	3,60	-	-	3,35	9,00	9,28	0,56	2,51	2,66	2,70	11,60	12,20	2,00	4,00	4,00	-	-	4,24	10,00	11,13
2,5+5,0+6,0	1,67	3,33	4,00	-	-	3,53	9,00	9,72	0,60	2,51	2,92	2,80	11,50	13,40	1,85	3,70	4,44	-	-	4,56	10,00	11,41
2,5+5,0+7,1	1,54	3,08	4,38	-	-	3,53	9,00	9,73	0,60	2,48	2,92	2,80	11,40	13,40	1,71	3,42	4,86	-	-	4,88	10,00	11,41
2,5+6,0+6,0	1,55	3,72	3,72	-	-	3,53	9,00	10,22	0,60	2,47	3,25	2,80	11,40	15,00	1,72	4,14	4,14	-	-	4,88	10,00	11,55
2,5+6,0+7,1	1,44	3,46	4,10	-	-	3,71	9,00	10,66	0,64	2,47	3,60	3,00	11,40	16,60	1,60	3,85	4,55	-	-	5,19	10,00	11,68
3,5+3,5+3,5	2,90	2,90	2,90	-	-	2,92	8,70	8,83	0,59	2,50	2,57	2,69	11,50	11,80	3,33	3,33	3,33	-	-	3,65	10,00	11,26
3,5+3,5+4,2	2,81	2,81	3,38	-	-	3,02	9,00	8,84	0,59	2,68	2,57	2,69	12,30	11,90	3,13	3,13	3,75	-	-	3,96	10,00	11,29
3,5+3,5+5,0	2,63	2,63	3,75	-	-	3,14	9,00	9,03	0,62	2,58	2,59	2,82	11,80	11,90	2,92	2,92	4,17	-	-	4,10	10,00	11,35
3,5+3,5+6,0	2,42	2,42	4,15	-	-	3,33	9,00	9,56	0,57	2,57	2,90	2,70	11,80	13,40	2,69	2,69	4,62	-	-	4,42	10,00	11,49
3,5+3,5+7,1	2,23	2,23	4,53	-	-	3,50	9,00	9,58	0,60	2,57	2,90	2,80	11,80	13,40	2,48	2,48	5,04	-	-	4,74	10,00	11,50
3,5+4,2+4,2	2,65	3,18	3,18	-	-	3,13	9,00	9,05	0,62	2,68	2,69	2,82	12,30	12,40	2,94	3,53	3,53	-	-	4,12	10,00	11,31
3,5+4,2+5,0	2,48	2,98	3,54	-	-	3,33	9,00	9,25	0,57	2,57	2,71	2,70	11,80	12,50	2,76	3,31	3,94	-	-	4,42	10,00	11,36
3,5+4,2+6,0	2,30	2,76	3,94	-	-	3,50	9,00	9,57	0,60	2,57	2,90	2,80	11,80	13,40	2,55	3,07	4,38	-	-	4,58	10,00	11,38
3,5+4,2+7,1	2,13	2,55	4,32	-	-	3,67	9,00	10,04	0,64	2,56	3,23	3,00	11,80	14,90	2,36	2,84	4,80	-	-	4,89	10,00	11,38
3,5+5,0+5,0	2,33	3,33	3,33	-	-	3,53	9,00	9,22	0,60	2,48	2,60	2,80	11,40	11,90	2,59	3,70	3,70	-	-	4,56	10,00	11,13
3,5+5,0+6,0	2,17	3,10	3,72	-	-	3,53	9,00	9,76	0,60	2,47	2,92	2,80	11,40	13,40	2,41	3,45	4,14	-	-	4,88	10,00	11,41
3,5+5,0+7,1	2,02	2,88	4,10	-	-	3,71	9,00	10,15	0,64	2,47	3,19	3,00	11,30	14,60	2,24	3,21	4,55	-	-	5,20	10,00	11,41
3,5+6,0+6,0	2,03	3,48	3,48	-	-	3,71	9,00	10,61	0,64	2,47	3,54	3,00	11,30	16,30	2,26	3,87	3,87	-	-	5,20	10,00	11,55
4,2+4,2+4,2	3,00	3,00	3,00	-	-	3,30	9,00	9,25	0,57	2,68	2,82	2,70	12,30	13,00	3,33	3,33	3,33	-	-	4,27	10,00	11,34
4,2+4,2+5,0	2,82	2,82	3,36	-	-	3,50	9,00	9,35	0,60	2,57	2,77	2,80	11,80	12,80	3,13	3,13	3,73	-	-	4,57	10,00	11,37
4,2+4,2+6,0	2,63	2,63	3,75	-	-	3,50	9,00	9,58	0,60	2,56	2,90	2,80	11,80	13,40	2,92	2,92	4,17	-	-	4,89	10,00	11,39
4,2+4,2+7,1	2,44	2,44	4,12	-	-	3,67	9,00	10,06	0,64	2,56	3,24	3,00	11,80	14,90	2,71	2,71	4,58	-	-	5,21	10,00	11,39
4,2+5,0+5,0	2,66	3,17	3,17	-	-	3,53	9,00	9,23	0,60	2,47	2,60	2,80	11,40	11,90	2,96	3,52	3,52	-	-	4,71	10,00	11,14
4,2+5,0+6,0	2,49	2,96	3,55	-	-	3,71	9,00	10,24	0,64	2,47	3,25	3,00	11,30	15,00	2,76	3,29	3,95	-	-	5,03	10,00	11,41
5,0+5,0+5,0	3,00	3,00	3,00	-	-	3,73	9,00	10,00	0,64	2,41	3,00	3,00	11,10	13,80	3,33	3,33	3,33	-	-	5,02	10,00	11,28
1,5+1,5+1,5+1,5	1,65	1,65	1,65	1,65	-	2,31	6,60	7,10	0,44	1,35	1,55	2,02	6,20	7,10	1,83	1,83	1,83	1,83	-	2,33	7,30	10,14
1,5+1,5+1,5+2,0	1,55	1,55	1,55	2,06	-	2,36	6,70	7,30	0,47	1,43	1,66	2,15	6,53	7,58	1,85	1,85	1,85	2,46	-	2,61	8,00	10,42
1,5+1,5+1,5+2,5	1,50	1,50	1,50	2,50	-	2,42	7,00	7,50	0,47	1,53	1,74	2,15	7,00	7,98	1,82	1,82	1,82	3,04	-	2,77	8,50	10,43
1,5+1,5+1,5+3,5	1,41	1,41	1,41	3,28	-	2,55	7,50	8,18	0,50	1,74	2,02	2,27	8,00	9,30	1,74	1,74	1,74	4,07	-	2,94	9,30	10,71

Leistungsaufnahme Heizen [kW]			Gesamtstromaufnahme Heizen [A]			Leistungsfaktor [%]	Saisonale Daten Kühlen				Saisonale Daten Heizen (durchschnittliches Klima)					Saisonale Daten Heizen (warmes Klima)				
Min.	Nom.	Max.	Min.	Nom.	Max.		Label	SEER	Pdesign	Jahres-verbrauch	Label	SCOP	Pdesign	Jahres-verbrauch	Deklarierte Leistung bei -10 °C	Label	SCOP	Pdesign	Jahres-verbrauch	Deklarierte Leistung bei +2 °C
0,50	1,60	2,71	2,28	7,40	12,50	95	A++	7,41	6,00	285	A+	4,40	4,80	1.529	0,78	A+++	5,87	2,58	616	0
0,52	1,77	2,70	2,37	8,20	12,50	95	A++	7,39	6,50	310	A+	4,40	4,80	1.526	0,78	A+++	5,88	2,58	616	0
0,45	2,13	2,76	2,10	9,80	12,70	95	A++	7,27	7,50	363	A+	4,30	5,60	1.823	1,14	A+++	5,99	3,02	705	0
0,47	2,24	2,71	2,20	10,30	12,50	95	A++	7,11	8,20	404	A+	4,34	5,60	1.806	1,13	A+++	6,01	3,02	702	0
0,52	2,34	2,63	2,50	10,70	12,10	95	A++	7,29	8,00	387	A+	4,34	6,46	2.083	1,48	A+++	6,18	3,48	788	0
0,58	2,33	2,73	2,70	10,70	12,50	95	A++	7,19	8,50	415	A+	4,35	6,46	2.079	1,47	A+++	6,19	3,48	787	0
0,64	2,32	2,72	3,00	10,60	12,50	95	A++	7,07	9,00	448	A+	4,38	6,46	2.063	1,47	A+++	6,25	3,48	779	0
0,42	1,93	2,69	2,00	8,90	12,40	95	A++	7,33	7,00	337	A+	4,38	5,00	1.599	0,88	A+++	5,91	2,69	638	0
0,48	2,23	2,75	2,20	10,20	12,70	95	A++	7,28	7,50	363	A+	4,31	5,60	1.819	1,09	A+++	6,00	3,02	704	0
0,50	2,45	2,75	2,40	11,30	12,70	95	A++	7,17	8,00	391	A+	4,35	5,60	1.803	1,13	A+++	6,02	3,02	702	0
0,55	2,33	2,73	2,60	10,70	12,60	95	A++	7,30	8,00	387	A+	4,35	6,46	2.080	1,47	A+++	6,18	3,48	787	0
0,61	2,32	2,72	2,80	10,70	12,50	95	A++	7,17	8,70	428	A+	4,38	6,46	2.065	1,47	A+++	6,25	3,48	779	0
0,67	2,31	2,71	3,10	10,60	12,50	95	A++	7,08	9,00	449	A+	4,39	6,46	2.060	1,47	A+++	6,25	3,48	779	0
0,54	2,50	2,81	2,50	11,50	12,90	95	A++	7,18	8,00	392	A+	4,20	6,46	2.152	1,49	A+++	6,11	3,48	796	0
0,56	2,45	2,81	2,70	11,30	13,00	95	A++	7,07	8,50	424	A+	4,25	6,46	2.129	1,52	A+++	6,14	3,48	794	0
0,61	2,33	2,79	2,80	10,70	12,80	95	A++	7,17	8,70	428	A+	4,35	6,46	2.080	1,47	A+++	6,18	3,48	787	0
0,64	2,32	2,78	3,00	10,70	12,80	95	A++	7,13	9,00	442	A+	4,38	6,46	2.065	1,47	A+++	6,25	3,48	779	0
0,70	2,31	2,76	3,30	10,60	12,70	95	A++	7,14	9,00	443	A+	4,39	6,46	2.060	1,47	A+++	6,25	3,48	779	0
0,59	2,40	2,76	2,80	11,10	12,70	95	A++	7,04	8,70	437	A+	4,28	6,46	2.114	1,50	A+++	6,15	3,48	792	0
0,63	2,29	2,74	3,00	10,50	12,60	95	A++	7,08	9,00	449	A+	4,41	6,46	2.051	1,51	A+++	6,26	3,48	778	0
0,69	2,28	2,73	3,30	10,50	12,50	95	A++	7,13	9,00	442	A+	4,42	6,46	2.047	1,46	A+++	6,26	3,48	778	0
0,75	2,27	2,77	3,50	10,40	12,80	95	A++	7,14	9,00	443	A+	4,43	6,46	2.043	1,45	A+++	6,27	3,48	777	0
0,65	2,18	2,53	3,00	10,00	11,60	95	A++	7,21	9,00	439	A+	4,51	6,46	2.007	1,48	A+++	6,29	3,48	774	0
0,70	2,17	2,62	3,30	10,00	12,00	95	A++	7,23	9,00	440	A+	4,51	6,46	2.004	1,43	A+++	6,29	3,48	774	0
0,76	2,16	2,61	3,60	9,90	12,00	95	A++	7,23	9,00	440	A+	4,52	6,46	2.000	1,43	A+++	6,30	3,48	773	0
0,76	2,16	2,66	3,60	9,90	12,30	95	A++	7,25	9,00	435	A+	4,52	6,46	2.000	1,43	A+++	6,30	3,48	773	0
0,82	2,15	2,70	3,80	9,90	12,50	95	A++	7,26	9,00	435	A+	4,53	6,46	1.997	1,43	A+++	6,30	3,48	773	0
0,45	2,49	2,74	2,10	11,50	12,60	95	A++	7,26	7,50	363	A+	4,39	5,00	1.596	0,88	A+++	5,91	2,69	637	0
0,51	2,49	2,86	2,40	11,50	13,10	95	A++	7,17	8,00	391	A+	4,32	5,60	1.816	1,09	A+++	6,00	3,02	704	0
0,53	2,44	2,86	2,50	11,20	13,10	95	A++	7,18	8,00	391	A+	4,36	5,60	1.799	1,12	A+++	6,02	3,02	701	0
0,58	2,32	2,78	2,70	10,70	12,80	95	A++	7,19	8,50	415	A+	4,38	6,46	2.066	1,47	A+++	6,25	3,48	779	0
0,61	2,31	2,77	2,80	10,60	12,70	95	A++	7,08	9,00	449	A+	4,39	6,46	2.061	1,47	A+++	6,25	3,48	779	0
0,66	2,30	2,81	3,10	10,60	12,90	95	A++	7,11	9,00	447	A+	4,40	6,46	2.056	1,42	A+++	6,26	3,48	779	0
0,57	2,49	2,97	2,70	11,50	13,70	95	A++	7,19	8,00	392	A+	4,21	6,46	2.147	1,49	A+++	6,12	3,48	796	0
0,59	2,44	2,92	2,80	11,20	13,40	95	A++	7,07	8,50	425	A+	4,26	6,46	2.122	1,47	A+++	6,14	3,48	793	0
0,61	2,32	2,78	2,80	10,70	12,80	95	A++	7,11	9,00	447	A+	4,38	6,46	2.066	1,47	A+++	6,25	3,48	779	0
0,67	2,31	2,77	3,10	10,60	12,70	95	A++	7,14	9,00	442	A+	4,39	6,46	2.061	1,47	A+++	6,25	3,48	779	0
0,73	2,30	2,81	3,40	10,60	12,90	95	A++	7,14	9,00	443	A+	4,40	6,46	2.056	1,42	A+++	6,26	3,48	779	0
0,62	2,40	2,86	2,90	11,00	13,20	95	A++	6,98	9,00	456	A+	4,29	6,46	2.110	1,50	A+++	6,16	3,48	791	0
0,66	2,28	2,73	3,10	10,50	12,60	95	A++	7,13	9,00	442	A+	4,42	6,46	2.048	1,46	A+++	6,26	3,48	778	0
0,72	2,27	2,72	3,40	10,40	12,50	95	A++	7,14	9,00	443	A+	4,42	6,46	2.044	1,46	A+++	6,27	3,48	777	0
0,78	2,26	2,76	3,70	10,40	12,70	95	A++	7,15	9,00	443	A+	4,43	6,46	2.039	1,40	A+++	6,27	3,48	777	0
0,67	2,17	2,52	3,20	10,00	11,60	95	A++	7,22	9,00	440	A+	4,51	6,46	2.004	1,48	A+++	6,29	3,48	774	0
0,73	2,16	2,61	3,40	10,00	12,00	95	A++	7,23	9,00	440	A+	4,52	6,46	2.001	1,43	A+++	6,30	3,48	773	0
0,79	2,16	2,60	3,70	9,90	12,00	95	A++	7,25	9,00	435	A+	4,53	6,46	1.997	1,43	A+++	6,30	3,48	773	0
0,79	2,16	2,65	3,70	9,90	12,20	95	A++	7,26	9,00	435	A+	4,53	6,46	1.998	1,43	A+++	6,30	3,48	773	0
0,85	2,15	2,70	4,00	9,90	12,40	95	A++	7,26	9,00	435	A+	4,53	6,46	1.994	1,43	A+++	6,30	3,48	773	0
0,60	2,49	2,97	2,80	11,50	13,70	95	A++	7,07	8,70	432	A+	4,21	6,46	2.147	1,44	A+++	6,12	3,48	796	0
0,66	2,44	2,92	3,10	11,20	13,40	95	A++	7,01	9,00	451	A+	4,26	6,46	2.122	1,47	A+++	6,14	3,48	793	0
0,67	2,32	2,78	3,10	10,70	12,80	95	A++	7,14	9,00	443	A+	4,38	6,46	2.066	1,42	A+++	6,25	3,48	779	0
0,73	2,31	2,82	3,40	10,60	13,00	95	A++	7,15	9,00	443	A+	4,39	6,46	2.061	1,42	A+++	6,25	3,48	779	0
0,79	2,30	2,81	3,70	10,60	12,90	95	A++	7,16	9,00	443	A+	4,40	6,46	2.056	1,42	A+++	6,26	3,48	779	0
0,68	2,40	2,86	3,20	11,00	13,20	95	A++	7,01	9,00	451	A+	4,29	6,46	2.110	1,45	A+++	6,16	3,48	791	0
0,72	2,28	2,71	3,40	10,50	12,39	95	A++	7,15	9,00	443	A+	4,42	6,46	2.048	1,46	A+++	6,26	3,48	778	0
0,75	2,27	2,72	3,50	10,40	12,50	95	A++	7,16	9,00	443	A+	4,42	6,46	2.044	1,41	A+++	6,27	3,48	777	0
0,81	2,26	2,71	3,80	10,40	12,50	95	A++	7,17	9,00	444	A+	4,43	6,46	2.039	1,40	A+++	6,27	3,48	777	0
0,73	2,17	2,52	3,40	10,00	11,60	95	A++	7,25	9,00	435	A+	4,51	6,46	2.004	1,43	A+++	6,29	3,48	774	0
0,80	2,16	2,61	3,70	10,00	12,00	95	A++	7,26	9,00	435	A+	4,52	6,46	2.001	1,43	A+++	6,30	3,48	773	0
0,86	2,16	2,60	4,00	9,90	12,00	95	A++	7,29	9,00	434	A+	4,53	6,46	1.997	1,38	A+++	6,30	3,48	773	0
0,86	2,16	2,65	4,00	9,90	12,20	95	A++	7,30	9,00	434	A+	4,53	6,46	1.998	1,43	A+++	6,30	3,48	773	0
0,70	2,35	2,81	3,30	10,80	13,00	95	A++	7,02	9,00	452	A+	4,33	6,46	2.089	1,43	A+++	6,18	3,48	789	0
0,75	2,23	2,66	3,50	10,20	12,19	95	A++	7,15	9,00	443	A+	4,45	6,46	2.032	1,45	A+++	6,28	3,48	776	0
0,81	2,22	2,68	3,80	10,20	12,30	95	A++	7,16	9,00	444	A+	4,46	6,46	2.028	1,40	A+++	6,28	3,48	776	0
0,87	2,21	2,67	4,10	10,20	12,30	95	A++	7,17	9,00	444	A+	4,47	6,46	2.024	1,40	A+++	6,28	3,48	775	0
0,76	2,14	2,48	3,50	9,90	11,40	95	A++	7,25	9,00	435	A+	4,54	6,46	1.991	1,43	A+++	6,30	3,48	773	0
0,82	2,14	2,58	3,80	9,80	11,90	95	A++	7,29	9,00	434	A+	4,55	6,46	1.989	1,43	A+++	6,31	3,48	772	0
0,80	2,08	2,45	3,80	9,60	11,30	95	A++	7,39	9,00	428	A++	4,61	6,46	1.964	1,43	A+++	6,32	3,48	770	0
0,43	1,40	2,23	1,98	6,50	10,30	95	A++	7,96	6,00	268	A+	4,46	6,46	2.030	2,04	A+++	6,28	3,48	776	0
0,40	1,60	2,32	1,90	7,40	10,70	95	A++	8,18	6,50	280	A+	4,46	6,46	2.027	1,59	A+++	6,28	3,48	776	0
0,43	1,73	2,31	2,00	8,00	10,70	95	A+++	8,50	7,00	288	A+	4,47	6,46	2.024	1,59	A+++	6,28	3,48	775	0
0,45	1,99	2,41	2,20	9,20	11,10	95	A++	8,13	7,50	324	A+	4,47	6,46	2.024	1,44	A+++	6,28	3,48	775	0

Kombinationstabellen

Innengerät	Kühlleistung [kW]					Gesamtkühlleistung [kW]			Leistungsaufnahme Kühlen[kW]			Gesamtstromaufnahme Kühlen [A]			Heizleistung [kW]					Gesamtheizleistung [kW]		
	Raum A	Raum B	Raum C	Raum D	Raum E	Min.	Nom.	Max.	Min.	Nom.	Max.	Min.	Nom.	Max.	Raum A	Raum B	Raum C	Raum D	Raum E	Min.	Nom.	Max.
1,5+1,5+1,5+4,2	1,38	1,38	1,38	3,86	-	2,66	8,00	8,55	0,50	1,95	2,19	2,27	9,00	10,10	1,72	1,72	1,72	4,83	-	3,26	10,00	11,27
1,5+1,5+1,5+5,0	1,26	1,26	1,26	4,21	-	2,77	8,00	9,03	0,53	1,90	2,37	2,44	8,80	10,90	1,58	1,58	1,58	5,26	-	3,41	10,00	11,42
1,5+1,5+1,5+6,0	1,24	1,24	1,24	4,97	-	2,92	8,70	9,50	0,53	2,23	2,62	2,44	10,20	12,10	1,43	1,43	1,43	5,71	-	3,73	10,00	11,55
1,5+1,5+1,5+7,1	1,16	1,16	1,16	5,51	-	3,08	9,00	9,95	0,56	2,36	2,88	2,57	10,90	13,20	1,29	1,29	1,29	6,12	-	4,06	10,00	11,69
1,5+1,5+2,0+2,0	1,50	1,50	2,00	2,00	-	2,42	7,00	7,50	0,47	1,53	1,74	2,15	7,00	8,10	1,82	1,82	2,43	2,43	-	2,77	8,50	10,57
1,5+1,5+2,0+2,5	1,50	1,50	2,00	2,50	-	2,48	7,50	7,90	0,47	1,74	1,91	2,15	8,00	8,80	1,80	1,80	2,40	3,00	-	2,94	9,00	10,71
1,5+1,5+2,0+3,5	1,41	1,41	1,88	3,29	-	2,63	8,00	8,42	0,50	1,95	2,13	2,27	9,00	9,80	1,76	1,76	2,35	4,12	-	3,10	10,00	10,71
1,5+1,5+2,0+4,2	1,30	1,30	1,74	3,65	-	2,73	8,00	8,90	0,53	1,95	2,36	2,44	9,00	10,90	1,63	1,63	2,17	4,57	-	3,42	10,00	11,27
1,5+1,5+2,0+5,0	1,28	1,28	1,70	4,25	-	2,85	8,50	9,26	0,53	2,13	2,50	2,44	9,80	11,50	1,50	1,50	2,00	5,00	-	3,57	10,00	11,42
1,5+1,5+2,0+6,0	1,23	1,23	1,64	4,91	-	2,99	9,00	9,72	0,56	2,36	2,75	2,57	10,90	12,60	1,36	1,36	1,82	5,45	-	3,89	10,00	11,55
1,5+1,5+2,0+7,1	1,12	1,12	1,49	5,28	-	3,16	9,00	10,05	0,60	2,36	2,95	2,74	10,90	13,60	1,24	1,24	1,65	5,87	-	4,22	10,00	11,69
1,5+1,5+2,5+2,5	1,41	1,41	2,34	2,34	-	2,55	7,50	8,16	0,50	1,74	2,02	2,27	8,00	9,30	1,88	1,88	3,13	3,13	-	2,93	10,00	10,71
1,5+1,5+2,5+3,5	1,33	1,33	2,22	3,11	-	2,70	8,00	8,79	0,53	1,95	2,31	2,44	9,00	10,60	1,67	1,67	2,78	3,89	-	3,26	10,00	11,26
1,5+1,5+2,5+4,2	1,31	1,31	2,19	3,68	-	2,80	8,50	9,14	0,53	2,17	2,49	2,44	10,00	11,40	1,55	1,55	2,58	4,33	-	3,42	10,00	11,27
1,5+1,5+2,5+5,0	1,24	1,24	2,07	4,14	-	2,92	8,70	9,49	0,56	2,23	2,62	2,57	10,30	12,10	1,43	1,43	2,38	4,76	-	3,73	10,00	11,42
1,5+1,5+2,5+6,0	1,17	1,17	1,96	4,70	-	3,07	9,00	9,84	0,56	2,36	2,81	2,57	10,90	13,00	1,30	1,30	2,17	5,22	-	4,06	10,00	11,55
1,5+1,5+2,5+7,1	1,07	1,07	1,79	5,07	-	3,23	9,00	10,16	0,60	2,36	3,01	2,74	10,80	13,90	1,19	1,19	1,98	5,63	-	4,38	10,00	11,69
1,5+1,5+3,5+3,5	1,28	1,28	2,98	2,98	-	2,85	8,50	9,27	0,53	2,17	2,55	2,44	10,00	11,70	1,50	1,50	3,50	3,50	-	3,59	10,00	11,26
1,5+1,5+3,5+4,2	1,26	1,26	2,94	3,53	-	2,95	9,00	9,39	0,56	2,41	2,61	2,57	11,10	12,00	1,40	1,40	3,27	3,93	-	3,75	10,00	11,27
1,5+1,5+3,5+5,0	1,17	1,17	2,74	3,91	-	3,07	9,00	9,74	0,59	2,36	2,75	2,69	10,80	12,70	1,30	1,30	3,04	4,35	-	4,06	10,00	11,42
1,5+1,5+3,5+6,0	1,08	1,08	2,52	4,32	-	3,21	9,00	10,18	0,59	2,36	3,02	2,69	10,80	13,90	1,20	1,20	2,80	4,80	-	4,22	10,00	11,55
1,5+1,5+3,5+7,1	0,99	0,99	2,32	4,70	-	3,42	9,00	10,20	0,56	2,35	3,02	2,70	10,80	13,90	1,10	1,10	2,57	5,22	-	4,54	10,00	11,69
1,5+1,5+4,2+4,2	1,18	1,18	3,32	3,32	-	3,05	9,00	9,61	0,59	2,41	2,74	2,69	11,10	12,60	1,32	1,32	3,68	3,68	-	3,90	10,00	11,27
1,5+1,5+4,2+5,0	1,11	1,11	3,10	3,69	-	3,17	9,00	9,75	0,59	2,36	2,75	2,69	10,80	12,70	1,23	1,23	3,44	4,10	-	4,21	10,00	11,41
1,5+1,5+4,2+6,0	1,02	1,02	2,86	4,09	-	3,41	9,00	10,19	0,56	2,35	3,02	2,70	10,80	13,90	1,14	1,14	3,18	4,55	-	4,54	10,00	11,69
1,5+1,5+4,2+7,1	0,94	0,94	2,64	4,47	-	3,60	9,00	10,20	0,60	2,35	3,02	2,80	10,80	13,90	1,05	1,05	2,94	4,97	-	4,85	10,00	11,70
1,5+1,5+5,0+5,0	1,04	1,04	3,46	3,46	-	3,43	9,00	9,97	0,56	2,31	2,83	2,70	10,60	13,00	1,15	1,15	3,85	3,85	-	4,36	10,00	11,53
1,5+1,5+5,0+6,0	0,96	0,96	3,21	3,86	-	3,44	9,00	10,42	0,56	2,31	3,10	2,70	10,60	14,20	1,07	1,07	3,57	4,29	-	4,68	10,00	11,80
1,5+1,5+5,0+7,1	0,89	0,89	2,98	4,23	-	3,62	9,00	10,73	0,60	2,30	3,30	2,80	10,60	15,20	0,99	0,99	3,31	4,70	-	5,00	10,00	11,81
1,5+1,5+6,0+6,0	0,90	0,90	3,60	3,60	-	3,62	9,00	10,74	0,60	2,30	3,31	2,80	10,60	15,20	1,00	1,00	4,00	4,00	-	5,00	10,00	11,93
1,5+2,0+2,0+2,0	1,50	2,00	2,00	2,00	-	2,48	7,50	7,89	0,47	1,74	1,91	2,15	8,00	8,80	1,90	2,53	2,53	2,53	-	2,94	9,50	10,71
1,5+2,0+2,0+2,5	1,41	1,88	1,88	2,34	-	2,55	7,50	8,15	0,50	1,74	2,02	2,27	8,00	9,30	1,88	2,50	2,50	3,13	-	2,93	10,00	10,85
1,5+2,0+2,0+3,5	1,33	1,78	1,78	3,11	-	2,70	8,00	8,78	0,53	1,95	2,30	2,44	9,00	10,60	1,67	2,22	2,22	3,89	-	3,26	10,00	11,26
1,5+2,0+2,0+4,2	1,31	1,75	1,75	3,68	-	2,80	8,50	9,12	0,53	2,18	2,49	2,44	10,00	11,40	1,55	2,06	2,06	4,33	-	3,42	10,00	11,27
1,5+2,0+2,0+5,0	1,24	1,66	1,66	4,14	-	2,92	8,70	9,48	0,56	2,23	2,62	2,57	10,30	12,00	1,43	1,90	1,90	4,76	-	3,73	10,00	11,42
1,5+2,0+2,0+6,0	1,17	1,57	1,57	4,70	-	3,07	9,00	9,94	0,56	2,36	2,88	2,57	10,90	13,20	1,30	1,74	1,74	5,22	-	4,06	10,00	11,55
1,5+2,0+2,0+7,1	1,07	1,43	1,43	5,07	-	3,23	9,00	10,26	0,60	2,36	3,08	2,74	10,90	14,20	1,19	1,59	1,59	5,63	-	4,38	10,00	11,69
1,5+2,0+2,5+2,5	1,41	1,88	2,35	2,35	-	2,63	8,00	8,52	0,50	1,95	2,19	2,27	9,00	10,10	1,76	2,35	2,94	2,94	-	3,10	10,00	10,85
1,5+2,0+2,5+3,5	1,26	1,68	2,11	2,95	-	2,77	8,00	9,02	0,53	1,95	2,42	2,44	9,00	11,20	1,58	2,11	2,63	3,68	-	3,43	10,00	11,26
1,5+2,0+2,5+4,2	1,25	1,67	2,08	3,50	-	2,88	8,50	9,36	0,56	2,17	2,61	2,57	10,00	12,00	1,47	1,96	2,45	4,12	-	3,58	10,00	11,27
1,5+2,0+2,5+5,0	1,23	1,64	2,05	4,09	-	2,99	9,00	9,49	0,56	2,36	2,62	2,57	10,90	12,10	1,36	1,82	2,27	4,55	-	3,89	10,00	11,42
1,5+2,0+2,5+6,0	1,13	1,50	1,88	4,50	-	3,14	9,00	10,05	0,59	2,36	2,95	2,69	10,90	13,60	1,25	1,67	2,08	5,00	-	4,22	10,00	11,55
1,5+2,0+2,5+7,1	1,03	1,37	1,72	4,88	-	3,41	9,00	10,16	0,56	2,36	3,01	2,70	10,80	13,90	1,15	1,53	1,91	5,42	-	4,54	10,00	11,69
1,5+2,0+3,5+3,5	1,24	1,66	2,90	2,90	-	2,92	8,70	9,38	0,56	2,28	2,61	2,57	10,50	12,00	1,43	1,90	3,33	3,33	-	3,75	10,00	11,26
1,5+2,0+3,5+4,2	1,21	1,61	2,81	3,38	-	3,02	9,00	9,60	0,56	2,41	2,74	2,57	11,10	12,60	1,34	1,79	3,13	3,75	-	3,91	10,00	11,27
1,5+2,0+3,5+5,0	1,13	1,50	2,63	3,75	-	3,14	9,00	9,74	0,59	2,36	2,75	2,69	10,80	12,70	1,25	1,67	2,92	4,17	-	4,22	10,00	11,42
1,5+2,0+3,5+6,0	1,04	1,38	2,42	4,15	-	3,41	9,00	10,18	0,56	2,36	3,02	2,70	10,80	13,90	1,15	1,54	2,69	4,62	-	4,38	10,00	11,55
1,5+2,0+3,5+7,1	0,96	1,28	2,23	4,53	-	3,59	9,00	10,20	0,60	2,35	3,02	2,80	10,80	13,90	1,06	1,42	2,48	5,04	-	4,70	10,00	11,69
1,5+2,0+4,2+4,2	1,13	1,51	3,18	3,18	-	3,13	9,00	9,61	0,59	2,41	2,74	2,69	11,10	12,60	1,26	1,68	3,53	3,53	-	4,07	10,00	11,28
1,5+2,0+4,2+5,0	1,06	1,42	2,98	3,54	-	3,41	9,00	9,75	0,56	2,36	2,75	2,70	10,80	12,70	1,18	1,57	3,31	3,94	-	4,37	10,00	11,41
1,5+2,0+4,2+6,0	0,99	1,31	2,76	3,94	-	3,41	9,00	10,19	0,56	2,35	3,02	2,70	10,80	13,90	1,09	1,46	3,07	4,38	-	4,69	10,00	11,69
1,5+2,0+4,2+7,1	0,91	1,22	2,55	4,32	-	3,60	9,00	10,69	0,60	2,35	3,36	2,80	10,80	15,50	1,01	1,35	2,84	4,80	-	5,01	10,00	11,71
1,5+2,0+5,0+5,0	1,00	1,33	3,33	3,33	-	3,43	9,00	9,97	0,56	2,31	2,83	2,70	10,60	13,00	1,11	1,48	3,70	3,70	-	4,52	10,00	11,52
1,5+2,0+5,0+6,0	0,93	1,24	3,10	3,72	-	3,62	9,00	10,42	0,60	2,31	3,10	2,80	10,60	14,20	1,03	1,38	3,45	4,14	-	4,84	10,00	11,79
1,5+2,0+5,0+7,1	0,87	1,15	2,88	4,10	-	3,80	9,00	10,73	0,63	2,30	3,30	3,00	10,60	15,20	0,96	1,28	3,21	4,55	-	5,16	10,00	11,82
1,5+2,0+6,0+6,0	0,87	1,16	3,48	3,48	-	3,80	9,00	10,74	0,63	2,30	3,31	3,00	10,60	15,20	0,97	1,29	3,87	3,87	-	5,16	10,00	11,93
1,5+2,5+2,5+2,5	1,33	2,22	2,22	2,22	-	2,70	8,00	8,77	0,53	1,95	2,30	2,44	9,00	10,60	1,67	2,78	2,78	2,78	-	3,26	10,00	11,26
1,5+2,5+2,5+3,5	1,28	2,13	2,13	2,98	-	2,85	8,50	9,25	0,53	2,17	2,55	2,44	10,00	11,70	1,50	2,50	2,50	3,50	-	3,59	10,00	11,26
1,5+2,5+2,5+4,2	1,26	2,10	2,10	3,53	-	2,95	9,00	9,37	0,56	2,42	2,61	2,57	11,10	12,00	1,40	2,34	2,34	3,93	-	3,75	10,00	11,27
1,5+2,5+2,5+5,0	1,17	1,96	1,96	3,91	-	3,07	9,00	9,72	0,59	2,36	2,75	2,69	10,90	12,60	1,30	2,17	2,17	4,35	-	4,05	10,00	11,41
1,5+2,5+2,5+6,0	1,08	1,80	1,80	4,32	-	3,21	9,00	10,16	0,59	2,36	3,01	2,69	10,80	13,90	1,20	2,00	2,00	4,80	-	4,22	10,00	11,55
1,5+2,5+2,5+7,1	0,99	1,65	1,65	4,70	-	3,41	9,00	10,18	0,56	2,36	3,01	2,70	10,80	13,90	1,10	1,84	1,84	5,22	-	4,54	10,00	11,69
1,5+2,5+3,5+3,5	1,23	2,05	2,86	2,86	-	2,99	9,00	9,39	0,56	2,41	2,61	2,57	11,10	12,00	1,36	2,27	3,18	3,18	-	3,92	10,00	11,26
1,5+2,5+3,5+4,2	1,15	1,92	2,69	3,23	-	3,10	9,00	9,51	0,59	2,41	2,68	2,69	11,10	12,30	1,28	2,14	2,99	3,59	-	4,07	10,00	11,27
1,5+2,5+3,5+5,0	1,08	1,80	2,52	3,60	-	3,21	9,00	9,75	0,59	2,36	2,75	2,69	10,80	12,70	1,20	2,00	2,80	4,00	-	4,22	10,00	11,41
1,5+2,5+3,5+6,0	1,00	1,67	2,33	4,00	-	3,41	9,00	10,19	0,56	2,35	3,02	2,70	10,80	13,90	1,11	1,85	2,59	4,44	-	4,54	10,00	11,55
1,5+2,5+3,5+7,1	0,92	1,54	2,16	4,38	-	3,60	9,00	10,21	0,60	2,35	3,02	2,80	10,80	13,90	1,03	1,71	2,40	4,86	-	4,86	10,00	11,69
1,5+2,5+4,2+4,2	1,09	1,81	3,05	3,05	-	3,20	9,00	9,62	0,59	2,41	2,74	2,69	11,10	12,60	1,21	2,02	3,39	3,39	-	4,23	10,00	11,28
1,5+2,5+4,2+5,0	1,02	1,70	2,86	3,41	-	3,41	9,00	9,76	0,56	2,36	2,75	2,70	10,80	12,70	1,14	1,89	3,18	3,79	-	4,53	10,00	11,41
1,5+2,5+4,2+6,0	0,95	1,58	2,66	3,80	-	3,60	9,00	10,20	0,60	2,35	3,02	2,80	10,80	13,90	1,06	1,76	2,96	4,23	-	4,85	10,00	11,68
1,5+2,5+4,2+7,1	0,88	1,47	2,47	4,18	-	3,78	9,00	10,71	0,63	2,35	3,36	3,00	10,80	15,50	0,98	1,63	2,75	4,64	-	5,17	10,00	11,69

Leistungsaufnahme Heizen [kW]			Gesamtstromaufnahme Heizen [A]			Leistungsfaktor [%]	Saisonale Daten Kühlen				Saisonale Daten Heizen (durchschnittliches Klima)					Saisonale Daten Heizen (warmes Klima)				
Min.	Nom.	Max.	Min.	Nom.	Max.		Label	SEER	Pdesign	Jahres-verbrauch	Label	SCOP	Pdesign	Jahres-verbrauch	Deklarierte Leistung bei -10 °C	Label	SCOP	Pdesign	Jahres-verbrauch	Deklarierte Leistung bei +2 °C
0,50	2,18	2,58	2,40	10,00	11,90	95	A++	7,80	8,00	361	A+	4,51	6,46	2.007	1,44	A+++	6,29	3,48	774	0
0,52	2,10	2,54	2,50	9,70	11,70	95	A++	7,65	8,00	368	A+	4,58	6,46	1.975	1,43	A+++	6,31	3,48	771	0
0,58	2,10	2,58	2,70	9,70	11,90	95	A++	7,52	8,70	410	A+	4,59	6,46	1.972	1,42	A+++	6,32	3,48	771	0
0,63	2,09	2,62	3,00	9,60	12,10	95	A++	7,47	9,00	424	A+	4,59	6,46	1.970	1,42	A+++	6,32	3,48	771	0
0,43	1,73	2,36	2,00	8,00	10,90	95	A+++	8,50	7,00	288	A+	4,47	6,46	2.024	1,59	A+++	6,28	3,48	775	0
0,45	1,87	2,40	2,20	8,60	11,10	95	A++	8,13	7,50	323	A+	4,47	6,46	2.021	1,49	A+++	6,28	3,48	775	0
0,48	2,20	2,40	2,30	10,10	11,10	95	A++	7,80	8,00	361	A+	4,47	6,46	2.021	1,44	A+++	6,28	3,48	775	0
0,53	2,17	2,57	2,50	10,00	11,80	95	A++	7,67	8,00	367	A+	4,51	6,46	2.004	1,43	A+++	6,29	3,48	774	0
0,55	2,10	2,53	2,60	9,70	11,70	95	A++	7,57	8,50	395	A+	4,58	6,46	1.973	1,42	A+++	6,32	3,48	771	0
0,60	2,09	2,57	2,80	9,60	11,90	95	A++	7,46	9,00	424	A+	4,59	6,46	1.970	1,42	A+++	6,32	3,48	771	0
0,66	2,09	2,61	3,10	9,60	12,00	95	A++	7,47	9,00	424	A+	4,60	6,46	1.968	1,42	A+++	6,32	3,48	771	0
0,45	2,20	2,40	2,20	10,10	11,00	95	A++	7,63	7,50	345	A+	4,48	6,46	2.018	1,44	A+++	6,29	3,48	775	0
0,51	2,20	2,60	2,40	10,10	11,90	95	A++	7,54	8,00	374	A+	4,48	6,46	2.018	1,44	A+++	6,29	3,48	775	0
0,53	2,16	2,56	2,50	10,00	11,80	95	A++	7,47	8,50	401	A+	4,52	6,46	2.002	1,43	A+++	6,30	3,48	773	0
0,58	2,10	2,53	2,70	9,60	11,60	95	A++	7,51	8,70	410	A+	4,59	6,46	1.971	1,42	A+++	6,32	3,48	771	0
0,63	2,09	2,57	3,00	9,60	11,80	95	A++	7,47	9,00	424	A+	4,59	6,46	1.969	1,42	A+++	6,32	3,48	771	0
0,69	2,08	2,61	3,20	9,60	12,00	95	A++	7,47	9,00	424	A++	4,60	6,46	1.966	1,42	A+++	6,32	3,48	771	0
0,56	2,20	2,60	2,70	10,10	11,90	95	A++	7,48	8,50	401	A+	4,48	6,46	2.018	1,44	A+++	6,29	3,48	775	0
0,59	2,16	2,56	2,80	10,00	11,80	95	A++	7,40	9,00	428	A+	4,52	6,46	2.002	1,43	A+++	6,30	3,48	773	0
0,63	2,10	2,53	3,00	9,60	11,60	95	A++	7,47	9,00	424	A+	4,59	6,46	1.971	1,42	A+++	6,32	3,48	771	0
0,66	2,09	2,57	3,10	9,60	11,80	95	A++	7,51	9,00	423	A+	4,59	6,46	1.969	1,42	A+++	6,32	3,48	771	0
0,72	2,08	2,61	3,30	9,60	12,00	95	A++	7,52	9,00	423	A++	4,60	6,46	1.966	1,42	A+++	6,32	3,48	771	0
0,61	2,14	2,53	2,90	9,80	11,60	95	A++	7,40	9,00	428	A+	4,55	6,46	1.989	1,43	A+++	6,31	3,48	772	0
0,66	2,07	2,50	3,10	9,50	11,50	95	A++	7,48	9,00	424	A++	4,61	6,46	1.962	1,43	A+++	6,32	3,48	770	0
0,71	2,07	2,59	3,30	9,50	11,90	95	A++	7,51	9,00	423	A++	4,61	6,46	1.960	1,43	A+++	6,32	3,48	770	0
0,77	2,06	2,59	3,60	9,50	11,83	95	A++	7,52	9,00	423	A++	4,62	6,46	1.958	1,43	A+++	6,32	3,48	770	0
0,68	2,05	2,49	3,20	9,40	11,40	95	A++	7,57	9,00	418	A++	4,65	6,46	1.947	1,44	A+++	6,33	3,48	770	0
0,73	2,04	2,58	3,40	9,40	11,90	95	A++	7,58	9,00	418	A++	4,65	6,46	1.946	1,44	A+++	6,33	3,48	770	0
0,79	2,04	2,58	3,70	9,40	11,79	95	A++	7,59	9,00	418	A++	4,65	6,46	1.945	1,44	A+++	6,33	3,48	770	0
0,79	2,04	2,62	3,70	9,40	12,10	95	A++	7,59	9,00	418	A++	4,65	6,46	1.945	1,44	A+++	6,33	3,48	770	0
0,45	2,04	2,40	2,20	9,40	11,10	95	A++	7,59	7,50	346	A+	4,47	6,46	2.021	1,44	A+++	6,28	3,48	775	0
0,45	2,20	2,45	2,20	10,10	11,30	95	A++	7,62	7,50	345	A+	4,48	6,46	2.018	1,44	A+++	6,29	3,48	775	0
0,51	2,20	2,60	2,40	10,10	11,90	95	A++	7,54	8,00	373	A+	4,48	6,46	2.018	1,44	A+++	6,29	3,48	775	0
0,53	2,16	2,56	2,50	10,00	11,80	95	A++	7,46	8,50	401	A+	4,52	6,46	2.002	1,43	A+++	6,30	3,48	773	0
0,58	2,10	2,53	2,70	9,60	11,60	95	A++	7,51	8,70	410	A+	4,59	6,46	1.971	1,42	A+++	6,32	3,48	771	0
0,63	2,09	2,57	3,00	9,60	11,80	95	A++	7,46	9,00	424	A+	4,59	6,46	1.969	1,42	A+++	6,32	3,48	771	0
0,69	2,08	2,61	3,20	9,60	12,00	95	A++	7,47	9,00	424	A+	4,60	6,46	1.966	1,42	A+++	6,32	3,48	771	0
0,48	2,19	2,44	2,20	10,10	11,20	95	A++	7,53	8,00	373	A+	4,49	6,46	2.013	1,44	A+++	6,29	3,48	774	0
0,53	2,19	2,59	2,50	10,10	11,90	95	A++	7,54	8,00	374	A+	4,49	6,46	2.013	1,44	A+++	6,29	3,48	774	0
0,56	2,16	2,56	2,60	9,90	11,80	95	A++	7,47	8,50	401	A+	4,52	6,46	1.999	1,43	A+++	6,30	3,48	773	0
0,60	2,09	2,52	2,80	9,60	11,60	95	A++	7,46	9,00	424	A+	4,59	6,46	1.969	1,42	A+++	6,32	3,48	771	0
0,66	2,09	2,56	3,10	9,60	11,80	95	A++	7,47	9,00	424	A+	4,60	6,46	1.967	1,42	A+++	6,32	3,48	771	0
0,71	2,08	2,60	3,30	9,60	12,00	95	A++	7,47	9,00	424	A++	4,60	6,46	1.964	1,42	A+++	6,32	3,48	770	0
0,59	2,19	2,59	2,80	10,10	11,90	95	A++	7,42	8,70	416	A+	4,49	6,46	2.013	1,44	A+++	6,29	3,48	774	0
0,61	2,16	2,56	2,90	9,90	11,80	95	A++	7,40	9,00	428	A+	4,52	6,46	1.999	1,43	A+++	6,30	3,48	773	0
0,66	2,09	2,52	3,10	9,60	11,60	95	A++	7,47	9,00	424	A+	4,59	6,46	1.969	1,42	A+++	6,32	3,48	771	0
0,69	2,09	2,56	3,20	9,60	11,80	95	A++	7,51	9,00	423	A+	4,60	6,46	1.967	1,42	A+++	6,32	3,48	771	0
0,74	2,08	2,60	3,50	9,60	12,00	95	A++	7,52	9,00	423	A++	4,60	6,46	1.964	1,42	A+++	6,32	3,48	770	0
0,64	2,13	2,52	3,00	9,80	11,60	95	A++	7,40	9,00	428	A+	4,55	6,46	1.987	1,43	A+++	6,31	3,48	772	0
0,68	2,07	2,49	3,20	9,50	11,50	95	A++	7,48	9,00	424	A++	4,61	6,46	1.960	1,43	A+++	6,32	3,48	770	0
0,74	2,07	2,58	3,50	9,50	11,90	95	A++	7,51	9,00	423	A++	4,62	6,46	1.959	1,43	A+++	6,32	3,48	770	0
0,80	2,06	2,58	3,70	9,50	11,82	95	A++	7,52	9,00	423	A++	4,62	6,46	1.956	1,43	A+++	6,32	3,48	770	0
0,70	2,04	2,48	3,30	9,40	11,40	95	A++	7,57	9,00	418	A++	4,65	6,46	1.946	1,44	A+++	6,33	3,48	770	0
0,76	2,04	2,57	3,50	9,40	11,90	95	A++	7,58	9,00	418	A++	4,65	6,46	1.945	1,44	A+++	6,33	3,48	770	0
0,82	2,04	2,58	3,80	9,40	11,79	95	A++	7,59	9,00	418	A++	4,65	6,46	1.944	1,39	A+++	6,33	3,48	770	0
0,82	2,04	2,62	3,80	9,40	12,00	95	A++	7,59	9,00	418	A++	4,65	6,46	1.944	1,39	A+++	6,33	3,48	770	0
0,51	2,18	2,58	2,40	10,00	11,90	95	A++	7,53	8,00	373	A+	4,50	6,46	2.010	1,44	A+++	6,29	3,48	774	0
0,56	2,18	2,58	2,70	10,00	11,90	95	A++	7,47	8,50	401	A+	4,50	6,46	2.010	1,44	A+++	6,29	3,48	774	0
0,58	2,15	2,55	2,80	9,90	11,70	95	A++	7,38	9,00	428	A+	4,53	6,46	1.997	1,43	A+++	6,30	3,48	773	0
0,63	2,09	2,51	3,00	9,60	11,60	95	A++	7,46	9,00	424	A+	4,60	6,46	1.967	1,42	A+++	6,32	3,48	771	0
0,66	2,08	2,56	3,10	9,60	11,80	95	A++	7,47	9,00	424	A++	4,60	6,46	1.965	1,42	A+++	6,32	3,48	771	0
0,71	2,08	2,60	3,30	9,60	11,90	95	A++	7,51	9,00	423	A++	4,61	6,46	1.963	1,43	A+++	6,32	3,48	770	0
0,62	2,18	2,58	2,90	10,00	11,90	95	A++	7,40	9,00	428	A+	4,50	6,46	2.010	1,44	A+++	6,29	3,48	774	0
0,64	2,15	2,55	3,00	9,90	11,70	95	A++	7,40	9,00	428	A+	4,53	6,46	1.997	1,43	A+++	6,30	3,48	773	0
0,66	2,09	2,51	3,10	9,60	11,60	95	A++	7,50	9,00	423	A+	4,60	6,46	1.967	1,42	A+++	6,32	3,48	771	0
0,72	2,08	2,56	3,30	9,60	11,80	95	A++	7,51	9,00	423	A++	4,60	6,46	1.965	1,42	A+++	6,32	3,48	771	0
0,77	2,08	2,60	3,60	9,60	11,90	95	A++	7,52	9,00	423	A++	4,61	6,46	1.963	1,43	A+++	6,32	3,48	770	0
0,67	2,13	2,52	3,10	9,80	11,60	95	A++	7,40	9,00	429	A+	4,56	6,46	1.985	1,43	A+++	6,31	3,48	772	0
0,71	2,07	2,49	3,30	9,50	11,40	95	A++	7,51	9,00	423	A++	4,62	6,46	1.959	1,43	A+++	6,32	3,48	770	0
0,77	2,06	2,58	3,60	9,50	11,90	95	A++	7,52	9,00	423	A++	4,62	6,46	1.957	1,43	A+++	6,32	3,48	770	0
0,83	2,06	2,57	3,80	9,50	11,78	95	A++	7,52	9,00	423	A++	4,63	6,46	1.955	1,38	A+++	6,32	3,48	770	0

Kombinationstabellen

Innengerät	Kühlleistung [kW]					Gesamtkühlleistung [kW]			Leistungsaufnahme Kühlen[kW]			Gesamtstromaufnahme Kühlen [A]			Heizleistung [kW]					Gesamtheizleistung [kW]		
	Raum A	Raum B	Raum C	Raum D	Raum E	Min.	Nom.	Max.	Min.	Nom.	Max.	Min.	Nom.	Max.	Raum A	Raum B	Raum C	Raum D	Raum E	Min.	Nom.	Max.
1,5+2,5+5,0+5,0	0,96	1,61	3,21	3,21	-	3,20	9,00	9,53	0,59	2,31	2,57	2,69	10,60	11,80	1,07	1,79	3,57	3,57	-	4,48	10,00	11,52
1,5+2,5+5,0+6,0	0,90	1,50	3,00	3,60	-	3,44	9,00	9,78	0,56	2,30	2,70	2,70	10,60	12,40	1,00	1,67	3,33	4,00	-	4,52	10,00	11,53
1,5+3,5+3,5+3,5	1,13	2,63	2,63	2,63	-	3,14	9,00	9,53	0,59	2,41	2,68	2,69	11,10	12,30	1,25	2,92	2,92	2,92	-	4,08	10,00	11,26
1,5+3,5+3,5+4,2	1,06	2,48	2,48	2,98	-	3,39	9,00	9,54	0,56	2,40	2,68	2,70	11,10	12,30	1,18	2,76	2,76	3,31	-	4,40	10,00	11,27
1,5+3,5+3,5+5,0	1,00	2,33	2,33	3,33	-	3,42	9,00	9,78	0,56	2,35	2,75	2,70	10,80	12,70	1,11	2,59	2,59	3,70	-	4,54	10,00	11,41
1,5+3,5+3,5+6,0	0,93	2,17	2,17	3,72	-	3,60	9,00	10,22	0,60	2,35	3,02	2,80	10,80	13,90	1,03	2,41	2,41	4,14	-	4,86	10,00	11,69
1,5+3,5+3,5+7,1	0,87	2,02	2,02	4,10	-	3,78	9,00	10,73	0,63	2,32	3,37	3,00	10,70	15,50	0,96	2,24	2,24	4,55	-	5,18	10,00	11,70
1,5+3,5+4,2+4,2	1,01	2,35	2,82	2,82	-	3,39	9,00	9,55	0,56	2,40	2,68	2,70	11,10	12,30	1,12	2,61	3,13	3,13	-	4,55	10,00	11,28
1,5+3,5+4,2+5,0	0,95	2,22	2,66	3,17	-	3,60	9,00	9,79	0,60	2,35	2,75	2,80	10,80	12,70	1,06	2,46	2,96	3,52	-	4,86	10,00	11,41
1,5+3,5+4,2+6,0	0,89	2,07	2,49	3,55	-	3,78	9,00	10,73	0,63	2,32	3,37	3,00	10,70	15,50	0,99	2,30	2,76	3,95	-	5,01	10,00	11,68
1,5+3,5+5,0+5,0	0,90	2,10	3,00	3,00	-	3,62	9,00	10,53	0,60	2,30	3,17	2,80	10,60	14,60	1,00	2,33	3,33	3,33	-	5,00	10,00	11,52
1,5+4,2+4,2+4,2	0,96	2,68	2,68	2,68	-	3,57	9,00	9,56	0,60	2,40	2,68	2,80	11,00	12,40	1,06	2,98	2,98	2,98	-	4,70	10,00	11,28
1,5+4,2+4,2+5,0	0,91	2,54	2,54	3,02	-	3,60	9,00	10,32	0,60	2,35	3,09	2,80	10,80	14,20	1,01	2,82	2,82	3,36	-	5,01	10,00	11,40
2,0+2,0+2,0+2,0	1,88	1,88	1,88	1,88	-	2,55	7,50	8,14	0,50	1,74	2,02	2,27	8,00	9,30	2,50	2,50	2,50	2,50	-	2,93	10,00	10,99
2,0+2,0+2,0+2,5	1,88	1,88	1,88	2,35	-	2,63	8,00	8,51	0,50	1,95	2,19	2,27	9,00	10,10	2,35	2,35	2,35	2,94	-	3,10	10,00	10,99
2,0+2,0+2,0+3,5	1,68	1,68	1,68	2,95	-	2,77	8,00	9,00	0,53	1,95	2,42	2,44	9,00	11,20	2,11	2,11	2,11	3,68	-	3,43	10,00	11,26
2,0+2,0+2,0+4,2	1,67	1,67	1,67	3,50	-	2,88	8,50	9,34	0,56	2,18	2,61	2,57	10,00	12,00	1,96	1,96	1,96	4,12	-	3,58	10,00	11,27
2,0+2,0+2,0+5,0	1,64	1,64	1,64	4,09	-	2,99	9,00	9,59	0,56	2,37	2,68	2,57	10,90	12,40	1,82	1,82	1,82	4,55	-	3,89	10,00	11,42
2,0+2,0+2,0+6,0	1,50	1,50	1,50	4,50	-	3,14	9,00	10,04	0,60	2,36	2,95	2,74	10,90	13,60	1,67	1,67	1,67	5,00	-	4,22	10,00	11,55
2,0+2,0+2,0+7,1	1,37	1,37	1,37	4,88	-	3,41	9,00	10,26	0,56	2,36	3,08	2,70	10,90	14,20	1,53	1,53	1,53	5,42	-	4,54	10,00	11,69
2,0+2,0+2,5+2,5	1,73	1,73	2,17	2,17	-	2,70	7,80	8,75	0,53	1,88	2,30	2,44	8,70	10,60	2,22	2,22	2,78	2,78	-	3,26	10,00	11,26
2,0+2,0+2,5+3,5	1,70	1,70	2,13	2,98	-	2,85	8,50	9,24	0,53	2,18	2,55	2,44	10,00	11,70	2,00	2,00	2,50	3,50	-	3,59	10,00	11,26
2,0+2,0+2,5+4,2	1,68	1,68	2,10	3,53	-	2,95	9,00	9,36	0,56	2,42	2,61	2,57	11,10	12,00	1,87	1,87	2,34	3,93	-	3,75	10,00	11,27
2,0+2,0+2,5+5,0	1,57	1,57	1,96	3,91	-	3,07	9,00	9,71	0,59	2,36	2,75	2,69	10,90	12,60	1,74	1,74	2,17	4,35	-	4,05	10,00	11,41
2,0+2,0+2,5+6,0	1,44	1,44	1,80	4,32	-	3,21	9,00	10,15	0,60	2,36	3,01	2,74	10,90	13,90	1,60	1,60	2,00	4,80	-	4,22	10,00	11,55
2,0+2,0+2,5+7,1	1,32	1,32	1,65	4,70	-	3,41	9,00	10,16	0,56	2,36	3,01	2,70	10,80	13,90	1,47	1,47	1,84	5,22	-	4,54	10,00	11,69
2,0+2,0+3,5+3,5	1,64	1,64	2,86	2,86	-	2,99	9,00	9,38	0,56	2,41	2,61	2,57	11,10	12,00	1,82	1,82	3,18	3,18	-	3,92	10,00	11,26
2,0+2,0+3,5+4,2	1,54	1,54	2,69	3,23	-	3,10	9,00	9,60	0,59	2,41	2,74	2,69	11,10	12,60	1,71	1,71	2,99	3,59	-	4,07	10,00	11,27
2,0+2,0+3,5+5,0	1,44	1,44	2,52	3,60	-	3,21	9,00	9,74	0,59	2,36	2,75	2,69	10,80	12,70	1,60	1,60	2,80	4,00	-	4,22	10,00	11,41
2,0+2,0+3,5+6,0	1,33	1,33	2,33	4,00	-	3,41	9,00	10,18	0,56	2,36	3,02	2,70	10,80	13,90	1,48	1,48	2,59	4,44	-	4,54	10,00	11,55
2,0+2,0+3,5+7,1	1,23	1,23	2,16	4,38	-	3,59	9,00	10,20	0,60	2,35	3,02	2,80	10,80	13,90	1,37	1,37	2,40	4,86	-	4,86	10,00	11,69
2,0+2,0+4,2+4,2	1,45	1,45	3,05	3,05	-	3,20	9,00	9,61	0,59	2,41	2,74	2,69	11,10	12,60	1,61	1,61	3,39	3,39	-	4,23	10,00	11,28
2,0+2,0+4,2+5,0	1,36	1,36	2,86	3,41	-	3,41	9,00	9,75	0,56	2,36	2,75	2,70	10,80	12,70	1,52	1,52	3,18	3,79	-	4,53	10,00	11,41
2,0+2,0+4,2+6,0	1,27	1,27	2,66	3,80	-	3,59	9,00	10,19	0,60	2,35	3,02	2,80	10,80	13,90	1,41	1,41	2,96	4,23	-	4,85	10,00	11,68
2,0+2,0+4,2+7,1	1,18	1,18	2,47	4,18	-	3,77	9,00	10,69	0,63	2,35	3,36	3,00	10,80	15,50	1,31	1,31	2,75	4,64	-	5,17	10,00	11,69
2,0+2,0+5,0+5,0	1,29	1,29	3,21	3,21	-	3,43	9,00	9,97	0,56	2,31	2,83	2,70	10,60	13,00	1,43	1,43	3,57	3,57	-	4,68	10,00	11,52
2,0+2,0+5,0+6,0	1,20	1,20	3,00	3,60	-	3,62	9,00	10,72	0,60	2,31	3,30	2,80	10,60	15,20	1,33	1,33	3,33	4,00	-	5,00	10,00	11,79
2,0+2,5+2,5+2,5	1,68	2,11	2,11	2,11	-	2,77	8,00	8,99	0,53	1,95	2,42	2,44	9,00	11,20	2,11	2,63	2,63	2,63	-	3,42	10,00	11,27
2,0+2,5+2,5+3,5	1,66	2,07	2,07	2,90	-	2,92	8,70	9,36	0,56	2,28	2,61	2,57	10,50	12,00	1,90	2,38	2,38	3,33	-	3,75	10,00	11,27
2,0+2,5+2,5+4,2	1,61	2,01	2,01	3,38	-	3,02	9,00	9,58	0,56	2,42	2,74	2,57	11,10	12,60	1,79	2,23	2,23	3,75	-	3,91	10,00	11,27
2,0+2,5+2,5+5,0	1,50	1,88	1,88	3,75	-	3,14	9,00	9,72	0,59	2,36	2,75	2,69	10,90	12,60	1,67	2,08	2,08	4,17	-	4,22	10,00	11,41
2,0+2,5+2,5+6,0	1,38	1,73	1,73	4,15	-	3,41	9,00	10,16	0,56	2,36	3,01	2,70	10,80	13,90	1,54	1,92	1,92	4,62	-	4,38	10,00	11,55
2,0+2,5+2,5+7,1	1,28	1,60	1,60	4,53	-	3,59	9,00	10,18	0,60	2,36	3,01	2,80	10,80	13,90	1,42	1,77	1,77	5,04	-	4,70	10,00	11,69
2,0+2,5+3,5+3,5	1,57	1,96	2,74	2,74	-	3,07	9,00	9,50	0,59	2,41	2,68	2,69	11,10	12,30	1,74	2,17	3,04	3,04	-	4,08	10,00	11,27
2,0+2,5+3,5+4,2	1,48	1,84	2,58	3,10	-	3,17	9,00	9,51	0,59	2,41	2,68	2,69	11,10	12,30	1,64	2,05	2,87	3,44	-	4,23	10,00	11,27
2,0+2,5+3,5+5,0	1,38	1,73	2,42	3,46	-	3,41	9,00	9,75	0,56	2,36	2,75	2,70	10,80	12,70	1,54	1,92	2,69	3,85	-	4,38	10,00	11,41
2,0+2,5+3,5+6,0	1,29	1,61	2,25	3,86	-	3,59	9,00	10,19	0,60	2,35	3,02	2,80	10,80	13,90	1,43	1,79	2,50	4,29	-	4,70	10,00	11,55
2,0+2,5+3,5+7,1	1,19	1,49	2,09	4,23	-	3,60	9,00	10,70	0,60	2,35	3,36	2,80	10,80	15,50	1,32	1,66	2,32	4,70	-	5,02	10,00	11,69
2,0+2,5+4,2+4,2	1,40	1,74	2,93	2,93	-	3,39	9,00	9,62	0,56	2,41	2,74	2,70	11,10	12,60	1,55	1,94	3,26	3,26	-	4,39	10,00	11,28
2,0+2,5+4,2+5,0	1,31	1,64	2,76	3,28	-	3,41	9,00	9,76	0,56	2,36	2,75	2,70	10,80	12,70	1,46	1,82	3,07	3,65	-	4,69	10,00	11,41
2,0+2,5+4,2+6,0	1,22	1,53	2,57	3,67	-	3,60	9,00	10,69	0,60	2,35	3,36	2,80	10,80	15,50	1,36	1,70	2,86	4,08	-	4,85	10,00	11,68
2,0+2,5+5,0+5,0	1,24	1,55	3,10	3,10	-	3,62	9,00	9,98	0,60	2,31	2,83	2,80	10,60	13,00	1,38	1,72	3,45	3,45	-	4,84	10,00	11,52
2,0+2,5+5,0+6,0	1,16	1,45	2,90	3,48	-	3,80	9,00	10,72	0,63	2,30	3,30	3,00	10,60	15,20	1,29	1,61	3,23	3,87	-	5,16	10,00	11,79
2,0+3,5+3,5+3,5	1,44	2,52	2,52	2,52	-	3,21	9,00	9,53	0,63	2,41	2,68	2,86	11,10	12,30	1,60	2,80	2,80	2,80	-	4,24	10,00	11,27
2,0+3,5+3,5+4,2	1,36	2,39	2,39	2,86	-	3,39	9,00	9,54	0,56	2,40	2,68	2,70	11,10	12,30	1,52	2,65	2,65	3,18	-	4,55	10,00	11,27
2,0+3,5+3,5+5,0	1,29	2,25	2,25	3,21	-	3,60	9,00	9,78	0,60	2,35	2,75	2,80	10,80	12,70	1,43	2,50	2,50	3,57	-	4,70	10,00	11,41
2,0+3,5+3,5+6,0	1,20	2,10	2,10	3,60	-	3,60	9,00	10,62	0,60	2,35	3,29	2,80	10,80	15,20	1,33	2,33	2,33	4,00	-	5,02	10,00	11,69
2,0+3,5+4,2+4,2	1,29	2,27	2,72	2,72	-	3,57	9,00	9,55	0,60	2,40	2,68	2,80	11,10	12,30	1,44	2,52	3,02	3,02	-	4,71	10,00	11,28
2,0+3,5+4,2+5,0	1,22	2,14	2,57	3,06	-	3,60	9,00	10,21	0,60	2,35	3,02	2,80	10,80	13,90	1,36	2,38	2,86	3,40	-	4,85	10,00	11,41
2,0+3,5+5,0+5,0	1,16	2,03	2,90	2,90	-	3,80	9,00	10,53	0,63	2,30	3,17	3,00	10,60	14,60	1,29	2,26	3,23	3,23	-	5,16	10,00	11,52
2,0+4,2+4,2+4,2	1,23	2,59	2,59	2,59	-	3,57	9,00	9,56	0,60	2,40	2,68	2,80	11,00	12,40	1,37	2,88	2,88	2,88	-	4,86	10,00	11,28
2,0+4,2+4,2+5,0	1,17	2,45	2,45	2,92	-	3,78	9,00	10,22	0,63	2,35	3,02	3,00	10,80	13,90	1,30	2,73	2,73	3,25	-	5,17	10,00	11,40
2,5+2,5+2,5+2,5	2,13	2,13	2,13	2,13	-	2,85	8,50	9,23	0,53	2,18	2,55	2,44	10,00	11,70	2,50	2,50	2,50	2,50	-	3,59	10,00	11,27
2,5+2,5+2,5+3,5	2,05	2,05	2,05	2,86	-	2,99	9,00	9,37	0,56	2,42	2,61	2,57	11,10	12,00	2,27	2,27	2,27	3,18	-	3,91	10,00	11,27
2,5+2,5+2,5+4,2	1,92	1,92	1,92	3,23	-	3,10	9,00	9,59	0,59	2,42	2,74	2,69	11,10	12,60	2,14	2,14	2,14	3,59	-	4,07	10,00	11,27
2,5+2,5+2,5+5,0	1,80	1,80	1,80	3,60	-	3,21	9,00	9,73	0,59	2,36	2,75	2,69	10,90	12,60	2,00	2,00	2,00	4,00	-	4,21	10,00	11,41
2,5+2,5+2,5+6,0	1,67	1,67	1,67	4,00	-	3,41	9,00	10,17	0,56	2,36	3,01	2,70	10,80	13,90	1,85	1,85	1,85	4,44	-	4,54	10,00	11,55
2,5+2,5+2,5+7,1	1,54	1,54	1,54	4,38	-	3,59	9,00	10,19	0,60	2,36	3,02	2,80	10,80	13,90	1,71	1,71	1,71	4,86	-	4,86	10,00	11,69
2,5+2,5+3,5+3,5	1,88	1,88	2,63	2,63	-	3,14	9,00	9,51	0,59	2,41	2,68	2,69	11,10	12,30	2,08	2,08	2,92	2,92	-	4,08	10,00	11,27
2,5+2,5+3,5+4,2	1,77	1,77	2,48	2,98	-	3,39	9,00	9,52	0,56	2,41	2,68	2,70	11,10	12,30	1,97	1,97	2,76	3,31	-	4,39	10,00	11,27
2,5+2,5+3,5+5,0	1,67	1,67	2,33	3,33	-	3,41	9,00	9,76	0,56	2,36	2,75	2,70	10,80	12,70	1,85	1,85	2,59	3,70	-	4,54	10,00	11,41

Leistungsaufnahme Heizen [kW]			Gesamtstromaufnahme Heizen [A]			Leistungsfaktor [%]	Saisonale Daten Kühlen				Saisonale Daten Heizen (durchschnittliches Klima)					Saisonale Daten Heizen (warmes Klima)				
Min.	Nom.	Max.	Min.	Nom.	Max.		Label	SEER	Pdesign	Jahres-verbrauch	Label	SCOP	Pdesign	Jahres-verbrauch	Deklarierte Leistung bei -10 °C	Label	SCOP	Pdesign	Jahres-verbrauch	Deklarierte Leistung bei +2 °C
0,69	2,04	2,48	3,16	9,40	11,40	95	A++	7,58	9,00	418	A++	4,65	6,46	1.945	1,39	A+++	6,33	3,48	770	0
0,70	2,04	2,48	3,30	9,40	11,34	95	A++	7,59	9,00	418	A++	4,65	6,46	1.944	1,39	A+++	6,33	3,48	770	0
0,65	2,18	2,58	3,00	10,00	11,90	95	A++	7,41	9,00	429	A+	4,50	6,46	2.010	1,39	A+++	6,29	3,48	774	0
0,70	2,15	2,55	3,30	9,90	11,70	95	A++	7,42	9,00	429	A+	4,53	6,46	1.997	1,38	A+++	6,30	3,48	773	0
0,72	2,09	2,51	3,30	9,60	11,60	95	A++	7,52	9,00	423	A+	4,60	6,46	1.967	1,38	A+++	6,32	3,48	771	0
0,77	2,08	2,61	3,60	9,60	12,00	95	A++	7,53	9,00	423	A++	4,60	6,46	1.965	1,38	A+++	6,32	3,48	771	0
0,83	2,08	2,60	3,90	9,60	11,90	95	A++	7,55	9,00	418	A++	4,61	6,46	1.963	1,38	A+++	6,32	3,48	770	0
0,73	2,13	2,52	3,40	9,80	11,60	95	A++	7,42	9,00	429	A+	4,56	6,46	1.985	1,38	A+++	6,31	3,48	772	0
0,77	2,07	2,49	3,60	9,50	11,40	95	A++	7,52	9,00	423	A++	4,62	6,46	1.959	1,38	A+++	6,32	3,48	770	0
0,80	2,06	2,58	3,70	9,50	11,90	95	A++	7,54	9,00	418	A++	4,62	6,46	1.957	1,38	A+++	6,32	3,48	770	0
0,79	2,04	2,48	3,70	9,40	11,40	95	A++	7,59	9,00	418	A++	4,65	6,46	1.945	1,34	A+++	6,33	3,48	770	0
0,75	2,10	2,49	3,50	9,70	11,40	95	A++	7,42	9,00	429	A+	4,58	6,46	1.974	1,38	A+++	6,32	3,48	771	0
0,80	2,07	2,47	3,70	9,50	11,40	95	A++	7,53	9,00	423	A++	4,63	6,46	1.952	1,38	A+++	6,33	3,48	770	0
0,45	2,20	2,50	2,20	10,10	11,50	95	A++	7,59	7,50	346	A+	4,48	6,46	2.018	1,44	A+++	6,29	3,48	775	0
0,48	2,19	2,49	2,20	10,10	11,50	95	A++	7,52	8,00	373	A+	4,49	6,46	2.016	1,44	A+++	6,29	3,48	775	0
0,53	2,19	2,59	2,50	10,10	11,90	95	A++	7,54	8,00	373	A+	4,49	6,46	2.016	1,44	A+++	6,29	3,48	775	0
0,56	2,16	2,56	2,60	9,90	11,80	95	A++	7,46	8,50	401	A+	4,52	6,46	1.999	1,43	A+++	6,30	3,48	773	0
0,60	2,09	2,52	2,80	9,60	11,60	95	A++	7,45	9,00	424	A+	4,59	6,46	1.969	1,42	A+++	6,32	3,48	771	0
0,66	2,09	2,56	3,10	9,60	11,80	95	A++	7,46	9,00	424	A+	4,60	6,46	1.967	1,42	A+++	6,32	3,48	771	0
0,71	2,08	2,60	3,30	9,60	12,00	95	A++	7,47	9,00	424	A++	4,60	6,46	1.964	1,42	A+++	6,32	3,48	770	0
0,51	2,18	2,59	2,40	10,00	11,90	95	A++	7,55	7,80	366	A+	4,50	6,46	2.010	1,44	A+++	6,29	3,48	774	0
0,56	2,18	2,59	2,70	10,00	11,90	95	A++	7,46	8,50	401	A+	4,50	6,46	2.010	1,44	A+++	6,29	3,48	774	0
0,58	2,15	2,55	2,80	9,90	11,70	95	A++	7,38	9,00	428	A+	4,53	6,46	1.997	1,43	A+++	6,30	3,48	773	0
0,63	2,09	2,51	3,00	9,60	11,60	95	A++	7,46	9,00	424	A+	4,60	6,46	1.967	1,42	A+++	6,32	3,48	771	0
0,66	2,08	2,56	3,10	9,60	11,80	95	A++	7,47	9,00	424	A++	4,60	6,46	1.965	1,42	A+++	6,32	3,48	771	0
0,71	2,08	2,60	3,30	9,60	11,90	95	A++	7,47	9,00	424	A++	4,61	6,46	1.963	1,43	A+++	6,32	3,48	770	0
0,62	2,18	2,59	2,90	10,00	11,90	95	A++	7,39	9,00	428	A+	4,50	6,46	2.010	1,44	A+++	6,29	3,48	774	0
0,64	2,15	2,55	3,00	9,90	11,70	95	A++	7,40	9,00	428	A+	4,53	6,46	1.997	1,43	A+++	6,30	3,48	773	0
0,66	2,09	2,51	3,10	9,60	11,60	95	A++	7,47	9,00	424	A+	4,60	6,46	1.967	1,42	A+++	6,32	3,48	771	0
0,72	2,08	2,56	3,30	9,60	11,80	95	A++	7,51	9,00	423	A++	4,60	6,46	1.965	1,42	A+++	6,32	3,48	771	0
0,77	2,08	2,60	3,60	9,60	11,90	95	A++	7,52	9,00	423	A++	4,61	6,46	1.963	1,43	A+++	6,32	3,48	770	0
0,67	2,13	2,52	3,10	9,80	11,60	95	A++	7,40	9,00	428	A+	4,56	6,46	1.985	1,43	A+++	6,31	3,48	772	0
0,71	2,07	2,49	3,30	9,50	11,40	95	A++	7,48	9,00	424	A++	4,62	6,46	1.959	1,43	A+++	6,32	3,48	770	0
0,77	2,06	2,58	3,60	9,50	11,90	95	A++	7,51	9,00	423	A++	4,62	6,46	1.957	1,43	A+++	6,32	3,48	770	0
0,83	2,06	2,57	3,80	9,50	11,78	95	A++	7,52	9,00	423	A++	4,63	6,46	1.955	1,43	A+++	6,32	3,48	770	0
0,73	2,04	2,48	3,40	9,40	11,40	95	A++	7,57	9,00	418	A++	4,65	6,46	1.945	1,39	A+++	6,33	3,48	770	0
0,79	2,04	2,57	3,70	9,40	11,90	95	A++	7,58	9,00	418	A++	4,65	6,46	1.944	1,39	A+++	6,33	3,48	770	0
0,53	2,18	2,58	2,50	10,00	11,90	95	A++	7,53	8,00	373	A+	4,51	6,46	2.007	1,44	A+++	6,29	3,48	774	0
0,59	2,18	2,58	2,80	10,00	11,90	95	A++	7,41	8,70	415	A+	4,51	6,46	2.007	1,44	A+++	6,29	3,48	774	0
0,61	2,15	2,54	2,90	9,90	11,70	95	A++	7,38	9,00	428	A+	4,54	6,46	1.994	1,43	A+++	6,30	3,48	773	0
0,66	2,08	2,51	3,10	9,60	11,50	95	A++	7,46	9,00	424	A++	4,60	6,46	1.966	1,42	A+++	6,32	3,48	771	0
0,69	2,08	2,55	3,20	9,60	11,80	95	A++	7,47	9,00	424	A++	4,61	6,46	1.964	1,43	A+++	6,32	3,48	770	0
0,74	2,07	2,59	3,50	9,50	11,90	95	A++	7,51	9,00	423	A++	4,61	6,46	1.961	1,38	A+++	6,32	3,48	770	0
0,65	2,18	2,58	3,00	10,00	11,90	95	A++	7,40	9,00	428	A+	4,51	6,46	2.007	1,44	A+++	6,29	3,48	774	0
0,67	2,15	2,54	3,20	9,90	11,70	95	A++	7,40	9,00	428	A+	4,54	6,46	1.994	1,43	A+++	6,30	3,48	773	0
0,69	2,08	2,51	3,20	9,60	11,50	95	A++	7,50	9,00	423	A++	4,60	6,46	1.966	1,42	A+++	6,32	3,48	771	0
0,74	2,08	2,55	3,50	9,60	11,80	95	A++	7,51	9,00	423	A++	4,61	6,46	1.963	1,38	A+++	6,32	3,48	770	0
0,80	2,07	2,59	3,80	9,50	11,90	95	A++	7,52	9,00	423	A++	4,61	6,46	1.961	1,38	A+++	6,32	3,48	770	0
0,69	2,12	2,51	3,30	9,80	11,50	95	A++	7,40	9,00	429	A+	4,56	6,46	1.983	1,43	A+++	6,31	3,48	772	0
0,74	2,06	2,48	3,50	9,50	11,40	95	A++	7,51	9,00	423	A++	4,62	6,46	1.957	1,38	A+++	6,32	3,48	770	0
0,77	2,06	2,57	3,60	9,50	11,90	95	A++	7,52	9,00	423	A++	4,62	6,46	1.956	1,38	A+++	6,32	3,48	770	0
0,76	2,04	2,48	3,50	9,40	11,40	95	A++	7,58	9,00	418	A++	4,65	6,46	1.945	1,39	A+++	6,33	3,48	770	0
0,82	2,04	2,57	3,80	9,40	11,80	95	A++	7,59	9,00	418	A++	4,65	6,46	1.944	1,39	A+++	6,33	3,48	770	0
0,68	2,18	2,58	3,20	10,00	11,90	95	A++	7,41	9,00	429	A+	4,51	6,46	2.007	1,39	A+++	6,29	3,48	774	0
0,73	2,15	2,54	3,40	9,90	11,70	95	A++	7,42	9,00	429	A+	4,54	6,46	1.994	1,38	A+++	6,30	3,48	773	0
0,74	2,08	2,51	3,50	9,60	11,50	95	A++	7,52	9,00	423	A++	4,60	6,46	1.966	1,38	A+++	6,32	3,48	771	0
0,80	2,08	2,60	3,80	9,60	12,00	95	A++	7,53	9,00	423	A++	4,61	6,46	1.963	1,38	A+++	6,32	3,48	770	0
0,75	2,12	2,51	3,50	9,80	11,50	95	A++	7,42	9,00	429	A+	4,56	6,46	1.982	1,38	A+++	6,31	3,48	772	0
0,77	2,06	2,48	3,60	9,50	11,40	95	A++	7,52	9,00	423	A++	4,62	6,46	1.957	1,38	A+++	6,32	3,48	770	0
0,82	2,04	2,48	3,80	9,40	11,40	95	A++	7,59	9,00	418	A++	4,65	6,46	1.944	1,34	A+++	6,33	3,48	770	0
0,78	2,10	2,48	3,60	9,70	11,40	95	A++	7,42	9,00	429	A+	4,59	6,46	1.972	1,38	A+++	6,32	3,48	771	0
0,83	2,06	2,46	3,80	9,50	11,40	95	A++	7,53	9,00	423	A++	4,64	6,46	1.951	1,38	A+++	6,33	3,48	770	0
0,56	2,17	2,57	2,60	10,00	11,90	95	A++	7,46	8,50	401	A+	4,51	6,46	2.005	1,43	A+++	6,29	3,48	774	0
0,62	2,17	2,57	2,90	10,00	11,90	95	A++	7,39	9,00	428	A+	4,51	6,46	2.005	1,43	A+++	6,29	3,48	774	0
0,64	2,14	2,54	3,00	9,90	11,70	95	A++	7,39	9,00	428	A+	4,54	6,46	1.992	1,43	A+++	6,30	3,48	773	0
0,66	2,08	2,50	3,10	9,60	11,50	95	A++	7,47	9,00	424	A++	4,61	6,46	1.964	1,38	A+++	6,32	3,48	770	0
0,71	2,07	2,55	3,30	9,50	11,70	95	A++	7,51	9,00	423	A++	4,61	6,46	1.962	1,38	A+++	6,32	3,48	770	0
0,77	2,07	2,59	3,60	9,50	11,90	95	A++	7,51	9,00	423	A++	4,62	6,46	1.960	1,38	A+++	6,32	3,48	770	0
0,65	2,17	2,57	3,00	10,00	11,90	95	A++	7,40	9,00	428	A+	4,51	6,46	2.005	1,39	A+++	6,29	3,48	774	0
0,70	2,14	2,54	3,30	9,90	11,70	95	A++	7,41	9,00	429	A+	4,54	6,46	1.992	1,43	A+++	6,30	3,48	773	0
0,71	2,08	2,50	3,30	9,60	11,50	95	A++	7,51	9,00	423	A++	4,61	6,46	1.964	1,38	A+++	6,32	3,48	770	0

Kombinationstabellen

Innengerät	Kühlleistung [kW]					Gesamtkühlleistung [kW]			Leistungsaufnahme Kühlen[kW]			Gesamtstromaufnahme Kühlen [A]			Heizleistung [kW]					Gesamtheizleistung [kW]		
	Raum A	Raum B	Raum C	Raum D	Raum E	Min.	Nom.	Max.	Min.	Nom.	Max.	Min.	Nom.	Max.	Raum A	Raum B	Raum C	Raum D	Raum E	Min.	Nom.	Max.
2,5+2,5+3,5+6,0	1,55	1,55	2,17	3,72	-	3,60	9,00	10,20	0,60	2,35	3,02	2,80	10,80	13,90	1,72	1,72	2,41	4,14	-	4,86	10,00	11,55
2,5+2,5+3,5+7,1	1,44	1,44	2,02	4,10	-	3,78	9,00	10,71	0,63	2,35	3,36	3,00	10,80	15,50	1,60	1,60	2,24	4,55	-	5,17	10,00	11,69
2,5+2,5+4,2+4,2	1,68	1,68	2,82	2,82	-	3,39	9,00	9,53	0,56	2,41	2,68	2,70	11,10	12,30	1,87	1,87	3,13	3,13	-	4,55	10,00	11,28
2,5+2,5+4,2+5,0	1,58	1,58	2,66	3,17	-	3,59	9,00	9,77	0,60	2,35	2,75	2,80	10,80	12,70	1,76	1,76	2,96	3,52	-	4,85	10,00	11,41
2,5+2,5+4,2+6,0	1,48	1,48	2,49	3,55	-	3,78	9,00	10,70	0,63	2,35	3,36	3,00	10,80	15,50	1,64	1,64	2,76	3,95	-	5,01	10,00	11,68
2,5+2,5+5,0+5,0	1,50	1,50	3,00	3,00	-	3,62	9,00	10,51	0,60	2,31	3,16	2,80	10,60	14,60	1,67	1,67	3,33	3,33	-	5,00	10,00	11,52
2,5+3,5+3,5+3,5	1,73	2,42	2,42	2,42	-	3,39	9,00	9,54	0,56	2,40	2,68	2,70	11,10	12,30	1,92	2,69	2,69	2,69	-	4,40	10,00	11,27
2,5+3,5+3,5+4,2	1,64	2,30	2,30	2,76	-	3,39	9,00	9,55	0,56	2,40	2,68	2,70	11,00	12,30	1,82	2,55	2,55	3,07	-	4,55	10,00	11,27
2,5+3,5+3,5+5,0	1,55	2,17	2,17	3,10	-	3,60	9,00	9,79	0,60	2,35	2,75	2,80	10,80	12,70	1,72	2,41	2,41	3,45	-	4,86	10,00	11,41
2,5+3,5+3,5+6,0	1,45	2,03	2,03	3,48	-	3,78	9,00	10,63	0,63	2,32	3,30	3,00	10,70	15,20	1,61	2,26	2,26	3,87	-	5,18	10,00	11,69
2,5+3,5+4,2+4,2	1,56	2,19	2,63	2,63	-	3,57	9,00	9,56	0,60	2,40	2,68	2,80	11,00	12,40	1,74	2,43	2,92	2,92	-	4,87	10,00	11,28
2,5+3,5+4,2+5,0	1,48	2,07	2,49	2,96	-	3,78	9,00	10,22	0,63	2,35	3,02	3,00	10,80	13,90	1,64	2,30	2,76	3,29	-	5,01	10,00	11,41
2,5+4,2+4,2+4,2	1,49	2,50	2,50	2,50	-	3,75	9,00	10,09	0,63	2,37	3,01	3,00	10,90	13,80	1,66	2,78	2,78	2,78	-	5,02	10,00	11,28
3,5+3,5+3,5+3,5	2,25	2,25	2,25	2,25	-	3,58	9,00	9,58	0,60	2,37	2,68	2,80	10,90	12,40	2,50	2,50	2,50	2,50	-	4,72	10,00	11,27
3,5+3,5+3,5+4,2	2,14	2,14	2,14	2,57	-	3,58	9,00	10,11	0,60	2,37	3,01	2,80	10,90	13,80	2,38	2,38	2,38	2,86	-	4,87	10,00	11,27
3,5+3,5+3,5+5,0	2,03	2,03	2,03	2,90	-	3,78	9,00	10,24	0,63	2,32	3,02	3,00	10,70	13,90	2,26	2,26	2,26	3,23	-	5,18	10,00	11,41
3,5+3,5+4,2+4,2	2,05	2,05	2,45	2,45	-	3,76	9,00	10,12	0,63	2,37	3,01	3,00	10,90	13,80	2,27	2,27	2,73	2,73	-	5,19	10,00	11,28
1,5+1,5+1,5+1,5+1,5	1,50	1,50	1,50	1,50	1,50	2,48	7,50	7,81	0,48	1,65	1,76	2,19	7,60	8,10	2,00	2,00	2,00	2,00	2,00	2,89	10,00	10,99
1,5+1,5+1,5+1,5+2,0	1,41	1,41	1,41	1,41	1,88	2,55	7,50	8,22	0,48	1,65	1,92	2,19	7,60	8,90	1,88	1,88	1,88	1,88	2,50	3,06	10,00	11,00
1,5+1,5+1,5+1,5+2,5	1,41	1,41	1,41	1,41	2,35	2,63	8,00	8,49	0,51	1,85	2,03	2,32	8,50	9,40	1,76	1,76	1,76	1,76	2,94	3,22	10,00	11,01
1,5+1,5+1,5+1,5+3,5	1,26	1,26	1,26	1,26	2,95	2,77	8,00	9,02	0,53	1,84	2,27	2,44	8,50	10,40	1,58	1,58	1,58	1,58	3,68	3,39	10,00	11,67
1,5+1,5+1,5+1,5+4,2	1,32	1,32	1,32	1,32	3,71	2,88	9,00	9,39	0,53	2,26	2,45	2,44	10,40	11,30	1,47	1,47	1,47	1,47	4,12	3,71	10,00	11,68
1,5+1,5+1,5+1,5+5,0	1,23	1,23	1,23	1,23	4,09	2,99	9,00	9,70	0,56	2,25	2,58	2,57	10,40	11,90	1,36	1,36	1,36	1,36	4,55	3,86	10,00	11,75
1,5+1,5+1,5+1,5+6,0	1,13	1,13	1,13	1,13	4,50	3,14	9,00	10,06	0,57	2,25	2,78	2,61	10,30	12,80	1,25	1,25	1,25	1,25	5,00	4,19	10,00	12,01
1,5+1,5+1,5+1,5+7,1	1,03	1,03	1,03	1,03	4,88	3,48	9,00	10,39	0,56	2,25	2,98	2,60	10,30	13,70	1,15	1,15	1,15	1,15	5,42	4,51	10,00	12,02
1,5+1,5+1,5+2,0+2,0	1,41	1,41	1,41	1,88	1,88	2,63	8,00	8,48	0,51	1,85	2,03	2,32	8,50	9,40	1,76	1,76	1,76	2,35	2,35	3,22	10,00	10,98
1,5+1,5+1,5+2,0+2,5	1,33	1,33	1,33	1,78	2,22	2,70	8,00	8,75	0,51	1,85	2,15	2,32	8,50	9,90	1,67	1,67	1,67	2,22	2,78	3,22	10,00	11,67
1,5+1,5+1,5+2,0+3,5	1,28	1,28	1,28	1,70	2,98	2,85	8,50	9,26	0,53	2,03	2,39	2,44	9,40	11,00	1,50	1,50	1,50	2,00	3,50	3,55	10,00	11,67
1,5+1,5+1,5+2,0+4,2	1,26	1,26	1,26	1,68	3,53	2,95	9,00	9,63	0,53	2,26	2,58	2,44	10,40	11,90	1,40	1,40	1,40	1,87	3,93	3,71	10,00	11,68
1,5+1,5+1,5+2,0+5,0	1,17	1,17	1,17	1,57	3,91	3,07	9,00	9,93	0,56	2,25	2,71	2,57	10,40	12,50	1,30	1,30	1,30	1,74	4,35	4,02	10,00	11,74
1,5+1,5+1,5+2,0+6,0	1,08	1,08	1,08	1,44	4,32	3,21	9,00	10,17	0,57	2,25	2,84	2,61	10,30	13,10	1,20	1,20	1,20	1,60	4,80	4,35	10,00	12,00
1,5+1,5+1,5+2,0+7,1	0,99	0,99	0,99	1,32	4,70	3,48	9,00	10,50	0,56	2,25	3,04	2,60	10,30	14,00	1,10	1,10	1,10	1,47	5,22	4,67	10,00	12,01
1,5+1,5+1,5+2,5+2,5	1,26	1,26	1,26	2,11	2,11	2,77	8,00	9,01	0,53	1,84	2,27	2,44	8,50	10,40	1,58	1,58	1,58	2,63	2,63	3,39	10,00	11,67
1,5+1,5+1,5+2,5+3,5	1,24	1,24	1,24	2,07	2,90	2,92	8,70	9,51	0,53	2,13	2,51	2,44	9,80	11,60	1,43	1,43	1,43	2,38	3,33	3,71	10,00	11,67
1,5+1,5+1,5+2,5+4,2	1,21	1,21	1,21	2,01	3,38	3,02	9,00	9,75	0,56	2,26	2,64	2,57	10,40	12,20	1,34	1,34	1,34	2,23	3,75	3,87	10,00	11,69
1,5+1,5+1,5+2,5+5,0	1,13	1,13	1,13	1,88	3,75	3,14	9,00	10,05	0,56	2,25	2,78	2,57	10,40	12,80	1,25	1,25	1,25	2,08	4,17	4,19	10,00	11,74
1,5+1,5+1,5+2,5+6,0	1,04	1,04	1,04	1,73	4,15	3,29	9,00	10,39	0,60	2,25	2,98	2,74	10,30	13,70	1,15	1,15	1,15	1,92	4,62	4,51	10,00	12,00
1,5+1,5+1,5+2,5+7,1	0,96	0,96	0,96	1,60	4,53	3,48	9,00	10,61	0,56	2,25	3,11	2,60	10,30	14,30	1,06	1,06	1,06	1,77	5,04	4,83	10,00	12,02
1,5+1,5+1,5+3,5+3,5	1,17	1,17	1,17	2,74	2,74	3,07	9,00	9,88	0,56	2,26	2,71	2,57	10,40	12,50	1,30	1,30	1,30	3,04	3,04	4,04	10,00	11,67
1,5+1,5+1,5+3,5+4,2	1,11	1,11	1,11	2,58	3,10	3,17	9,00	10,11	0,60	2,26	2,84	2,74	10,40	13,00	1,23	1,23	1,23	2,87	3,44	4,20	10,00	11,68
1,5+1,5+1,5+3,5+5,0	1,04	1,04	1,04	2,42	3,46	3,29	9,00	10,40	0,60	2,25	2,98	2,74	10,30	13,70	1,15	1,15	1,15	2,69	3,85	4,51	10,00	11,74
1,5+1,5+1,5+3,5+6,0	0,96	0,96	0,96	2,25	3,86	3,48	9,00	10,62	0,56	2,25	3,11	2,60	10,30	14,30	1,07	1,07	1,07	2,50	4,29	4,67	10,00	12,00
1,5+1,5+1,5+3,5+7,1	0,89	0,89	0,89	2,09	4,23	3,67	9,00	10,73	0,59	2,25	3,18	2,80	10,30	14,60	0,99	0,99	0,99	2,32	4,70	4,98	10,00	12,03
1,5+1,5+1,5+4,2+4,2	1,05	1,05	1,05	2,93	2,93	3,27	9,00	10,22	0,60	2,26	2,90	2,74	10,40	13,40	1,16	1,16	1,16	3,26	3,26	4,35	10,00	11,64
1,5+1,5+1,5+4,2+5,0	0,99	0,99	0,99	2,76	3,28	3,48	9,00	10,40	0,56	2,25	2,98	2,60	10,30	13,70	1,09	1,09	1,09	3,07	3,65	4,66	10,00	11,84
1,5+1,5+1,5+4,2+6,0	0,92	0,92	0,92	2,57	3,67	3,67	9,00	10,62	0,59	2,25	3,12	2,80	10,30	14,30	1,02	1,02	1,02	2,86	4,08	4,98	10,00	11,97
1,5+1,5+1,5+5,0+5,0	0,93	0,93	0,93	3,10	3,10	3,69	9,00	10,55	0,59	2,21	3,05	2,80	10,20	14,00	1,03	1,03	1,03	3,45	3,45	4,81	10,00	11,88
1,5+1,5+1,5+5,0+6,0	0,87	0,87	0,87	2,90	3,48	3,69	9,00	10,77	0,59	2,21	3,19	2,80	10,20	14,60	0,97	0,97	0,97	3,23	3,87	5,13	10,00	12,13
1,5+1,5+2,0+2,0+2,0	1,30	1,30	1,73	1,73	1,73	2,70	7,80	8,74	0,51	1,76	2,15	2,32	8,10	9,90	1,67	1,67	2,22	2,22	2,22	3,22	10,00	11,67
1,5+1,5+2,0+2,0+2,5	1,26	1,26	1,68	1,68	2,11	2,77	8,00	9,00	0,53	1,85	2,27	2,44	8,50	10,40	1,58	1,58	2,11	2,11	2,63	3,39	10,00	11,68
1,5+1,5+2,0+2,0+3,5	1,24	1,24	1,66	1,66	2,90	2,92	8,70	9,51	0,53	2,13	2,51	2,44	9,80	11,60	1,43	1,43	1,90	1,90	3,33	3,71	10,00	11,69
1,5+1,5+2,0+2,0+4,2	1,21	1,21	1,61	1,61	3,38	3,02	9,00	9,74	0,56	2,26	2,64	2,57	10,40	12,20	1,34	1,34	1,79	1,79	3,75	3,87	10,00	11,70
1,5+1,5+2,0+2,0+5,0	1,13	1,13	1,50	1,50	3,75	3,14	9,00	10,04	0,56	2,25	2,78	2,57	10,40	12,80	1,25	1,25	1,67	1,67	4,17	4,19	10,00	11,74
1,5+1,5+2,0+2,0+6,0	1,04	1,04	1,38	1,38	4,15	3,29	9,00	10,39	0,60	2,25	2,98	2,74	10,30	13,70	1,15	1,15	1,54	1,54	4,62	4,51	10,00	12,00
1,5+1,5+2,0+2,0+7,1	0,96	0,96	1,28	1,28	4,53	3,48	9,00	10,61	0,56	2,25	3,11	2,60	10,30	14,30	1,06	1,06	1,42	1,42	5,04	4,83	10,00	12,01
1,5+1,5+2,0+2,5+2,5	1,28	1,28	1,70	2,13	2,13	2,85	8,50	9,25	0,53	2,06	2,39	2,44	9,50	11,00	1,50	1,50	2,00	2,50	2,50	3,55	10,00	11,67
1,5+1,5+2,0+2,5+3,5	1,23	1,23	1,64	2,05	2,86	2,99	9,00	9,75	0,56	2,26	2,64	2,57	10,40	12,20	1,36	1,36	1,82	2,27	3,18	3,88	10,00	11,67
1,5+1,5+2,0+2,5+4,2	1,15	1,15	1,54	1,92	3,23	3,10	9,00	9,98	0,56	2,26	2,77	2,57	10,40	12,70	1,28	1,28	1,71	2,14	3,59	4,03	10,00	11,68
1,5+1,5+2,0+2,5+5,0	1,08	1,08	1,44	1,80	3,60	3,21	9,00	10,16	0,60	2,25	2,84	2,74	10,40	13,10	1,20	1,20	1,60	2,00	4,00	4,35	10,00	11,73
1,5+1,5+2,0+2,5+6,0	1,00	1,00	1,33	1,67	4,00	3,48	9,00	10,50	0,56	2,25	3,04	2,60	10,30	14,00	1,11	1,11	1,48	1,85	4,44	4,51	10,00	11,99
1,5+1,5+2,0+2,5+7,1	0,92	0,92	1,23	1,54	4,38	3,67	9,00	10,61	0,59	2,25	3,11	2,80	10,30	14,30	1,03	1,03	1,37	1,71	4,86	4,82	10,00	12,00
1,5+1,5+2,0+3,5+3,5	1,13	1,13	1,50	2,63	2,63	3,14	9,00	10,10	0,56	2,26	2,84	2,57	10,40	13,00	1,25	1,25	1,67	2,92	2,92	4,20	10,00	11,67
1,5+1,5+2,0+3,5+4,2	1,06	1,06	1,42	2,48	2,98	3,24	9,00	10,22	0,60	2,26	2,90	2,74	10,40	13,40	1,18	1,18	1,57	2,76	3,31	4,36	10,00	11,68
1,5+1,5+2,0+3,5+5,0	1,00	1,00	1,33	2,33	3,33	3,48	9,00	10,40	0,56	2,25	2,98	2,60	10,30	13,70	1,11	1,11	1,48	2,59	3,70	4,51	10,00	11,73
1,5+1,5+2,0+3,5+6,0	0,93	0,93	1,24	2,17	3,72	3,67	9,00	10,62	0,59	2,25	3,11	2,80	10,30	14,30	1,03	1,03	1,38	2,41	4,14	4,83	10,00	11,99
1,5+1,5+2,0+3,5+7,1	0,87	0,87	1,15	2,02	4,10	3,67	9,00	10,73	0,59	2,25	3,18	2,80	10,30	14,60	0,96	0,96	1,28	2,24	4,55	5,14	10,00	12,00
1,5+1,5+2,0+4,2+4,2	1,01	1,01	1,34	2,82	2,82	3,46	9,00	10,22	0,56	2,26	2,90	2,70	10,40	13,40	1,12	1,12	1,49	3,13	3,13	4,51	10,00	11,63
1,5+1,5+2,0+4,2+5,0	0,95	0,95	1,27	2,66	3,17	3,48	9,00	10,40	0,56	2,25	2,98	2,60	10,30	13,70	1,06	1,06	1,41	2,96	3,52	4,82	10,00	11,84
1,5+1,5+2,0+4,2+6,0	0,89	0,89	1,18	2,49	3,55	3,67	9,00	10,73	0,59	2,25	3,18	2,80	10,30	14,60	0,99	0,99	1,32	2,76	3,95	5,14	10,00	11,96
1,5+1,5+2,0+5,0+5,0	0,90	0,90	1,20	3,00	3,00	3,69	9,00	10,66	0,59	2,21	3,12	2,80	10,20	14,30	1,00	1,00	1,33	3,33	3,33	4,97	10,00	11,87
1,5+1,5+2,5+2,5+2,5	1,24	1,24	2,07	2,07	2,07	2,92	8,70	9,50	0,53	2,14	2,51	2,44	9,80	11,60	1,43	1,43	2,38	2,38	2,38	3,71	10,00	11,66

Leistungsaufnahme Heizen [kW]			Gesamtstromaufnahme Heizen [A]			Leistungsfaktor [%]	Saisonale Daten Kühlen				Saisonale Daten Heizen (durchschnittliches Klima)					Saisonale Daten Heizen (warmes Klima)				
Min.	Nom.	Max.	Min.	Nom.	Max.		Label	SEER	Pdesign	Jahres-verbrauch	Label	SCOP	Pdesign	Jahres-verbrauch	Deklarierte Leistung bei -10 °C	Label	SCOP	Pdesign	Jahres-verbrauch	Deklarierte Leistung bei +2 °C
0,77	2,07	2,55	3,60	9,50	11,70	95	A++	7,52	9,00	423	A++	4,61	6,46	1.962	1,38	A+++	6,32	3,48	770	0
0,83	2,07	2,59	3,90	9,50	11,90	95	A++	7,52	9,00	423	A++	4,62	6,46	1.960	1,38	A+++	6,32	3,48	770	0
0,72	2,12	2,50	3,40	9,70	11,50	95	A++	7,41	9,00	429	A+	4,57	6,46	1.980	1,43	A+++	6,31	3,48	772	0
0,77	2,06	2,48	3,60	9,50	11,40	95	A++	7,51	9,00	423	A++	4,62	6,46	1.956	1,38	A+++	6,32	3,48	770	0
0,80	2,06	2,57	3,70	9,50	11,80	95	A++	7,52	9,00	423	A++	4,63	6,46	1.954	1,38	A+++	6,33	3,48	770	0
0,79	2,04	2,47	3,70	9,40	11,40	95	A++	7,58	9,00	418	A++	4,65	6,46	1.944	1,39	A+++	6,33	3,48	770	0
0,70	2,17	2,57	3,30	10,00	11,90	95	A++	7,42	9,00	429	A+	4,51	6,46	2.005	1,39	A+++	6,29	3,48	774	0
0,73	2,14	2,54	3,40	9,90	11,70	95	A++	7,42	9,00	429	A+	4,54	6,46	1.992	1,38	A+++	6,30	3,48	773	0
0,77	2,08	2,50	3,60	9,60	11,50	95	A++	7,52	9,00	423	A++	4,61	6,46	1.964	1,38	A+++	6,32	3,48	770	0
0,83	2,07	2,60	3,90	9,50	11,90	95	A++	7,54	9,00	418	A++	4,61	6,46	1.962	1,38	A+++	6,32	3,48	770	0
0,78	2,12	2,50	3,70	9,70	11,50	95	A++	7,43	9,00	429	A+	4,57	6,46	1.980	1,38	A+++	6,31	3,48	772	0
0,80	2,06	2,48	3,70	9,50	11,40	95	A++	7,53	9,00	423	A++	4,62	6,46	1.956	1,38	A+++	6,32	3,48	770	0
0,81	2,09	2,47	3,80	9,60	11,40	95	A++	7,44	9,00	423	A+	4,59	6,46	1.970	1,38	A+++	6,32	3,48	771	0
0,77	2,17	2,57	3,60	10,00	11,90	95	A++	7,44	9,00	424	A+	4,51	6,46	2.005	1,39	A+++	6,29	3,48	774	0
0,79	2,14	2,54	3,70	9,90	11,70	95	A++	7,45	9,00	424	A+	4,54	6,46	1.992	1,38	A+++	6,30	3,48	773	0
0,83	2,08	2,50	3,90	9,60	11,50	95	A++	7,55	9,00	418	A++	4,61	6,46	1.964	1,38	A+++	6,32	3,48	770	0
0,85	2,12	2,50	3,90	9,70	11,50	95	A++	7,45	9,00	424	A+	4,57	6,46	1.980	1,38	A+++	6,31	3,48	772	0
0,44	2,06	2,32	2,10	9,50	10,70	95	A++	7,91	7,50	333	A++	4,63	6,46	1.951	1,24	A+++	6,33	3,48	770	0
0,47	2,06	2,32	2,20	9,50	10,62	95	A++	7,91	7,50	333	A++	4,64	6,46	1.950	1,24	A+++	6,33	3,48	770	0
0,49	2,06	2,32	2,30	9,50	10,62	95	A++	7,79	8,00	363	A++	4,64	6,46	1.949	1,24	A+++	6,33	3,48	770	0
0,52	2,06	2,55	2,40	9,50	11,80	95	A++	7,83	8,00	362	A++	4,64	6,46	1.949	1,19	A+++	6,33	3,48	770	0
0,57	2,04	2,53	2,70	9,40	11,60	95	A++	7,64	9,00	413	A++	4,65	6,46	1.946	1,20	A+++	6,33	3,48	770	0
0,59	2,02	2,54	2,80	9,30	11,70	95	A++	7,69	9,00	413	A++	4,66	6,46	1.939	1,18	A+++	6,32	3,48	771	0
0,64	2,02	2,63	3,00	9,30	12,10	95	A++	7,72	9,00	412	A++	4,66	6,46	1.939	1,18	A+++	6,32	3,48	771	0
0,70	2,02	2,63	3,30	9,30	12,05	95	A++	7,73	9,00	412	A++	4,66	6,46	1.939	1,19	A+++	6,32	3,48	771	0
0,49	2,06	2,31	2,30	9,50	10,70	95	A++	7,78	8,00	363	A++	4,64	6,46	1.949	1,24	A+++	6,33	3,48	770	0
0,49	2,06	2,55	2,30	9,50	11,70	95	A++	7,79	8,00	363	A++	4,64	6,46	1.948	1,24	A+++	6,33	3,48	770	0
0,54	2,06	2,55	2,60	9,50	11,70	95	A++	7,73	8,50	385	A++	4,64	6,46	1.947	1,19	A+++	6,33	3,48	770	0
0,57	2,04	2,53	2,70	9,40	11,59	95	A++	7,64	9,00	413	A++	4,65	6,46	1.945	1,20	A+++	6,33	3,48	770	0
0,62	2,02	2,54	2,90	9,30	11,70	95	A++	7,69	9,00	413	A++	4,66	6,46	1.939	1,18	A+++	6,32	3,48	771	0
0,67	2,02	2,63	3,10	9,30	12,10	95	A++	7,72	9,00	412	A++	4,66	6,46	1.939	1,18	A+++	6,32	3,48	771	0
0,73	2,02	2,63	3,40	9,30	12,04	95	A++	7,73	9,00	412	A++	4,66	6,46	1.939	1,19	A+++	6,32	3,48	771	0
0,52	2,05	2,54	2,40	9,40	11,70	95	A++	7,79	8,00	363	A++	4,64	6,46	1.949	1,19	A+++	6,33	3,48	770	0
0,57	2,05	2,54	2,70	9,40	11,70	95	A++	7,73	8,70	397	A++	4,64	6,46	1.949	1,19	A+++	6,33	3,48	770	0
0,59	2,04	2,53	2,80	9,40	11,58	95	A++	7,65	9,00	413	A++	4,65	6,46	1.944	1,20	A+++	6,33	3,48	770	0
0,64	2,02	2,54	3,00	9,30	11,70	95	A++	7,72	9,00	412	A++	4,66	6,46	1.939	1,18	A+++	6,32	3,48	771	0
0,70	2,02	2,63	3,30	9,30	12,10	95	A++	7,73	9,00	412	A++	4,66	6,46	1.939	1,19	A+++	6,32	3,48	771	0
0,75	2,02	2,63	3,50	9,30	12,05	95	A++	7,73	9,00	412	A++	4,66	6,46	1.939	1,19	A+++	6,32	3,48	771	0
0,62	2,05	2,54	2,90	9,40	11,70	95	A++	7,66	9,00	413	A++	4,64	6,46	1.949	1,19	A+++	6,33	3,48	770	0
0,65	2,04	2,53	3,00	9,40	11,57	95	A++	7,66	9,00	413	A++	4,65	6,46	1.944	1,20	A+++	6,33	3,48	770	0
0,70	2,02	2,54	3,30	9,30	11,70	95	A++	7,73	9,00	412	A++	4,66	6,46	1.939	1,18	A+++	6,32	3,48	771	0
0,73	2,02	2,63	3,40	9,30	12,10	95	A++	7,74	9,00	412	A++	4,66	6,46	1.939	1,19	A+++	6,32	3,48	771	0
0,78	2,02	2,63	3,70	9,30	12,06	95	A++	7,74	9,00	412	A++	4,66	6,46	1.939	1,19	A+++	6,32	3,48	771	0
0,67	2,03	2,51	3,20	9,30	11,50	95	A++	7,66	9,00	413	A++	4,66	6,46	1.941	1,21	A+++	6,32	3,48	770	0
0,72	2,02	2,57	3,40	9,30	11,90	95	A++	7,73	9,00	412	A++	4,66	6,46	1.939	1,15	A+++	6,31	3,48	772	0
0,78	2,02	2,62	3,70	9,30	12,10	95	A++	7,74	9,00	412	A++	4,66	6,46	1.940	1,16	A+++	6,31	3,48	772	0
0,75	2,03	2,62	3,50	9,30	12,00	95	A++	7,78	9,00	406	A++	4,64	6,46	1.950	1,17	A+++	6,29	3,48	775	0
0,81	2,05	2,71	3,80	9,40	12,50	95	A++	7,79	9,00	406	A++	4,63	6,46	1.951	1,17	A+++	6,28	3,48	775	0
0,49	2,06	2,55	2,30	9,50	11,70	95	A++	7,84	7,80	348	A++	4,64	6,46	1.948	1,24	A+++	6,33	3,48	770	0
0,52	2,05	2,54	2,40	9,40	11,65	95	A++	7,79	8,00	363	A++	4,64	6,46	1.949	1,24	A+++	6,33	3,48	770	0
0,57	2,05	2,55	2,70	9,40	11,66	95	A++	7,72	8,70	397	A++	4,64	6,46	1.949	1,19	A+++	6,33	3,48	770	0
0,59	2,04	2,53	2,80	9,40	11,59	95	A++	7,64	9,00	413	A++	4,65	6,46	1.944	1,20	A+++	6,33	3,48	770	0
0,64	2,02	2,54	3,00	9,30	11,70	95	A++	7,69	9,00	413	A++	4,66	6,46	1.939	1,18	A+++	6,32	3,48	771	0
0,70	2,02	2,63	3,30	9,30	12,10	95	A++	7,72	9,00	412	A++	4,66	6,46	1.939	1,19	A+++	6,32	3,48	771	0
0,75	2,02	2,63	3,50	9,30	12,04	95	A++	7,73	9,00	412	A++	4,66	6,46	1.939	1,19	A+++	6,32	3,48	771	0
0,54	2,05	2,54	2,60	9,40	11,70	95	A++	7,71	8,50	391	A++	4,64	6,46	1.948	1,19	A+++	6,33	3,48	770	0
0,59	2,05	2,54	2,80	9,40	11,70	95	A++	7,65	9,00	413	A++	4,64	6,46	1.948	1,19	A+++	6,33	3,48	770	0
0,62	2,04	2,53	2,90	9,40	11,56	95	A++	7,65	9,00	413	A++	4,65	6,46	1.944	1,20	A+++	6,33	3,48	770	0
0,67	2,02	2,53	3,10	9,30	11,70	95	A++	7,72	9,00	412	A++	4,66	6,46	1.939	1,19	A+++	6,32	3,48	771	0
0,70	2,02	2,63	3,30	9,30	12,10	95	A++	7,73	9,00	412	A++	4,66	6,46	1.939	1,19	A+++	6,32	3,48	771	0
0,75	2,02	2,63	3,50	9,30	12,03	95	A++	7,73	9,00	412	A++	4,66	6,46	1.939	1,20	A+++	6,31	3,48	771	0
0,65	2,05	2,54	3,00	9,40	11,70	95	A++	7,66	9,00	413	A++	4,64	6,46	1.948	1,19	A+++	6,33	3,48	770	0
0,67	2,04	2,53	3,20	9,40	11,56	95	A++	7,66	9,00	413	A++	4,65	6,46	1.944	1,20	A+++	6,33	3,48	770	0
0,70	2,02	2,53	3,30	9,30	11,70	95	A++	7,73	9,00	412	A++	4,66	6,46	1.939	1,19	A+++	6,32	3,48	771	0
0,75	2,02	2,63	3,50	9,30	12,10	95	A++	7,74	9,00	412	A++	4,66	6,46	1.939	1,19	A+++	6,32	3,48	771	0
0,81	2,02	2,63	3,80	9,30	12,03	95	A++	7,74	9,00	412	A++	4,66	6,46	1.939	1,20	A+++	6,31	3,48	771	0
0,70	2,03	2,51	3,30	9,30	11,50	95	A++	7,66	9,00	413	A++	4,66	6,46	1.941	1,21	A+++	6,32	3,48	770	0
0,75	2,02	2,57	3,50	9,30	11,90	95	A++	7,73	9,00	412	A++	4,66	6,46	1.939	1,20	A+++	6,31	3,48	772	0
0,81	2,02	2,62	3,80	9,30	12,00	95	A++	7,74	9,00	412	A++	4,66	6,46	1.940	1,16	A+++	6,31	3,48	772	0
0,78	2,05	2,62	3,70	9,40	12,00	95	A++	7,78	9,00	406	A++	4,63	6,46	1.951	1,17	A+++	6,28	3,48	775	0
0,57	2,05	2,53	2,70	9,40	11,70	95	A++	7,72	8,70	397	A++	4,64	6,46	1.947	1,19	A+++	6,33	3,48	770	0

Kombinationstabellen

Innengerät	Kühlleistung [kW]					Gesamtkühlleistung [kW]			Leistungsaufnahme Kühlen[kW]			Gesamtstromaufnahme Kühlen [A]			Heizleistung [kW]					Gesamtheizleistung [kW]		
	Raum A	Raum B	Raum C	Raum D	Raum E	Min.	Nom.	Max.	Min.	Nom.	Max.	Min.	Nom.	Max.	Raum A	Raum B	Raum C	Raum D	Raum E	Min.	Nom.	Max.
1,5+1,5+2,5+2,5+3,5	1,17	1,17	1,96	1,96	2,74	3,07	9,00	9,87	0,56	2,26	2,71	2,57	10,40	12,50	1,30	1,30	2,17	2,17	3,04	4,04	10,00	11,66
1,5+1,5+2,5+2,5+4,2	1,11	1,11	1,84	1,84	3,10	3,17	9,00	10,09	0,60	2,26	2,84	2,74	10,40	13,00	1,23	1,23	2,05	2,05	3,44	4,20	10,00	11,67
1,5+1,5+2,5+2,5+5,0	1,04	1,04	1,73	1,73	3,46	3,29	9,00	10,39	0,60	2,25	2,98	2,74	10,30	13,70	1,15	1,15	1,92	1,92	3,85	4,51	10,00	11,73
1,5+1,5+2,5+2,5+6,0	0,96	0,96	1,61	1,61	3,86	3,48	9,00	10,61	0,56	2,25	3,11	2,60	10,30	14,30	1,07	1,07	1,79	1,79	4,29	4,67	10,00	11,99
1,5+1,5+2,5+2,5+7,1	0,89	0,89	1,49	1,49	4,23	3,67	9,00	10,72	0,59	2,25	3,18	2,80	10,30	14,60	0,99	0,99	1,66	1,66	4,70	4,98	10,00	12,00
1,5+1,5+2,5+3,5+3,5	1,08	1,08	1,80	2,52	2,52	3,21	9,00	10,22	0,60	2,26	2,90	2,74	10,40	13,40	1,20	1,20	2,00	2,80	2,80	4,36	10,00	11,66
1,5+1,5+2,5+3,5+4,2	1,02	1,02	1,70	2,39	2,86	3,46	9,00	10,22	0,56	2,26	2,90	2,70	10,40	13,40	1,14	1,14	1,89	2,65	3,18	4,52	10,00	11,67
1,5+1,5+2,5+3,5+5,0	0,96	0,96	1,61	2,25	3,21	3,48	9,00	10,40	0,56	2,25	2,98	2,60	10,30	13,70	1,07	1,07	1,79	2,50	3,57	4,67	10,00	11,73
1,5+1,5+2,5+3,5+6,0	0,90	0,90	1,50	2,10	3,60	3,67	9,00	10,73	0,59	2,25	3,18	2,80	10,30	14,60	1,00	1,00	1,67	2,33	4,00	4,98	10,00	11,99
1,5+1,5+2,5+4,2+4,2	0,97	0,97	1,62	2,72	2,72	3,47	9,00	10,23	0,56	2,26	2,90	2,70	10,40	13,40	1,08	1,08	1,80	3,02	3,02	4,67	10,00	11,63
1,5+1,5+2,5+4,2+5,0	0,92	0,92	1,53	2,57	3,06	3,67	9,00	10,72	0,59	2,25	3,18	2,80	10,30	14,60	1,02	1,02	1,70	2,86	3,40	4,98	10,00	11,83
1,5+1,5+2,5+5,0+5,0	0,87	0,87	1,45	2,90	2,90	3,69	9,00	10,77	0,59	2,21	3,19	2,80	10,20	14,60	0,97	0,97	1,61	3,23	3,23	5,13	10,00	11,86
1,5+1,5+3,5+3,5+3,5	1,00	1,00	2,33	2,33	2,33	3,47	9,00	10,24	0,56	2,26	2,91	2,70	10,40	13,40	1,11	1,11	2,59	2,59	2,59	4,52	10,00	11,66
1,5+1,5+3,5+3,5+4,2	0,95	0,95	2,22	2,22	2,66	3,47	9,00	10,24	0,56	2,26	2,91	2,70	10,40	13,40	1,06	1,06	2,46	2,46	2,96	4,84	10,00	11,67
1,5+1,5+3,5+3,5+5,0	0,90	0,90	2,10	2,10	3,00	3,67	9,00	10,73	0,59	2,25	3,18	2,80	10,30	14,60	1,00	1,00	2,33	2,33	3,33	4,99	10,00	11,73
1,5+1,5+3,5+4,2+4,2	0,91	0,91	2,11	2,54	2,54	3,65	9,00	10,67	0,60	2,26	3,18	2,80	10,40	14,60	1,01	1,01	2,35	2,82	2,82	4,99	10,00	11,63
1,5+2,0+2,0+2,0+2,0	1,26	1,68	1,68	1,68	1,68	2,77	8,00	8,99	0,53	1,85	2,27	2,44	8,50	10,40	1,58	2,11	2,11	2,11	2,11	3,39	10,00	11,67
1,5+2,0+2,0+2,0+2,5	1,28	1,70	1,70	1,70	2,13	2,85	8,50	9,25	0,53	2,06	2,39	2,44	9,50	11,00	1,50	2,00	2,00	2,00	2,50	3,55	10,00	11,68
1,5+2,0+2,0+2,0+3,5	1,23	1,64	1,64	1,64	2,86	2,99	9,00	9,74	0,56	2,26	2,64	2,57	10,40	12,10	1,36	1,82	1,82	1,82	3,18	3,88	10,00	11,69
1,5+2,0+2,0+2,0+4,2	1,15	1,54	1,54	1,54	3,23	3,10	9,00	9,97	0,56	2,26	2,77	2,57	10,40	12,70	1,28	1,71	1,71	1,71	3,59	4,03	10,00	11,70
1,5+2,0+2,0+2,0+5,0	1,08	1,44	1,44	1,44	3,60	3,21	9,00	10,27	0,60	2,25	2,91	2,74	10,40	13,40	1,20	1,60	1,60	1,60	4,00	4,35	10,00	11,73
1,5+2,0+2,0+2,0+6,0	1,00	1,33	1,33	1,33	4,00	3,48	9,00	10,49	0,56	2,25	3,04	2,60	10,30	14,00	1,11	1,48	1,48	1,48	4,44	4,51	10,00	11,74
1,5+2,0+2,0+2,0+7,1	0,92	1,23	1,23	1,23	4,38	3,67	9,00	10,71	0,59	2,25	3,18	2,80	10,30	14,60	1,03	1,37	1,37	1,37	4,86	4,82	10,00	11,98
1,5+2,0+2,0+2,5+2,5	1,24	1,66	1,66	2,07	2,07	2,92	8,70	9,49	0,53	2,14	2,51	2,44	9,80	11,60	1,43	1,90	1,90	2,38	2,38	3,71	10,00	11,66
1,5+2,0+2,0+2,5+3,5	1,17	1,57	1,57	1,96	2,74	3,07	9,00	9,86	0,56	2,26	2,70	2,57	10,40	12,50	1,30	1,74	1,74	2,17	3,04	4,04	10,00	11,66
1,5+2,0+2,0+2,5+4,2	1,11	1,48	1,48	1,84	3,10	3,17	9,00	10,09	0,60	2,26	2,84	2,74	10,40	13,00	1,23	1,64	1,64	2,05	3,44	4,20	10,00	11,67
1,5+2,0+2,0+2,5+5,0	1,04	1,38	1,38	1,73	3,46	3,29	9,00	10,38	0,60	2,25	2,98	2,74	10,40	13,70	1,15	1,54	1,54	1,92	3,85	4,51	10,00	11,73
1,5+2,0+2,0+2,5+6,0	0,96	1,29	1,29	1,61	3,86	3,48	9,00	10,61	0,56	2,25	3,11	2,60	10,30	14,30	1,07	1,43	1,43	1,79	4,29	4,67	10,00	11,85
1,5+2,0+2,0+2,5+7,1	0,89	1,19	1,19	1,49	4,23	3,67	9,00	10,72	0,59	2,25	3,18	2,80	10,30	14,60	0,99	1,32	1,32	1,66	4,70	4,98	10,00	11,98
1,5+2,0+2,0+3,5+3,5	1,08	1,44	1,44	2,52	2,52	3,21	9,00	10,21	0,60	2,26	2,90	2,74	10,40	13,40	1,20	1,60	1,60	2,80	2,80	4,36	10,00	11,66
1,5+2,0+2,0+3,5+4,2	1,02	1,36	1,36	2,39	2,86	3,46	9,00	10,22	0,56	2,26	2,90	2,70	10,40	13,40	1,14	1,52	1,52	2,65	3,18	4,52	10,00	11,67
1,5+2,0+2,0+3,5+5,0	0,96	1,29	1,29	2,25	3,21	3,48	9,00	10,40	0,56	2,25	2,98	2,60	10,30	13,70	1,07	1,43	1,43	2,50	3,57	4,67	10,00	11,73
1,5+2,0+2,0+3,5+6,0	0,90	1,20	1,20	2,10	3,60	3,67	9,00	10,72	0,59	2,25	3,18	2,80	10,30	14,60	1,00	1,33	1,33	2,33	4,00	4,98	10,00	11,99
1,5+2,0+2,0+4,2+4,2	0,97	1,29	1,29	2,72	2,72	3,46	9,00	10,22	0,56	2,26	2,90	2,70	10,40	13,40	1,08	1,44	1,44	3,02	3,02	4,67	10,00	11,63
1,5+2,0+2,0+4,2+5,0	0,92	1,22	1,22	2,57	3,06	3,67	9,00	10,72	0,59	2,25	3,18	2,80	10,30	14,60	1,02	1,36	1,36	2,86	3,40	4,98	10,00	11,83
1,5+2,0+2,0+5,0+5,0	0,87	1,16	1,16	2,90	2,90	3,69	9,00	10,77	0,59	2,21	3,19	2,80	10,20	14,60	0,97	1,29	1,29	3,23	3,23	5,13	10,00	11,86
1,5+2,0+2,5+2,5+2,5	1,23	1,64	2,05	2,05	2,05	2,99	9,00	9,73	0,56	2,27	2,64	2,57	10,40	12,10	1,36	1,82	2,27	2,27	2,27	3,87	10,00	11,66
1,5+2,0+2,5+2,5+3,5	1,13	1,50	1,88	1,88	2,63	3,14	9,00	10,09	0,56	2,26	2,84	2,57	10,40	13,00	1,25	1,67	2,08	2,08	2,92	4,20	10,00	11,66
1,5+2,0+2,5+2,5+4,2	1,06	1,42	1,77	1,77	2,98	3,24	9,00	10,20	0,60	2,26	2,90	2,74	10,40	13,40	1,18	1,57	1,97	1,97	3,31	4,36	10,00	11,67
1,5+2,0+2,5+2,5+5,0	1,00	1,33	1,67	1,67	3,33	3,48	9,00	10,39	0,56	2,25	2,98	2,60	10,30	13,70	1,11	1,48	1,85	1,85	3,70	4,51	10,00	11,72
1,5+2,0+2,5+2,5+6,0	0,93	1,24	1,55	1,55	3,72	3,67	9,00	10,61	0,59	2,25	3,11	2,80	10,30	14,30	1,03	1,38	1,72	1,72	4,14	4,82	10,00	11,98
1,5+2,0+2,5+2,5+7,1	0,87	1,15	1,44	1,44	4,10	3,67	9,00	10,72	0,59	2,25	3,18	2,80	10,30	14,60	0,96	1,28	1,60	1,60	4,55	5,14	10,00	11,99
1,5+2,0+2,5+3,5+3,5	1,04	1,38	1,73	2,42	2,42	3,46	9,00	10,22	0,56	2,26	2,90	2,70	10,40	13,40	1,15	1,54	1,92	2,69	2,69	4,36	10,00	11,66
1,5+2,0+2,5+3,5+4,2	0,99	1,31	1,64	2,30	2,76	3,46	9,00	10,22	0,56	2,26	2,90	2,70	10,40	13,40	1,09	1,46	1,82	2,55	3,07	4,68	10,00	11,67
1,5+2,0+2,5+3,5+5,0	0,93	1,24	1,55	2,17	3,10	3,67	9,00	10,40	0,59	2,25	2,98	2,80	10,30	13,70	1,03	1,38	1,72	2,41	3,45	4,83	10,00	11,72
1,5+2,0+2,5+3,5+6,0	0,87	1,16	1,45	2,03	3,48	3,67	9,00	10,73	0,59	2,25	3,18	2,80	10,30	14,60	0,97	1,29	1,61	2,26	3,87	5,14	10,00	11,98
1,5+2,0+2,5+4,2+4,2	0,94	1,25	1,56	2,63	2,63	3,65	9,00	10,23	0,60	2,26	2,90	2,80	10,40	13,40	1,04	1,39	1,74	2,92	2,92	4,83	10,00	11,63
1,5+2,0+2,5+4,2+5,0	0,89	1,18	1,48	2,49	2,96	3,67	9,00	10,72	0,59	2,25	3,18	2,80	10,30	14,60	0,99	1,32	1,64	2,76	3,29	5,14	10,00	11,82
1,5+2,0+3,5+3,5+3,5	0,96	1,29	2,25	2,25	2,25	3,47	9,00	10,24	0,56	2,26	2,91	2,70	10,40	13,40	1,07	1,43	2,50	2,50	2,50	4,68	10,00	11,66
1,5+2,0+3,5+3,5+4,2	0,92	1,22	2,14	2,14	2,57	3,65	9,00	10,67	0,60	2,26	3,18	2,80	10,40	14,60	1,02	1,36	2,38	2,38	2,86	5,00	10,00	11,67
1,5+2,0+3,5+3,5+5,0	0,87	1,16	2,03	2,03	2,90	3,67	9,00	10,73	0,59	2,25	3,18	2,80	10,30	14,60	0,97	1,29	2,26	2,26	3,23	5,14	10,00	11,72
1,5+2,0+3,5+4,2+4,2	0,88	1,17	2,05	2,45	2,45	3,65	9,00	10,77	0,60	2,26	3,25	2,80	10,40	14,90	0,97	1,30	2,27	2,73	2,73	5,15	10,00	11,63
1,5+2,5+2,5+2,5+2,5	1,17	1,96	1,96	1,96	1,96	3,07	9,00	9,85	0,56	2,26	2,70	2,57	10,40	12,50	1,30	2,17	2,17	2,17	2,17	4,04	10,00	11,66
1,5+2,5+2,5+2,5+3,5	1,08	1,80	1,80	1,80	2,52	3,21	9,00	10,21	0,60	2,26	2,90	2,74	10,40	13,40	1,20	2,00	2,00	2,00	2,80	4,36	10,00	11,66
1,5+2,5+2,5+2,5+4,2	1,02	1,70	1,70	1,70	2,86	3,46	9,00	10,21	0,56	2,26	2,90	2,70	10,40	13,40	1,14	1,89	1,89	1,89	3,18	4,52	10,00	11,67
1,5+2,5+2,5+2,5+5,0	0,96	1,61	1,61	1,61	3,21	3,48	9,00	10,39	0,56	2,25	2,98	2,60	10,30	13,70	1,07	1,79	1,79	1,79	3,57	4,66	10,00	11,71
1,5+2,5+2,5+2,5+6,0	0,90	1,50	1,50	1,50	3,60	3,67	9,00	10,72	0,59	2,25	3,18	2,80	10,30	14,60	1,00	1,67	1,67	1,67	4,00	4,98	10,00	11,97
1,5+2,5+2,5+3,5+3,5	1,00	1,67	1,67	2,33	2,33	3,46	9,00	10,22	0,56	2,26	2,90	2,70	10,40	13,40	1,11	1,85	1,85	2,59	2,59	4,52	10,00	11,66
1,5+2,5+2,5+3,5+4,2	0,95	1,58	1,58	2,22	2,66	3,47	9,00	10,23	0,56	2,26	2,90	2,70	10,40	13,40	1,06	1,76	1,76	2,46	2,96	4,84	10,00	11,67
1,5+2,5+2,5+3,5+5,0	0,90	1,50	1,50	2,10	3,00	3,67	9,00	10,72	0,59	2,25	3,18	2,80	10,30	14,60	1,00	1,67	1,67	2,33	3,33	4,98	10,00	11,71
1,5+2,5+2,5+4,2+4,2	0,91	1,51	1,51	2,54	2,54	3,65	9,00	10,66	0,60	2,26	3,18	2,80	10,40	14,60	1,01	1,68	1,68	2,82	2,82	4,99	10,00	11,62
1,5+2,5+3,5+3,5+3,5	0,93	1,55	2,17	2,17	2,17	3,65	9,00	10,24	0,60	2,26	2,91	2,80	10,40	13,40	1,03	1,72	2,41	2,41	2,41	4,84	10,00	11,66
1,5+2,5+3,5+3,5+4,2	0,89	1,48	2,07	2,07	2,49	3,65	9,00	10,77	0,60	2,25	3,25	2,80	10,40	14,90	0,99	1,64	2,30	2,30	2,76	5,00	10,00	11,67
1,5+3,5+3,5+3,5+3,5	0,87	2,03	2,03	2,03	2,03	3,66	9,00	10,79	0,60	2,25	3,25	2,80	10,40	15,00	0,97	2,26	2,26	2,26	2,26	5,16	10,00	11,68
2,0+2,0+2,0+2,0+2,0	1,70	1,70	1,70	1,70	1,70	2,85	8,50	9,24	0,53	2,06	2,39	2,44	9,50	11,00	2,00	2,00	2,00	2,00	2,00	3,55	10,00	11,67
2,0+2,0+2,0+2,0+2,5	1,66	1,66	1,66	1,66	2,07	2,92	8,70	9,49	0,53	2,14	2,51	2,44	9,80	11,60	1,90	1,90	1,90	1,90	2,38	3,71	10,00	11,68
2,0+2,0+2,0+2,0+3,5	1,57	1,57	1,57	1,57	2,74	3,07	9,00	9,85	0,56	2,26	2,70	2,57	10,40	12,50	1,74	1,74	1,74	1,74	3,04	4,04	10,00	11,69
2,0+2,0+2,0+2,0+4,2	1,48	1,48	1,48	1,48	3,10	3,17	9,00	10,08	0,60	2,26	2,84	2,74	10,40	13,00	1,64	1,64	1,64	1,64	3,44	4,20	10,00	11,70
2,0+2,0+2,0+2,0+5,0	1,38	1,38	1,38	1,38	3,46	3,29	9,00	10,38	0,60	2,25	2,98	2,74	10,40	13,70	1,54	1,54	1,54	1,54	3,85	4,51	10,00	11,73
2,0+2,0+2,0+2,0+6,0	1,29	1,29	1,29	1,29	3,86	3,48	9,00	10,60	0,56	2,25	3,11	2,60	10,30	14,30	1,43	1,43	1,43	1,43	4,29	4,67	10,00	11,99
2,0+2,0+2,0+2,0+7,1	1,19	1,19	1,19	1,19	4,23	3,67	9,00	10,71	0,59	2,25	3,18	2,80	10,30	14,60	1,32	1,32	1,32	1,32	4,70	4,98	10,00	12,00

Leistungsaufnahme Heizen [kW]			Gesamtstromaufnahme Heizen [A]			Leistungsfaktor [%]	Saisonale Daten Kühlen				Saisonale Daten Heizen (durchschnittliches Klima)					Saisonale Daten Heizen (warmes Klima)				
Min.	Nom.	Max.	Min.	Nom.	Max.		Label	SEER	Pdesign	Jahres-verbrauch	Label	SCOP	Pdesign	Jahres-verbrauch	Deklarierte Leistung bei -10 °C	Label	SCOP	Pdesign	Jahres-verbrauch	Deklarierte Leistung bei +2 °C
0,62	2,05	2,53	2,90	9,40	11,70	95	A++	7,65	9,00	413	A++	4,64	6,46	1.947	1,19	A+++	6,33	3,48	770	0
0,65	2,04	2,52	3,00	9,40	11,54	95	A++	7,65	9,00	413	A++	4,65	6,46	1.943	1,20	A+++	6,33	3,48	770	0
0,70	2,02	2,53	3,30	9,30	11,70	95	A++	7,72	9,00	412	A++	4,66	6,46	1.939	1,19	A+++	6,32	3,48	771	0
0,73	2,02	2,62	3,40	9,30	12,10	95	A++	7,73	9,00	412	A++	4,66	6,46	1.939	1,19	A+++	6,31	3,48	771	0
0,78	2,02	2,63	3,70	9,30	12,03	95	A++	7,73	9,00	412	A++	4,66	6,46	1.939	1,20	A+++	6,31	3,48	771	0
0,68	2,05	2,53	3,20	9,40	11,70	95	A++	7,66	9,00	413	A++	4,64	6,46	1.947	1,19	A+++	6,33	3,48	770	0
0,70	2,04	2,52	3,30	9,40	11,54	95	A++	7,66	9,00	413	A++	4,65	6,46	1.943	1,20	A+++	6,33	3,48	770	0
0,73	2,02	2,53	3,40	9,30	11,70	95	A++	7,73	9,00	412	A++	4,66	6,46	1.939	1,19	A+++	6,32	3,48	771	0
0,78	2,02	2,62	3,70	9,30	12,10	95	A++	7,74	9,00	412	A++	4,66	6,46	1.939	1,19	A+++	6,31	3,48	771	0
0,73	2,03	2,50	3,40	9,30	11,50	95	A++	7,67	9,00	413	A++	4,66	6,46	1.940	1,17	A+++	6,32	3,48	770	0
0,78	2,02	2,57	3,70	9,30	11,90	95	A++	7,74	9,00	412	A++	4,66	6,46	1.940	1,16	A+++	6,31	3,48	772	0
0,81	2,05	2,62	3,80	9,40	12,00	95	A++	7,78	9,00	406	A++	4,63	6,46	1.952	1,17	A+++	6,28	3,48	775	0
0,70	2,05	2,53	3,30	9,40	11,70	95	A++	7,67	9,00	413	A++	4,64	6,46	1.947	1,19	A+++	6,33	3,48	770	0
0,76	2,04	2,52	3,50	9,40	11,54	95	A++	7,67	9,00	413	A++	4,65	6,46	1.943	1,20	A+++	6,33	3,48	770	0
0,78	2,02	2,53	3,70	9,30	11,70	95	A++	7,74	9,00	412	A++	4,66	6,46	1.939	1,19	A+++	6,32	3,48	771	0
0,79	2,03	2,50	3,70	9,30	11,50	95	A++	7,68	9,00	413	A++	4,66	6,46	1.940	1,17	A+++	6,32	3,48	770	0
0,52	2,05	2,54	2,40	9,40	11,70	95	A++	7,78	8,00	363	A++	4,64	6,46	1.949	1,19	A+++	6,33	3,48	770	0
0,54	2,05	2,54	2,60	9,40	11,63	95	A++	7,71	8,50	391	A++	4,64	6,46	1.948	1,19	A+++	6,33	3,48	770	0
0,59	2,05	2,54	2,80	9,40	11,64	95	A++	7,64	9,00	413	A++	4,64	6,46	1.948	1,19	A+++	6,33	3,48	770	0
0,62	2,04	2,53	2,90	9,40	11,58	95	A++	7,64	9,00	413	A++	4,65	6,46	1.944	1,20	A+++	6,33	3,48	770	0
0,67	2,02	2,53	3,10	9,30	11,70	95	A++	7,69	9,00	413	A++	4,66	6,46	1.939	1,19	A+++	6,32	3,48	771	0
0,70	2,02	2,54	3,30	9,30	11,60	95	A++	7,72	9,00	412	A++	4,66	6,46	1.939	1,14	A+++	6,32	3,48	771	0
0,75	2,02	2,62	3,50	9,30	12,10	95	A++	7,73	9,00	412	A++	4,66	6,46	1.939	1,15	A+++	6,31	3,48	771	0
0,57	2,05	2,53	2,70	9,40	11,70	95	A++	7,69	8,70	398	A++	4,64	6,46	1.947	1,19	A+++	6,33	3,48	770	0
0,62	2,05	2,53	2,90	9,40	11,70	95	A++	7,65	9,00	413	A++	4,64	6,46	1.947	1,19	A+++	6,33	3,48	770	0
0,65	2,04	2,52	3,00	9,40	11,54	95	A++	7,65	9,00	413	A++	4,65	6,46	1.943	1,16	A+++	6,33	3,48	770	0
0,70	2,02	2,53	3,30	9,30	11,70	95	A++	7,72	9,00	412	A++	4,66	6,46	1.939	1,19	A+++	6,32	3,48	771	0
0,73	2,02	2,58	3,40	9,30	11,90	95	A++	7,73	9,00	412	A++	4,66	6,46	1.939	1,15	A+++	6,31	3,48	771	0
0,78	2,02	2,62	3,70	9,30	12,10	95	A++	7,73	9,00	412	A++	4,66	6,46	1.939	1,15	A+++	6,31	3,48	771	0
0,68	2,05	2,53	3,20	9,40	11,70	95	A++	7,66	9,00	413	A++	4,64	6,46	1.947	1,19	A+++	6,33	3,48	770	0
0,70	2,04	2,52	3,30	9,40	11,54	95	A++	7,66	9,00	413	A++	4,65	6,46	1.943	1,16	A+++	6,33	3,48	770	0
0,73	2,02	2,53	3,40	9,30	11,70	95	A++	7,73	9,00	412	A++	4,66	6,46	1.939	1,19	A+++	6,32	3,48	771	0
0,78	2,02	2,62	3,70	9,30	12,10	95	A++	7,74	9,00	412	A++	4,66	6,46	1.939	1,15	A+++	6,31	3,48	771	0
0,73	2,03	2,50	3,40	9,30	11,50	95	A++	7,66	9,00	413	A++	4,66	6,46	1.940	1,17	A+++	6,32	3,48	770	0
0,78	2,02	2,57	3,70	9,30	11,90	95	A++	7,73	9,00	412	A++	4,66	6,46	1.940	1,16	A+++	6,31	3,48	772	0
0,81	2,05	2,62	3,80	9,40	12,00	95	A++	7,78	9,00	406	A++	4,63	6,46	1.952	1,13	A+++	6,28	3,48	775	0
0,59	2,05	2,53	2,80	9,40	11,70	95	A++	7,64	9,00	413	A++	4,64	6,46	1.946	1,20	A+++	6,33	3,48	770	0
0,65	2,05	2,53	3,00	9,40	11,70	95	A++	7,65	9,00	413	A++	4,64	6,46	1.946	1,20	A+++	6,33	3,48	770	0
0,67	2,04	2,52	3,20	9,40	11,53	95	A++	7,65	9,00	413	A++	4,65	6,46	1.942	1,16	A+++	6,33	3,48	770	0
0,70	2,02	2,53	3,30	9,30	11,70	95	A++	7,72	9,00	412	A++	4,66	6,46	1.939	1,15	A+++	6,31	3,48	771	0
0,75	2,02	2,62	3,50	9,30	12,10	95	A++	7,73	9,00	412	A++	4,66	6,46	1.939	1,15	A+++	6,31	3,48	771	0
0,81	2,02	2,63	3,80	9,30	12,02	95	A++	7,73	9,00	412	A++	4,66	6,46	1.939	1,16	A+++	6,31	3,48	772	0
0,67	2,05	2,53	3,20	9,40	11,70	95	A++	7,66	9,00	413	A++	4,64	6,46	1.946	1,20	A+++	6,33	3,48	770	0
0,73	2,04	2,52	3,40	9,40	11,53	95	A++	7,66	9,00	413	A++	4,65	6,46	1.942	1,16	A+++	6,33	3,48	770	0
0,75	2,02	2,53	3,50	9,30	11,70	95	A++	7,73	9,00	412	A++	4,66	6,46	1.939	1,15	A+++	6,31	3,48	771	0
0,81	2,02	2,62	3,80	9,30	12,10	95	A++	7,74	9,00	412	A++	4,66	6,46	1.939	1,15	A+++	6,31	3,48	771	0
0,76	2,03	2,50	3,50	9,30	11,50	95	A++	7,67	9,00	413	A++	4,66	6,46	1.940	1,17	A+++	6,32	3,48	770	0
0,81	2,02	2,57	3,80	9,30	11,90	95	A++	7,74	9,00	412	A++	4,66	6,46	1.940	1,16	A+++	6,31	3,48	772	0
0,73	2,05	2,53	3,40	9,40	11,70	95	A++	7,67	9,00	413	A++	4,64	6,46	1.946	1,20	A+++	6,33	3,48	770	0
0,79	2,04	2,52	3,70	9,40	11,53	95	A++	7,67	9,00	413	A++	4,65	6,46	1.942	1,16	A+++	6,33	3,48	770	0
0,81	2,02	2,53	3,80	9,30	11,70	95	A++	7,74	9,00	412	A++	4,66	6,46	1.939	1,15	A+++	6,31	3,48	771	0
0,81	2,03	2,50	3,80	9,30	11,50	95	A++	7,68	9,00	413	A++	4,66	6,46	1.940	1,17	A+++	6,32	3,48	770	0
0,62	2,04	2,53	2,90	9,40	11,60	95	A++	7,64	9,00	413	A++	4,65	6,46	1.945	1,20	A+++	6,33	3,48	770	0
0,67	2,04	2,53	3,20	9,40	11,60	95	A++	7,65	9,00	413	A++	4,65	6,46	1.945	1,20	A+++	6,33	3,48	770	0
0,70	2,03	2,52	3,30	9,40	11,52	95	A++	7,66	9,00	413	A++	4,66	6,46	1.942	1,16	A+++	6,33	3,48	770	0
0,72	2,02	2,53	3,40	9,30	11,60	95	A++	7,73	9,00	412	A++	4,66	6,46	1.939	1,15	A+++	6,31	3,48	771	0
0,78	2,02	2,62	3,70	9,30	12,10	95	A++	7,73	9,00	412	A++	4,66	6,46	1.939	1,15	A+++	6,31	3,48	772	0
0,70	2,04	2,53	3,30	9,40	11,60	95	A++	7,66	9,00	413	A++	4,65	6,46	1.945	1,15	A+++	6,33	3,48	770	0
0,76	2,03	2,52	3,50	9,40	11,52	95	A++	7,67	9,00	413	A++	4,66	6,46	1.942	1,16	A+++	6,33	3,48	770	0
0,78	2,02	2,53	3,70	9,30	11,60	95	A++	7,74	9,00	412	A++	4,66	6,46	1.939	1,15	A+++	6,31	3,48	771	0
0,78	2,03	2,50	3,70	9,30	11,50	95	A++	7,67	9,00	413	A++	4,66	6,46	1.940	1,17	A+++	6,32	3,48	770	0
0,76	2,04	2,53	3,60	9,40	11,60	95	A++	7,67	9,00	413	A++	4,65	6,46	1.945	1,15	A+++	6,33	3,48	770	0
0,79	2,03	2,52	3,70	9,40	11,52	95	A++	7,68	9,00	413	A++	4,66	6,46	1.942	1,16	A+++	6,33	3,48	770	0
0,82	2,04	2,53	3,80	9,40	11,59	95	A++	7,68	9,00	413	A++	4,65	6,46	1.945	1,15	A+++	6,33	3,48	770	0
0,54	2,05	2,54	2,60	9,40	11,70	95	A++	7,70	8,50	391	A++	4,64	6,46	1.948	1,19	A+++	6,33	3,48	770	0
0,57	2,05	2,54	2,70	9,40	11,62	95	A++	7,68	8,70	398	A++	4,64	6,46	1.947	1,15	A+++	6,33	3,48	770	0
0,62	2,05	2,54	2,90	9,40	11,63	95	A++	7,64	9,00	413	A++	4,64	6,46	1.947	1,15	A+++	6,33	3,48	770	0
0,65	2,04	2,53	3,00	9,40	11,57	95	A++	7,64	9,00	413	A++	4,65	6,46	1.943	1,16	A+++	6,33	3,48	770	0
0,70	2,02	2,53	3,30	9,30	11,70	95	A++	7,69	9,00	413	A++	4,66	6,46	1.939	1,14	A+++	6,32	3,48	771	0
0,73	2,02	2,62	3,40	9,30	12,10	95	A++	7,72	9,00	412	A++	4,66	6,46	1.939	1,15	A+++	6,31	3,48	771	0
0,78	2,02	2,63	3,70	9,30	12,03	95	A++	7,73	9,00	412	A++	4,66	6,46	1.939	1,15	A+++	6,31	3,48	771	0

Kombinationstabellen

Innengerät	Kühlleistung [kW]					Gesamtkühlleistung [kW]			Leistungsaufnahme Kühlen[kW]			Gesamtstromaufnahme Kühlen [A]			Heizleistung [kW]					Gesamtheizleistung [kW]		
	Raum A	Raum B	Raum C	Raum D	Raum E	Min.	Nom.	Max.	Min.	Nom.	Max.	Min.	Nom.	Max.	Raum A	Raum B	Raum C	Raum D	Raum E	Min.	Nom.	Max.
2,0+2,0+2,0+2,5+2,5	1,64	1,64	1,64	2,05	2,05	2,99	9,00	9,73	0,56	2,27	2,64	2,57	10,40	12,10	1,82	1,82	1,82	2,27	2,27	3,87	10,00	11,66
2,0+2,0+2,0+2,5+3,5	1,50	1,50	1,50	1,88	2,63	3,14	9,00	10,08	0,56	2,26	2,84	2,57	10,40	13,00	1,67	1,67	1,67	2,08	2,92	4,20	10,00	11,66
2,0+2,0+2,0+2,5+4,2	1,42	1,42	1,42	1,77	2,98	3,24	9,00	10,20	0,60	2,26	2,90	2,74	10,40	13,40	1,57	1,57	1,57	1,97	3,31	4,36	10,00	11,67
2,0+2,0+2,0+2,5+5,0	1,33	1,33	1,33	1,67	3,33	3,48	9,00	10,38	0,56	2,25	2,98	2,60	10,40	13,70	1,48	1,48	1,48	1,85	3,70	4,51	10,00	11,72
2,0+2,0+2,0+2,5+6,0	1,24	1,24	1,24	1,55	3,72	3,67	9,00	10,61	0,59	2,25	3,11	2,80	10,30	14,30	1,38	1,38	1,38	1,72	4,14	4,82	10,00	11,98
2,0+2,0+2,0+2,5+7,1	1,15	1,15	1,15	1,44	4,10	3,67	9,00	10,72	0,59	2,25	3,18	2,80	10,30	14,60	1,28	1,28	1,28	1,60	4,55	5,14	10,00	11,99
2,0+2,0+2,0+3,5+3,5	1,38	1,38	1,38	2,42	2,42	2,99	9,00	9,65	0,56	2,26	2,58	2,57	10,40	11,90	1,54	1,54	1,54	2,69	2,69	3,87	10,00	11,66
2,0+2,0+2,0+3,5+4,2	1,31	1,31	1,31	2,30	2,76	3,46	9,00	10,22	0,56	2,26	2,90	2,70	10,40	13,40	1,46	1,46	1,46	2,55	3,07	4,68	10,00	11,67
2,0+2,0+2,0+3,5+5,0	1,24	1,24	1,24	2,17	3,10	3,67	9,00	10,40	0,59	2,25	2,98	2,80	10,30	13,70	1,38	1,38	1,38	2,41	3,45	4,83	10,00	11,72
2,0+2,0+2,0+3,5+6,0	1,16	1,16	1,16	2,03	3,48	3,67	9,00	10,72	0,59	2,25	3,18	2,80	10,30	14,60	1,29	1,29	1,29	2,26	3,87	5,14	10,00	11,98
2,0+2,0+2,0+4,2+4,2	1,25	1,25	1,25	2,63	2,63	3,65	9,00	10,22	0,60	2,26	2,90	2,80	10,40	13,40	1,39	1,39	1,39	2,92	2,92	4,83	10,00	11,63
2,0+2,0+2,0+4,2+5,0	1,18	1,18	1,18	2,49	2,96	3,67	9,00	10,72	0,59	2,25	3,18	2,80	10,30	14,60	1,32	1,32	1,32	2,76	3,29	5,14	10,00	11,82
2,0+2,0+2,5+2,5+2,5	1,57	1,57	1,96	1,96	1,96	3,07	9,00	9,85	0,56	2,27	2,70	2,57	10,40	12,50	1,74	1,74	2,17	2,17	2,17	4,04	10,00	11,66
2,0+2,0+2,5+2,5+3,5	1,44	1,44	1,80	1,80	2,52	3,21	9,00	10,20	0,60	2,26	2,90	2,74	10,40	13,40	1,60	1,60	2,00	2,00	2,80	4,36	10,00	11,66
2,0+2,0+2,5+2,5+4,2	1,36	1,36	1,70	1,70	2,86	3,46	9,00	10,25	0,56	2,26	2,81	2,70	10,40	12,86	1,52	1,52	1,89	1,89	3,18	4,52	10,00	11,67
2,0+2,0+2,5+2,5+5,0	1,29	1,29	1,61	1,61	3,21	3,48	9,00	10,39	0,56	2,25	2,98	2,60	10,30	13,70	1,43	1,43	1,79	1,79	3,57	4,66	10,00	11,71
2,0+2,0+2,5+2,5+6,0	1,20	1,20	1,50	1,50	3,60	3,67	9,00	10,71	0,59	2,25	3,18	2,80	10,30	14,60	1,33	1,33	1,67	1,67	4,00	4,98	10,00	11,97
2,0+2,0+2,5+3,5+3,5	1,33	1,33	1,67	2,33	2,33	3,46	9,00	10,22	0,56	2,26	2,90	2,70	10,40	13,40	1,48	1,48	1,85	2,59	2,59	4,52	10,00	11,66
2,0+2,0+2,5+3,5+4,2	1,27	1,27	1,58	2,22	2,66	3,46	9,00	10,32	0,56	2,26	2,83	2,70	10,40	12,93	1,41	1,41	1,76	2,46	2,96	4,84	10,00	11,67
2,0+2,0+2,5+3,5+5,0	1,20	1,20	1,50	2,10	3,00	3,67	9,00	10,72	0,59	2,25	3,18	2,80	10,30	14,60	1,33	1,33	1,67	2,33	3,33	4,98	10,00	11,71
2,0+2,0+2,5+4,2+4,2	1,21	1,21	1,51	2,54	2,54	3,65	9,00	10,65	0,60	2,26	3,18	2,80	10,40	14,60	1,34	1,34	1,68	2,82	2,82	4,99	10,00	11,62
2,0+2,0+3,5+3,5+3,5	1,24	1,24	2,17	2,17	2,17	3,65	9,00	10,24	0,60	2,26	2,91	2,80	10,40	13,40	1,38	1,38	2,41	2,41	2,41	4,84	10,00	11,66
2,0+2,0+3,5+3,5+4,2	1,18	1,18	2,07	2,07	2,49	3,65	9,00	10,77	0,60	2,26	3,25	2,80	10,40	14,90	1,32	1,32	2,30	2,30	2,76	5,00	10,00	11,67
2,0+2,5+2,5+2,5+2,5	1,50	1,88	1,88	1,88	1,88	3,14	9,00	10,08	0,56	2,26	2,83	2,57	10,40	13,00	1,67	2,08	2,08	2,08	2,08	4,20	10,00	11,66
2,0+2,5+2,5+2,5+3,5	1,38	1,73	1,73	1,73	2,42	3,46	9,00	10,21	0,56	2,26	2,90	2,70	10,40	13,40	1,54	1,92	1,92	1,92	2,69	4,36	10,00	11,66
2,0+2,5+2,5+2,5+4,2	1,31	1,64	1,64	1,64	2,76	3,46	9,00	10,21	0,56	2,26	2,90	2,70	10,40	13,40	1,46	1,82	1,82	1,82	3,07	4,68	10,00	11,67
2,0+2,5+2,5+2,5+5,0	1,24	1,55	1,55	1,55	3,10	3,67	9,00	10,39	0,59	2,25	2,98	2,80	10,30	13,70	1,38	1,72	1,72	1,72	3,45	4,82	10,00	11,71
2,0+2,5+2,5+2,5+6,0	1,16	1,45	1,45	1,45	3,48	3,67	9,00	10,72	0,59	2,25	3,18	2,80	10,30	14,60	1,29	1,61	1,61	1,61	3,87	5,14	10,00	11,97
2,0+2,5+2,5+3,5+3,5	1,29	1,61	1,61	2,25	2,25	3,46	9,00	10,22	0,56	2,26	2,90	2,70	10,40	13,40	1,43	1,79	1,79	2,50	2,50	4,68	10,00	11,66
2,0+2,5+2,5+3,5+4,2	1,22	1,53	1,53	2,14	2,57	3,65	9,00	10,65	0,60	2,26	3,18	2,80	10,40	14,60	1,36	1,70	1,70	2,38	2,86	5,00	10,00	11,67
2,0+2,5+2,5+3,5+5,0	1,16	1,45	1,45	2,03	2,90	3,67	9,00	10,72	0,59	2,25	3,18	2,80	10,30	14,60	1,29	1,61	1,61	2,26	3,23	5,14	10,00	11,71
2,0+2,5+2,5+4,2+4,2	1,17	1,46	1,46	2,45	2,45	3,65	9,00	10,76	0,60	2,26	3,25	2,80	10,40	14,90	1,30	1,62	1,62	2,73	2,73	5,15	10,00	11,62
2,0+2,5+3,5+3,5+3,5	1,20	1,50	2,10	2,10	2,10	3,65	9,00	10,67	0,60	2,26	3,18	2,80	10,40	14,60	1,33	1,67	2,33	2,33	2,33	5,00	10,00	11,66
2,5+2,5+2,5+2,5+2,5	1,80	1,80	1,80	1,80	1,80	3,21	9,00	10,19	0,60	2,26	2,90	2,74	10,40	13,40	2,00	2,00	2,00	2,00	2,00	4,36	10,00	11,65
2,5+2,5+2,5+2,5+3,5	1,67	1,67	1,67	1,67	2,33	3,46	9,00	10,21	0,56	2,26	2,90	2,70	10,40	13,40	1,85	1,85	1,85	1,85	2,59	4,52	10,00	11,65
2,5+2,5+2,5+2,5+4,2	1,58	1,58	1,58	1,58	2,66	3,46	9,00	10,22	0,56	2,26	2,90	2,70	10,40	13,40	1,76	1,76	1,76	1,76	2,96	4,83	10,00	11,66
2,5+2,5+2,5+2,5+5,0	1,50	1,50	1,50	1,50	3,00	3,67	9,00	10,71	0,59	2,25	3,18	2,80	10,30	14,60	1,67	1,67	1,67	1,67	3,33	4,98	10,00	11,70
2,5+2,5+2,5+3,5+3,5	1,55	1,55	1,55	2,17	2,17	3,65	9,00	10,23	0,60	2,26	2,90	2,80	10,40	13,40	1,72	1,72	1,72	2,41	2,41	4,84	10,00	11,65
2,5+2,5+2,5+3,5+4,2	1,48	1,48	1,48	2,07	2,49	3,65	9,00	10,76	0,60	2,26	3,25	2,80	10,40	14,90	1,64	1,64	1,64	2,30	2,76	4,99	10,00	11,67
2,5+2,5+3,5+3,5+3,5	1,45	1,45	2,03	2,03	2,03	3,65	9,00	10,79	0,60	2,25	3,21	2,80	10,40	14,71	1,61	1,61	2,26	2,26	2,26	5,16	10,00	11,69

* Hinweis: Daten in blau hinterlegten Feldern sind vorläufig

Leistungsaufnahme Heizen [kW]			Gesamtstromaufnahme Heizen [A]			Leistungsfaktor [%]	Saisonale Daten Kühlen				Saisonale Daten Heizen (durchschnittliches Klima)					Saisonale Daten Heizen (warmes Klima)				
Min.	Nom.	Max.	Min.	Nom.	Max.		Label	SEER	Pdesign	Jahres-verbrauch	Label	SCOP	Pdesign	Jahres-verbrauch	Deklarierte Leistung bei -10 °C	Label	SCOP	Pdesign	Jahres-verbrauch	Deklarierte Leistung bei +2 °C
0,59	2,05	2,53	2,80	9,40	11,70	95	A++	7,63	9,00	413	A++	4,64	6,46	1.946	1,15	A+++	6,33	3,48	770	0
0,65	2,05	2,53	3,00	9,40	11,70	95	A++	7,65	9,00	413	A++	4,64	6,46	1.946	1,15	A+++	6,33	3,48	770	0
0,67	2,04	2,52	3,20	9,40	11,53	95	A++	7,65	9,00	413	A++	4,65	6,46	1.942	1,16	A+++	6,33	3,48	770	0
0,70	2,02	2,53	3,30	9,30	11,70	95	A++	7,72	9,00	412	A++	4,66	6,46	1.939	1,15	A+++	6,31	3,48	771	0
0,75	2,02	2,62	3,50	9,30	12,10	95	A++	7,73	9,00	412	A++	4,66	6,46	1.939	1,15	A+++	6,31	3,48	771	0
0,81	2,02	2,63	3,80	9,30	12,02	95	A++	7,73	9,00	412	A++	4,66	6,46	1.939	1,16	A+++	6,31	3,48	772	0
0,59	2,05	2,53	2,80	9,40	11,70	95	A++	7,66	9,00	413	A++	4,64	6,46	1.946	1,15	A+++	6,33	3,48	770	0
0,73	2,04	2,52	3,40	9,40	11,53	95	A++	7,66	9,00	413	A++	4,65	6,46	1.942	1,16	A+++	6,33	3,48	770	0
0,75	2,02	2,53	3,50	9,30	11,70	95	A++	7,73	9,00	412	A++	4,66	6,46	1.939	1,15	A+++	6,31	3,48	771	0
0,81	2,02	2,62	3,80	9,30	12,10	95	A++	7,74	9,00	412	A++	4,66	6,46	1.939	1,15	A+++	6,31	3,48	771	0
0,76	2,03	2,50	3,50	9,30	11,50	95	A++	7,66	9,00	413	A++	4,66	6,46	1.940	1,17	A+++	6,32	3,48	770	0
0,81	2,02	2,57	3,80	9,30	11,90	95	A++	7,73	9,00	412	A++	4,66	6,46	1.940	1,12	A+++	6,31	3,48	772	0
0,62	2,04	2,53	2,90	9,40	11,60	95	A++	7,64	9,00	413	A++	4,65	6,46	1.945	1,15	A+++	6,33	3,48	770	0
0,67	2,04	2,53	3,20	9,40	11,60	95	A++	7,65	9,00	413	A++	4,65	6,46	1.945	1,15	A+++	6,33	3,48	770	0
0,70	2,03	2,52	3,30	9,40	11,52	95	A++	7,65	9,00	413	A++	4,66	6,46	1.942	1,16	A+++	6,33	3,48	770	0
0,72	2,02	2,53	3,40	9,30	11,60	95	A++	7,72	9,00	412	A++	4,66	6,46	1.939	1,15	A+++	6,31	3,48	771	0
0,78	2,02	2,62	3,70	9,30	12,10	95	A++	7,73	9,00	412	A++	4,66	6,46	1.939	1,15	A+++	6,31	3,48	772	0
0,70	2,04	2,53	3,30	9,40	11,60	95	A++	7,66	9,00	413	A++	4,65	6,46	1.945	1,15	A+++	6,33	3,48	770	0
0,76	2,03	2,52	3,50	9,40	11,52	95	A++	7,66	9,00	413	A++	4,66	6,46	1.942	1,16	A+++	6,33	3,48	770	0
0,78	2,02	2,53	3,70	9,30	11,60	95	A++	7,73	9,00	412	A++	4,66	6,46	1.939	1,15	A+++	6,31	3,48	771	0
0,78	2,03	2,50	3,70	9,30	11,50	95	A++	7,67	9,00	413	A++	4,66	6,46	1.940	1,12	A+++	6,32	3,48	770	0
0,76	2,04	2,53	3,60	9,40	11,60	95	A++	7,67	9,00	413	A++	4,65	6,46	1.945	1,15	A+++	6,33	3,48	770	0
0,79	2,03	2,52	3,70	9,40	11,52	95	A++	7,67	9,00	413	A++	4,66	6,46	1.942	1,16	A+++	6,33	3,48	770	0
0,65	2,04	2,52	3,00	9,40	11,60	95	A++	7,64	9,00	413	A++	4,65	6,46	1.944	1,15	A+++	6,33	3,48	770	0
0,67	2,04	2,52	3,20	9,40	11,60	95	A++	7,65	9,00	413	A++	4,65	6,46	1.944	1,15	A+++	6,33	3,48	770	0
0,73	2,03	2,52	3,40	9,30	11,51	95	A++	7,66	9,00	413	A++	4,66	6,46	1.941	1,16	A+++	6,33	3,48	770	0
0,75	2,02	2,53	3,50	9,30	11,60	95	A++	7,73	9,00	412	A++	4,66	6,46	1.939	1,15	A+++	6,31	3,48	772	0
0,81	2,02	2,62	3,80	9,30	12,10	95	A++	7,73	9,00	412	A++	4,66	6,46	1.939	1,16	A+++	6,31	3,48	772	0
0,73	2,04	2,52	3,40	9,40	11,60	95	A++	7,66	9,00	413	A++	4,65	6,46	1.944	1,15	A+++	6,33	3,48	770	0
0,79	2,03	2,52	3,70	9,30	11,51	95	A++	7,67	9,00	413	A++	4,66	6,46	1.941	1,16	A+++	6,33	3,48	770	0
0,81	2,02	2,53	3,80	9,30	11,60	95	A++	7,74	9,00	412	A++	4,66	6,46	1.939	1,15	A+++	6,31	3,48	772	0
0,81	2,03	2,50	3,80	9,30	11,50	95	A++	7,67	9,00	413	A++	4,66	6,46	1.939	1,13	A+++	6,32	3,48	770	0
0,79	2,04	2,52	3,70	9,40	11,60	95	A++	7,67	9,00	413	A++	4,65	6,46	1.944	1,15	A+++	6,33	3,48	770	0
0,67	2,04	2,52	3,20	9,40	11,60	95	A++	7,65	9,00	413	A++	4,65	6,46	1.944	1,15	A+++	6,33	3,48	770	0
0,70	2,04	2,52	3,30	9,40	11,60	95	A++	7,66	9,00	413	A++	4,65	6,46	1.944	1,15	A+++	6,33	3,48	770	0
0,76	2,03	2,51	3,50	9,30	11,49	95	A++	7,66	9,00	413	A++	4,66	6,46	1.941	1,12	A+++	6,32	3,48	770	0
0,78	2,02	2,53	3,70	9,30	11,60	95	A++	7,73	9,00	412	A++	4,66	6,46	1.939	1,11	A+++	6,31	3,48	772	0
0,76	2,04	2,52	3,50	9,40	11,60	95	A++	7,67	9,00	413	A++	4,65	6,46	1.944	1,15	A+++	6,33	3,48	770	0
0,79	2,03	2,51	3,70	9,30	11,50	95	A++	7,67	9,00	413	A++	4,66	6,46	1.941	1,12	A+++	6,32	3,48	770	0
0,82	2,04	2,53	3,80	9,40	11,57	95	A++	7,68	9,00	413	A++	4,65	6,46	1.944	1,11	A+++	6,33	3,48	770	0

Daikin Service

Wann immer, wo immer und wie immer Sie uns brauchen

Energiebewusstes Verhalten hört nicht mit dem Erwerb und der Installation einer energiesparsamen Anlage auf. Es muss auch dafür gesorgt werden, dass eine solche Anlage über ihre gesamte Lebenszeit hinweg beständig läuft.

Damit das optimale Betriebsverhalten auch auf Dauer gegeben ist, sind fachgerechte Wartung und Instandhaltung unabdingbar.

Sind die Filter wirklich sauber und sind auch keine Bauteile defekt? Sind alle Einstellungen korrekt?

Alle diese Dinge sind für ein Aufrechterhalten des optimalen Komforts von Bedeutung. Selbst wenn Sie zurzeit keinen Unterschied feststellen können, am Jahresende können Sie das ganz bestimmt – anhand der Stromrechnung. Eine der zentralen Aufgaben unserer Daikin Forschung und Entwicklung besteht darin, die Energieeffizienz unserer Systeme beständig weiter zu steigern.

Wir bei Daikin Service sind um die Aufrechterhaltung der Effizienz Ihrer Geräte bemüht, sei es durch optimale Inbetriebnahme, regelmäßige und vorbeugende Wartung, Fernüberwachung, Optimieren des Betriebsverhaltens von Geräten oder durch das Realisieren kostengünstiger Umrüstungen. Nur so kommen Ihnen die sich aus den Effizienzzuwächsen durch den Einsatz unserer neuesten Spitzentechnologien ergebenden Nutzeffekte zugute.

Optimierung und Upgrade

European Remote Monitoring Center

Upgrade / Optimieren

Instandhaltung

Wartungsplan

Unterstützung bei der Installation

Inbetriebnahme

Ersatzteile und Reparaturen

Ersatzteile

Reparaturleistungen

Inbetriebnahme durch Daikin

Um die Energiesparsamkeit und das optimale Betriebsverhalten einer Daikin Anlage langfristig zu gewährleisten, bietet Daikin eine Inbetriebnahme durch hochqualifizierte und vom Hersteller geschulte Fachkräfte an. Diese professionelle Inbetriebnahme stellt sicher, dass das System optimal funktioniert und Ihren Kunden ein einzigartiges Wohlfühlklima bietet.
Jede Inbetriebnahme wird nach Daikin-Standards dokumentiert und ein detaillierter Bericht mit allen ausgeführten Tätigkeiten und Funktionsaufzeichnungen erstellt.

*Voraussetzung für die 3 Jahre Vor-Ort Garantie sind regelmäßige Wartungsarbeiten, entsprechend der in der Bedienungsanleitung vorgegebenen Wartungsintervalle, welche von Daikin oder von Daikin beauftragten Servicepartnern durchgeführt werden müssen. Es gelten unsere Allgemeinen Geschäftsbedingungen (daikin.at/agb).

Die Vorteile einer Daikin Inbetriebnahme:

- **Rundum-Sorglos-Garantie für 3 Jahre*:** Mit unserer Rundum-Sorglos-Garantie für 3 Jahre sind Sie bestens abgesichert! Wenn wir die Klimaanlage in Betrieb nehmen, profitieren Ihre Kund:innen von einem umfassenden Schutz, welcher Arbeitszeit, Anfahrt und Ersatzteile umfasst. Lehnen Sie sich zurück und genießen Sie die Sicherheit, dass die Klimaanlage bei Ihren Kunden stets optimal funktioniert – ohne zusätzliche Kosten oder Sorgen für Ihre Kund:innen.
- **Fachliche Expertise:** Zertifizierte Daikin Techniker verfügen über umfassendes Wissen und Erfahrung, was eine sichere und präzise Inbetriebnahme gewährleistet.
- **Optimale Leistung:** Fachgerechte Inbetriebnahme sichert die volle Leistungsentfaltung des Produkts.
- **Aktuellste Software:** Sicherstellung der optimalen Performance durch die Installation der neuesten Software.
- **Fahrpauschale, Arbeitszeit und Kleinmaterial** sind in der Inbetriebnahmepauschale für ganz Österreich enthalten.
- **Fachpartner-Support:** Direkter Zugang zum Daikin Kundensupport über unsere Service-Nummer telefonisch oder via WhatsApp: 01 253 21 11 299 oder per E-Mail unter: service@daikin.at

Eine fachgerechte und reibungslose Inbetriebnahme ist entscheidend, um die volle Leistungsfähigkeit und Effizienz einer Klimaanlage sicherzustellen. Damit unsere Techniker die Anlage optimal einstellen und alle Funktionen zuverlässig prüfen können, müssen bestimmte Voraussetzungen bereits vor dem Inbetriebnahmetermin erfüllt sein.

Diese vorbereitenden Maßnahmen – von der korrekten Installation der Komponenten über die einwandfreie elektrische Versorgung bis hin zur Sicherstellung der Anlagenzugänglichkeit – bilden die Basis für eine termingerechte, effiziente und technisch einwandfreie Inbetriebnahme.
Durch die frühzeitige Erfüllung dieser Punkte ermöglichen Sie nicht nur einen zügigen Ablauf, sondern vermeiden auch Verzögerungen, Zusatzkosten oder Abbrüche der Inbetriebnahme.
Auf Basis dieser vorbereitenden Maßnahmen möchten wir Ihnen eine übersichtliche Checkliste an die Hand geben.

Diese Checkliste fasst alle notwendigen Punkte kompakt zusammen, die vor dem Inbetriebnahmetermin vollständig erfüllt sein müssen.

Inbetriebnahme-Voraussetzungen / Checkliste:

1. Allgemeine Installation und Montage
   - ✓ Außeneinheit, Inneneinheit sind gemäß Installationsanleitung installiert
   - ✓ Außeneinheit ist mindestens 30 cm über Bodenniveau montiert (falls damit auch geheizt werden soll)
   - ✓ Schalltechnische Entkopplung ist vorhanden.

2. Kälteleitungen
   - ✓ Kälteleitungen sind gemäß Norm fachgerecht verlegt
   - ✓ Keine Knickstellen an den Kälteleitungen vorhanden.
   - ✓ Leitungen sind luftdicht verschlossen.
   - ✓ Leitungen haben eine ausreichende Überlänge zu Innen- und Außengerät (mindestens 1 Meter).

3. Elektrischer Anschluss
   - ✓ Außen- und Inneneinheit sind gemäß Installationsanleitung in ausreichender Dimension und Absicherung (Typenschilder beachten) angeschlossen.
   - ✓ Geräte sind nicht am Baustrom-Provisorium angeschlossen.

4. Kommunikation & Konnektivität
   - ✓ Eine stabile WLAN-Verbindung an den Innengeräten ist vorhanden, um die Anlage mit der Onecta-App verbinden zu können (falls gewünscht).

Vor-Ort-Unterstützung - Normalarbeitszeit
Unsere Service-Techniker und unsere Einsatzplanung sind zu folgenden Zeiten für Sie da:
Mo. – Do. von 8:00 – 17:00 Uhr sowie freitags von 8:00 – 14:00 Uhr
Sie erreichen uns unter +43 1 2532111 - 299 oder per E-Mail: service@daikin.at

Bitte beachten Sie unbedingt die zuletzt gültigen Daikin Inbetriebnahmebedingungen

Position - Residential	Beschreibung	Artikelnummer
Inbetriebnahme [1)3)] **Mono-Split Klimaanlage 1 Außen-, 1 Innengerät**	- Kältetechnische Anbindung an das Innen- und an das Außengerät - Druck- und Vakuumprüfung - Inbetriebnahme des Kältekreises - Finaler Funktionstest des Systems - Übergabe der Anlage und Einweisung des Benutzers / Auftraggebers - Erforderliche Software Updates - Dokumentation der Gerätedaten - **3 Jahre** Vor - Ort - Garantie [3)]	CE.PS_COM_SPMON
Zusatzkosten: [1)3)]	Inbetriebnahme für jedes weitere Innengerät (Multi-Split)	CE.PS_COM_PAUIG

Dienstleistungen Residential	Heizung / Klima	Artikelnummer
Fahr-,Bereitstellungs pauschale [2)]	Fahr- und Breitstellungspauschale österreichweit pro Anfahrt (Parkgebühren / Maut nicht inkludiert)	CE.PS_TR_Z1
Arbeitszeit	Stundensatz **Techniker - Residential** (kleinste Verrechnungseinheit 0,5 Stunden)	CE.PS_LA_HOUR
	Stundensatz **Hilfstechniker**	CE.PS_LA_HELP
Arbeitszeit Zusatzkosten	Arbeiten ausserhalb der Daikin Geschäftszeiten werden mit den entsprechenden Überstundenzuschlägen beaufschlagt (Zuschläge gelten für Fahr-, Bereitstellungspauschale und Arbeitszeit vor 07:00 und nach 18:00 Uhr sowie an Sonn- und Feiertagen)	CE.PS_LA_*
Schalldämmung Verbauten	Ein erforderlicher Zusatzaufwand bei vorhandenen Schallhauben / Verbauungen wird nach tatsächlichem Aufwand zum jeweils gültigen Stundensatz verrechnet	

Position Commercial	Beschreibung	Artikelnummer
Sky Air Produkte Inbetriebnahme-Unterstützung [1)]	Inbetriebnahmepauschale inklusive Anfahrt für ein Sky-Air Außengerät mit einem Daikin Innengerät. Einregulierung und Testlauf der Anlagenparameter mittels Daikin Service Tools, einspielen allfälliger Softwareupdates, Dokumentation, Funktionstest sowie Einweisung am Tag der Inbetriebnahme.	CE.PS_COM_SPMON
Nicht inkludiert Zusatzkosten: [1)3)]	- **3 Jahre** Vor - Ort - Garantie - Lötarbeiten und Material	
	- Inbetriebnahme jedes weitere Innengerät	CE.PS_COM_PAUIG
Inbetriebnahme-Abbruch	Kundenseitig bedingt	CE.PS_COM_FAILTRAV
Lötarbeiten	werden nach Aufwand (Arbeitszeit und Material) verrechnet	

Dienstleistungen Commercial	Sky-Air	Artikelnummer
Fahr-,Bereitstellungs pauschale [2)]	Fahr- und Breitstellungspauschale österreichweit pro Anfahrt (Parkgebühren / Maut nicht inkludiert) Commercial	CE.PS_TR_Z2
	Stundensatz **Techniker Commercial** Sky-Air (kleinste Verrechnungseinheit 0,5 Stunden)	CE.PS_LA_AS
Arbeitszeit	Stunde **Hilfstechniker**	CE.PS_LA_HELP
Arbeitszeit Zusatzkosten	Arbeiten ausserhalb der Daikin Geschäftszeiten werden mit den entsprechenden Überstundenzuschlägen beaufschlagt (Zuschläge gelten für Fahr-, Bereitstellungspauschale und Arbeitszeit vor 07:00 und nach 18:00 Uhr sowie an Sonn- und Feiertagen)	CE.PS_LA_*
Inbetriebnahme-Abbruch	Kundenseitig bedingt	CE.PS_COM_FAILTRAV
Lötarbeiten	werden nach Aufwand (Arbeitszeit und Material) verrechnet	

1) Bitte beachten Sie, dass wir für die termingerechte Durchführung Ihre Bauftragung mindest 10 Werktage im Voraus benötigen.
2) Bereitstellungspauschale Österreichweit innerhalb der Geschäftszeiten von Daikin.
3) 36 Monate Vor Ort Garantie wenn Wartungen laut Angaben in den Bedienungsanleitungen von Daikin durchgeführt werden.

Wartung durch Daikin

1. Wartungspaket BASIC:

Mit der BASIC Wartung können Sie Ihre Wärmepumpe über einen langen Zeitraum in einem optimalen Zustand halten.

Die Leistung umfasst:
- Dichtheitskontrolle und Überprüfung laut §22 der KAVO
- Arbeitszeit und Reiskosten
- Analyse und Optimierung der Einstellungen
- Kontrolle der kältetechnischen- und elektrischen Komponenten
- Messung aller betriebsrelevanten Werte
- Wartungsverlauf zu jedem kältetechnischen System
- Zugang zu technischer Unterstützung und zum Reparaturservice
- Eintrag in das Prüfbuch

Sämtliche erforderlichen Arbeiten durch unsere geschulten und zertifizierten Experten werden im Rahmen dieser Wartung gemäß den Herstelleranweisungen durchgeführt.

2. Wartungspaket COMFORT:

Unsere Vollwartung COMFORT beinhaltet zusätzlich zur BASIC-Wartung eine vollständige Garantie über die vereinbarte Laufzeit.
Folgende Leistungen sind zusätzlich zum Basic-Paket im Rahmen der Garantiebedingungen enthalten:
- Arbeitszeit, Reisekosten und Ersatzteile für die geplanten
- Instandhaltungsarbeiten
- Arbeitszeit, Reisekosten und Ersatzteile für Reparaturen
- Garantieverlängerung

Optional:
- Energieverbrauchsanalyse
- Fernüberwachung
- Fernanalyse

INSTANDHALTUNG / WARTUNG **Anfahrt bei Planung österreichweit inkludiert**	**Wartungspaket** **Basic**	**Wartungspaket** **Comfort**
Beschreibung	**Bestell-Nr.**	**Bestell-Nr.**
Alle Wärmepumpen 1 AG und 1 IG	CE.S_HE_C_HPSPLIT	CE.S_HE_PC_HPSPLIT
Alle Monosplit & SkyAir Geräte	CE.S_SP_C_MSP_SAP	CE.S_SP_PC_MSP_SAP
Jedes Weitere Stand- und Wand- Innengerät	CE.S_HE_C_HPMON	CE.S_HE_PC_HPMON
Jedes Deckengerät	CE.S_SP_C_MUL5	CE.S_SP_PC_MUL5
Boiler / Gas Geräte	CE.S_HE_C_BOIL	

Für alle anderen Daikin Produkte erstellen wir Ihnen sehr gerne ein für Sie maßgeschneidertes Angebot

E-Parts

Finden Sie den richtigen Ersatzteil für Ihr Daikin Gerät, überprüfen Sie die Verfügbarkeit und bestellen Sie online.

Alles in ein paar wenigen und einfachen Schritten.

Genießen Sie die Vorteile:

- keine Bearbeitungsgebühr
- schnelle Abwicklung
- kostenlose Lieferung
- Bestellungen jederzeit möglich
- flexible Zustellung
- tagesaktuelle Verfügbarkeiten

Melden Sie sich jetzt für das E-Parts Service an.

Sie können sich zu E-Parts über unsere Website (**https://www.daikin.at/eparts**) oder unser Kundenportal (**my.daikin.at**) anmelden.

Sie können die E-Parts entweder direkt oder über unser neues Business Portal anwählen:
http://eparts.daikin-ce.com
https://my.daikin.at

Academy

Investitionen in den Ausbau von Wissen sind für Daikin eine kontinuierliche Priorität. Wir sind stolz darauf, unseren Fachpartnern eine dynamische Lernumgebung zu bieten, die ständig aktualisiert und erweitert wird, um sicherzustellen, dass Sie stets von den neuesten Erkenntnissen und Entwicklungen der jeweiligen Produktgruppen profitieren.

DAIKIN ACADEMY

AUSTRIA

Ziele und Grundsätze

Mit der Daikin Academy möchten wir ein qualitativ hochwertiges Lernprogramm für unsere Fachpartner und Mitarbeiter anbieten, denn nur die besten Techniker können den besten Service bieten.

- Effizientere Problemlösung
- Verbesserte Kundenzufriedenheit
- Höhere Qualität der Serviceleistungen
- Erhöhte Sicherheit am Arbeitsplatz
- Höhere Qualität und Kundenzufriedenheit vor Ort
- Stärkere Kundenbindung und Wiederholungsgeschäft

Position	Beschreibung	Artikelnummer
Schulung	Sie wünschen eine Schulung nur für Ihre Mitarbeiter? Sie möchten unterschiedliche Produkte bearbeiten? Sie kommen zu uns oder wir sollen zu Ihnen kommen? Sehr gerne sind wir für Sie und Ihre Anforderungen da! Nutzen Sie unser Tagesangebot zur Schulung Ein Schulungstag maximal 12 Teilnehmer (zzgl. Nächtigungskosten, Spesen)	CE.PS_LA_TRA

Unsere Schulungspakete konzentrieren sich auf folgende Bereiche:

- Installation und Vorbereitung der Inbetriebnahme
- Inbetriebnahme
- Fehlerbehebung & Wartung
- Anwendung & Auslegung
- Individuelle Exklusivschulungen

Unser aktuelles Schulungsprogramm finden Sie hier:

Sie möchten mehr erfahren?

Teilen Sie uns mit, wenn Sie nähere Informationen über die Daikin Academy wünschen:
schulung@daikin.at

stylish

Frontblende in 5 neuen Designs

Helle Holzoptik, mit
weißem Gehäuse

Dunkle Holzoptik,
mit schwarzem Gehäuse

Dunkelbraune Lederoptik,
mit schwarzem Gehäuse

Graue Stoffoptik,
mit schwarzem Gehäuse

Farbenfrohe Stoffoptik,
mit weißem Gehäuse

Medieninhaber: DAIKIN AIRCONDITIONING CENTRAL EUROPE HandelsgmbH
Lemböckgasse 59/1/1, A-1230 Wien · Tel.: +43 / 1 / 253 21 11· E-Mail: office@daikin.at · www.daikin.at
Hersteller: Print Alliance HAV Produktions GmbH · Herstellungsort: 2540 Bad Vöslau

Die Produkte von Daikin werden vertrieben durch:

April 2026

Daikin Europe N.V. nimmt am Eurovent Certification Programme für Flüssigkeitskühlaggregate, Hydronic-Wärmepumpen, Gebläsekonvektoren und Systeme mit variablem Kältemitteldurchfluss teil. Prüfen Sie die weitergehende Gültigkeit des Zertifikats online unter: www.eurovent-certification.com

Die vorliegende Veröffentlichung wurde ausschließlich zu Informationszwecken erarbeitet und begründet kein für Daikin Europe N.V. / Daikin Central Europe HandelsgmbH bindendes Angebot. Daikin Europe N.V. / die Daikin Central Europe HandelsgmbH hat den Inhalt dieser Veröffentlichung nach bestem Wissen und Gewissen zusammengestellt. Es wird keine ausdrückliche oder stillschweigende Garantie bezüglich der Vollständigkeit, der Richtigkeit, der Zuverlässigkeit und der Verwendbarkeit für einen bestimmten Zweck des hier angegebenen Inhalts und der hier angegebenen Produkte und Dienstleistungen gegeben. Änderungen von Technischen Daten sind ohne Ankündigung vorbehalten. Daikin Europe N.V. / die Daikin Central Europe HandelsgmbH lehnt ausdrücklich jegliche Haftung für jeglichen direkten oder indirekten Schaden im weitesten Sinne, der sich aus der Verwendung und / oder Auslegung der Informationen in dieser Veröffentlichung direkt oder indirekt ergibt, ab. Alle Urheberrechte aller Inhalte sind in Besitz von Daikin Europe N.V.